CARPENTERIA
PIANTA FONDAZIONI

SCALA 1:50

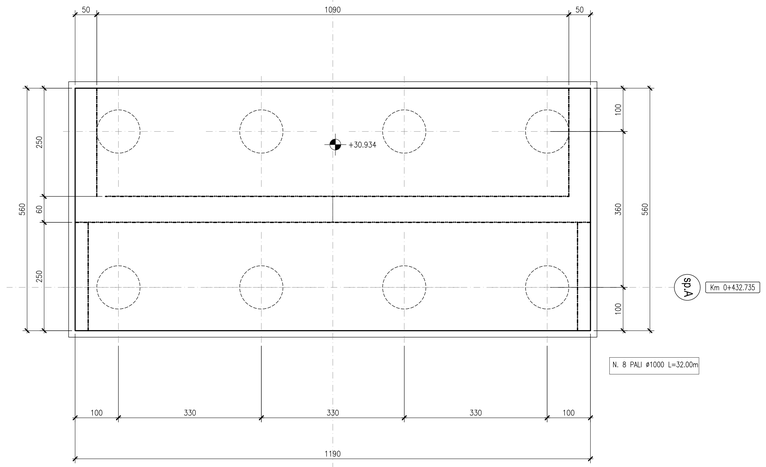

CARPENTERIA
PIANTA ELEVAZIONI

SCALA 1:50

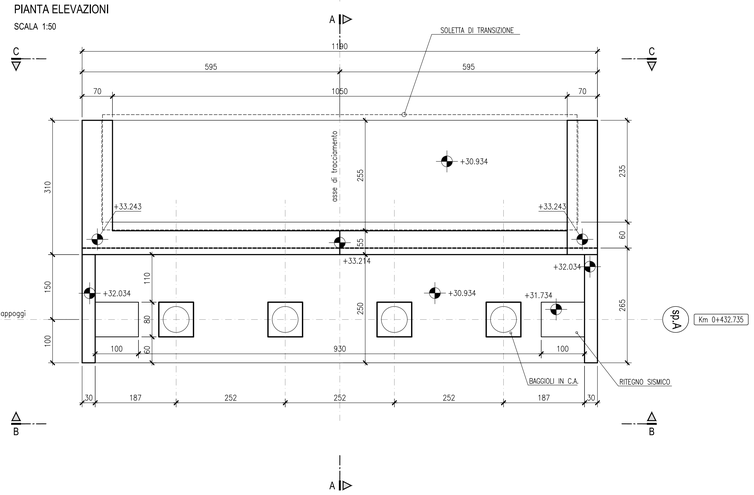

CARPENTERIA
SEZIONE TRASVERSALE A-A

SCALA 1:50

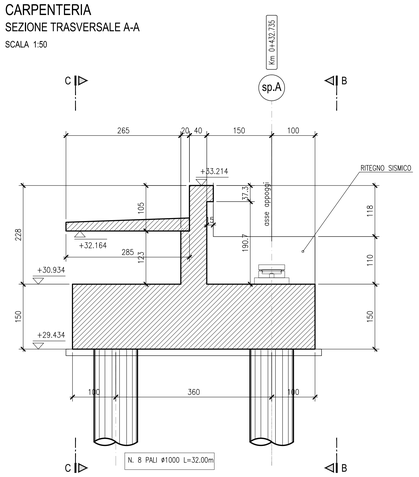

CARPENTERIA
VISTA LATERALE

SCALA 1:50

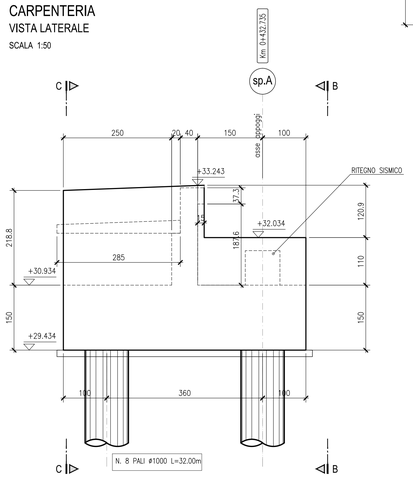

CARPENTERIA
PROSPETTO B

SCALA 1:50

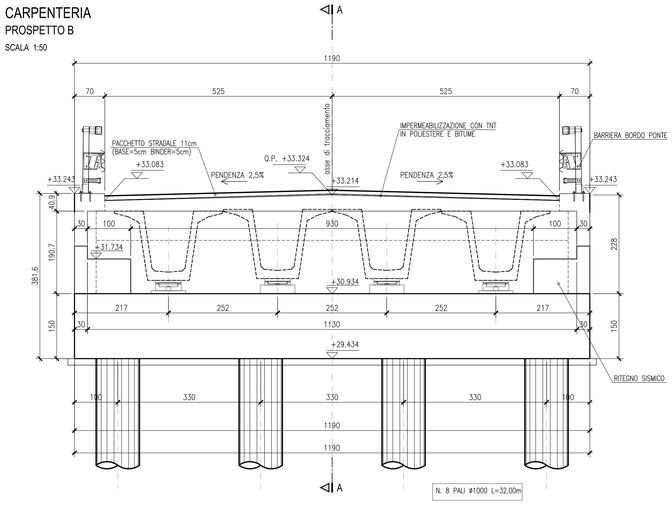

CARPENTERIA
PROSPETTO C

SCALA 1:50

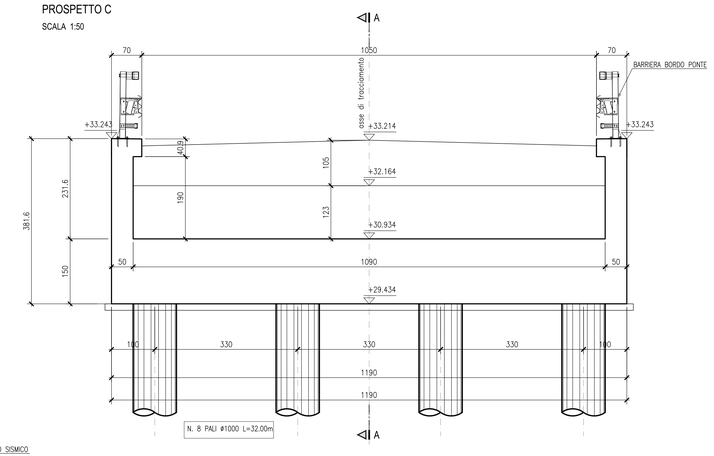

FASI ESECUTIVE SPALLA

SCALA 1:100

1. ESECUZIONE DEL RILEVATO IN BASE ALLE INDICAZIONI GEOTECNICHE

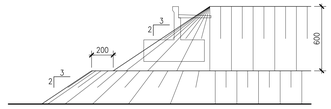

2. ATTESA DEI TEMPI PER L'ESAURIMENTO DEI CEDIMENTI DI CONSOLIDAZIONE

3. SCAVO DEL RILEVATO IN ECCESSO FINO A RAGGIUNGERE IL PIANO DI LAVORO PER I PALI A +0,60m DA INTRADOSSO PLINTO

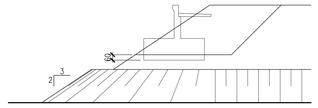

4. ESECUZIONE DEI PALI

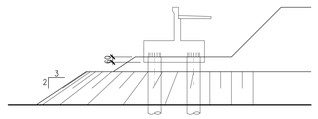

5. SCAVO FINO AD INTRADOSSO PLINTO E SCAPITOZZATURA PALI

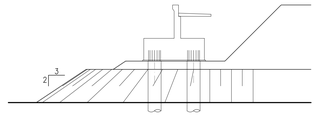

6. ESECUZIONE DELLA SPALLA E DEL RINTERRO

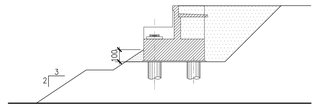

KEY-PLAN

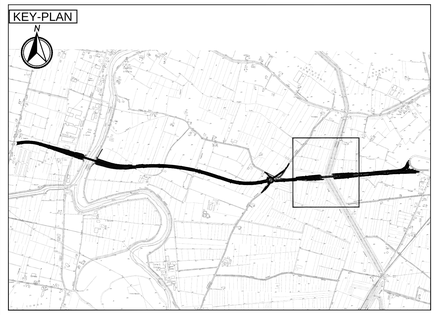

LEGENDA

- Indicazione di sezione
- +XX.XXX Quota altimetrica in pianta
- +XX.XXX Quota altimetrica in prospetto/sezione
- Calcestruzzo armato

ELABORATI DI RIFERIMENTO

Elenco delle normative di riferimento	PD_0_0000_0000_0_GE_KT_01_A
Tabella dei materiali e classi di esposizione calcestruzzo	PD_0_0000_0000_0_GE_TB_01_A
Vita Utile e Classi d'Uso delle opere	PD_0_0000_0000_0_GE_KT_02_A

CARATTERISTICHE DEI MATERIALI

NOTE

GLI ANGOLI SONO ESPRESSI IN GRADI SESSADECIMALI
LE QUOTE ALTIMETRICHE SONO ESPRESSE IN METRI
LE DIMENSIONI SONO ESPRESSE IN CENTIMETRI
I DIAMETRI SONO ESPRESSI IN MILLIMETRI
(salvo dove diversamente indicato)

IL CONCEDENTE: Regione Emilia-Romagna

IL CONCESSIONARIO: ARC Autostrada Regionale Cispadana

AUTOSTRADA REGIONALE CISPADANA
DAL CASELLO DI REGGIOLO-ROLO SULLA A22 AL CASELLO DI FERRARA SUD SULLA A13

CODICE C.U.P. E81B08000060009

PROGETTO DEFINITIVO

D02 (EX 1RE) - VARIANTE ALLA S.P. N.41 IN CORRISPONDENZA DEL TRACCIATO CISPADANO - TRATTO TRA S.P. N. 60 E BRESCELLO

OPERE D'ARTE MAGGIORI - VIADOTTI PONTI

DP003 - PONTE CANALE DI BRESCELLO

CARPENTERIA

SPALLA A

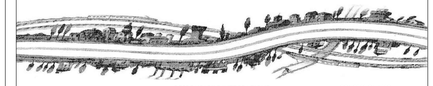

IL PROGETTISTA
Ing. Rodolfo Biondi
Albo Ing. Modena n° 1256
SITECO s.r.l.

RESPONSABILE INTEGRAZIONE PRESTAZIONI SPECIALISTICHE
Ing. Emilio Salsi
Albo Ing. Reggio Emilia n° 945
ORDINE DEGLI INGEGNERI DELLA PROVINCIA DI REGGIO EMILIA

IL CONCESSIONARIO
Autostrada Regionale Cispadana S.p.A.
IL PRESIDENTE
Giuseppe Pellegrini

REV.	DATA	DESCRIZIONE	REDAZIONE	CONTROLLO	APPROVAZIONE
G					
F					
E					
D					
C					
B					
A	17.04.2012	EMISSIONE	W.GIANAROLI	R.BIONDI	E.SALSI

IDENTIFICAZIONE ELABORATO

NUM. PROGR.	FASE	LOTTO	GRUPPO	CODICE OPERA MOD.	TRATTO OPERA	AMBITO	TIPO ELABORATO	PROGRESSIVO	REV.
4950	PD	0	D02	DP003	0	OM	CA	01	A

DATA: MAGGIO 2012

SCALA: 1:50

IL PRESENTE DOCUMENTO NON POTRA' ESSERE COPIATO, RIPRODOTTO O ALTRIMENTI PUBBLICATO, IN TUTTO O IN PARTE, SENZA IL CONSENSO SCRITTO DEL CONCEDENTE. OGNI UTILIZZO NON AUTORIZZATO SARA' PERSEGUITO A NORMA DI LEGGE
THIS DOCUMENT MAY NOT BE COPIED, REPRODUCED OR PUBLISHED, EITHER IN PART OR IN ITS ENTIRETY, WITHOUT THE WRITTEN PERMISSION OF ARCESS CONCESSIONA. UNAUTHORIZED USE WILL BE PROSECUTED BY LAW.

scala di stampa 1:1