PIANTA
APPARECCHI DI APPOGGIO

SCALA 1:200

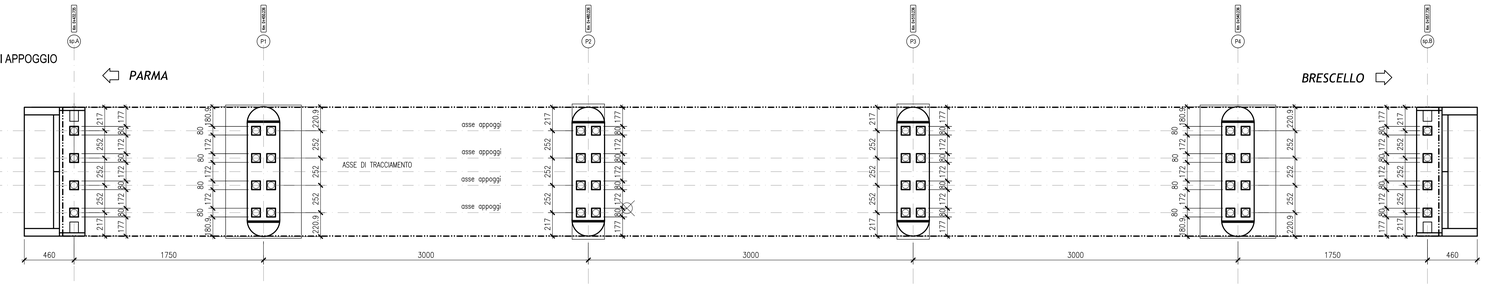

PIANTA
DISPOSITIVI DI APPOGGIO

SCALA 1:200

LEGENDA

APPOGGIO A DISCO ELASTOMERICO CONFINATO UNIDIREZIONALE LONGITUDINALE

ISOLATORE ELASTOMERICO

AZIONI DI PROGETTO

	V (kN)	Fzd (kN)	Δl (mm)
SPALLE	630	1550	± 100
PILE	940	2000	± 100

LEGENDA SIMBOLI:
V: Carico verticale agente sull'isolatore in presenza di sisma
Fzd: Carico verticale massimo allo SLU in esercizio
Δl: Spostamento in condizioni sismiche

DETTAGLIO GIUNTO DI DILATAZIONE IN GOMMA ARMATA

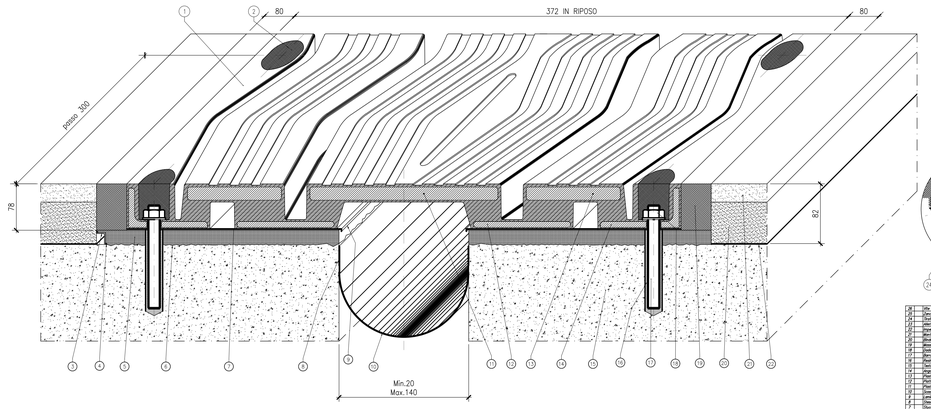

ANCORAGGIO ALTERNATIVO

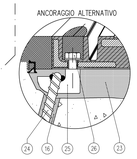

31	1	Perno d'ancoraggio	S355JR EN 10025-2
15	4	Zanca d'ancoraggio	1 C40 TQ+T EN 10083
14	4	Orecchia d'ancoraggio	S355J2 EN 10025-2
13	4	Spina d'ancoraggio	Classe 12.9 EN 20898
11	1	Paraguolvere - Raschiapolvere	Gomma
9	2	Listello laterale	CM1 EN 1337-2
8	1	Guida centrale	S355JR EN 10025-2
7	2	Pattino piano di scorrimento	RS DIN8n 1712 EN 10088-2
6	2	Pattino piano antifrizione	PTFE EN 1337-2
5	1	Guarnizione interna	POM - HC 9021
4	1	Disco in gomma	NR 50±5 Sh/A (MC2)
3	1	Elemento superiore	S355JR EN 10025-2
2	1	Elemento intermedio	S355JR EN 10025-2
1	1	Elemento di base	S355JR EN 10025-2

TITOLO
Appoggio unidirezionale longitudinale
$V_{max\ SLU}$ = 2000 kN; H= 870 kN; Sl= ±110 mm

L'ELEMENTO SUPERIORE È DOTATO DI UNA SUPERFICIE DI RIFERIMENTO SALDATA DI DIMENSIONI 100x100x15

Norma UNI EN 1337
Marcatura (CE)

DETTAGLIO APPOGGIO MULTIDIREZIONALE

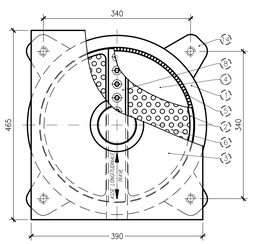

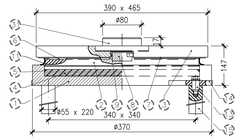

DETTAGLIO ISOLATORE ELASTOMETRICO

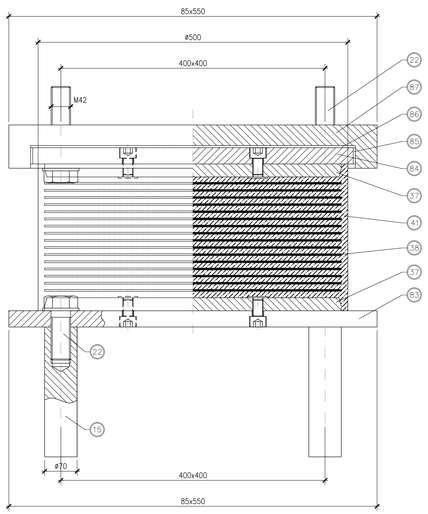

Norma EN 15129
Marcatura CE

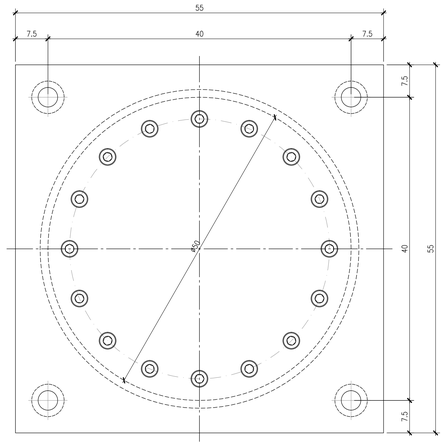

POS.	PEZZI	DESCRIZIONE - DIMENSIONI	MATERIALE
87	1	Piastra d'ancoraggio superiore	S275JR EN 10025
86	1	Pattino piano	PTFE
85	1	Anello di isolamento	Materiale composito dielettrico
84	1	Piastra superiore	S275JR EN 10025
83	1	Piastra d'ancoraggio inferiore	S275JR EN 10025
41		Gomma vulcanizzata	Gdc=1.4 MPa
38		Lamiera di rinforzo vulcanizzata	S275JR EN 10025
37	2	Piastra vulcanizzata	S275JR EN 10025
22	8	Vite d'ancoraggio TE M42	Classe 8.8 EN 20898
15	4	Zanca d'ancoraggio inferiore	1C40 TQ+T EN 10083

TITOLO
Isolatore elastomerico "DIELETTRICO"
K_e=2.91 kN/mm

GIUNTO MARCIAPIEDE
SCALA 1:10

SEZIONE A-A

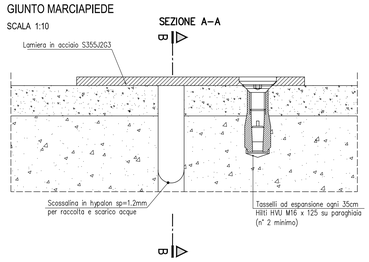

SEZIONE B-B

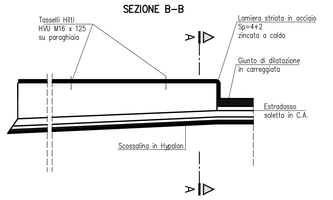

scala di stampa 1:1

KEY-PLAN

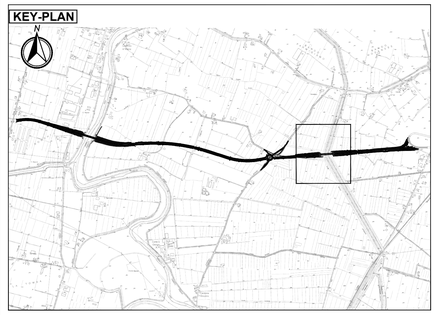

LEGENDA

+XXX.XXX — Quota altimetrica in prospetto/sezione

Calcestruzzo armato

ELABORATI DI RIFERIMENTO

Elenco delle normative di riferimento	PD_0_0000_0000_0_GE_KT_01_A
Tabella dei materiali e classi di esposizione calcestruzzo	PD_0_0000_0000_0_GE_TB_01_A
Vita Utile e Classi d'Uso delle opere	PD_0_0000_0000_0_GE_KT_02_A

CARATTERISTICHE DEI MATERIALI

NOTE

GLI ANGOLI SONO ESPRESSI IN GRADI SESSADECIMALI
LE QUOTE ALTIMETRICHE SONO ESPRESSE IN METRI
LE DIMENSIONI SONO ESPRESSE IN CENTIMETRI
I DIAMETRI SONO ESPRESSI IN MILLIMETRI
(salvo dove diversamente indicato)

IL CONCEDENTE — Regione Emilia-Romagna

IL CONCESSIONARIO — ARC Autostrada Regionale Cispadana

AUTOSTRADA REGIONALE CISPADANA
DAL CASELLO DI REGGIOLO-ROLO SULLA A22 AL CASELLO DI FERRARA SUD SULLA A13

CODICE C.U.P. E81B08000060009

PROGETTO DEFINITIVO

D02 (EX 1RE) - VARIANTE ALLA S.P. N.41 IN CORRISPONDENZA DEL TRACCIATO CISPADANO - TRATTO TRA S.P. N. 60 E BRESCELLO

OPERE D'ARTE MAGGIORI - VIADOTTI PONTI
DP003 - PONTE CANALE DI BRESCELLO
SISTEMI DI VINCOLAMENTO E DETTAGLI

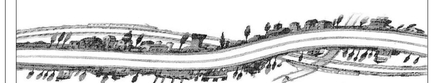

IL PROGETTISTA
Ing. Rodolfo Biondi
Albo Ing. Modena n° 1256
SITECO s.r.l.

RESPONSABILE INTEGRAZIONE PRESTAZIONI SPECIALISTICHE
Ing. Emilio Salsi
Albo Ing. Reggio Emilia n° 945

IL CONCESSIONARIO
Autostrada Regionale Cispadana S.p.A.
IL PRESIDENTE
Graziano Pattuzzi

REV.	DATA	DESCRIZIONE	REDAZIONE	CONTROLLO	APPROVAZIONE
G					
F					
E					
D					
C					
B					
A	17.04.2012	EMISSIONE	W.GIANAROLI	R.BIONDI	E.SALSI

IDENTIFICAZIONE ELABORATO

NUM. PROGR.	FASE	LOTTO	GRUPPO	CODICE OPERA WBS	TRATTO OPERA	AMBITO	TIPO ELABORATO	PROGRESSIVO	REV.
4956	PD	0	D02	DP003	0	OM	PC	01	A

DATA: MAGGIO 2012
SCALA: VARIE

IL PRESENTE DOCUMENTO NON POTRA' ESSERE COPIATO, RIPRODOTTO O ALTRIMENTI PUBBLICATO, IN TUTTO O IN PARTE, SENZA IL CONSENSO SCRITTO DEL CONCEDENTE. OGNI UTILIZZO NON AUTORIZZATO SARA' PERSEGUITO A NORMA DI LEGGE
THIS DOCUMENT MAY NOT BE COPIED, REPRODUCED OR PUBLISHED, EITHER IN PART OR IN ITS ENTIRETY, WITHOUT THE WRITTEN PERMISSION OF ARCESIA CONCESSIONA. UNAUTHORIZED USE WILL BE PROSECUTED BY LAW.