PIANTA IMPALCATO SUPERIORE
Scala 1:100

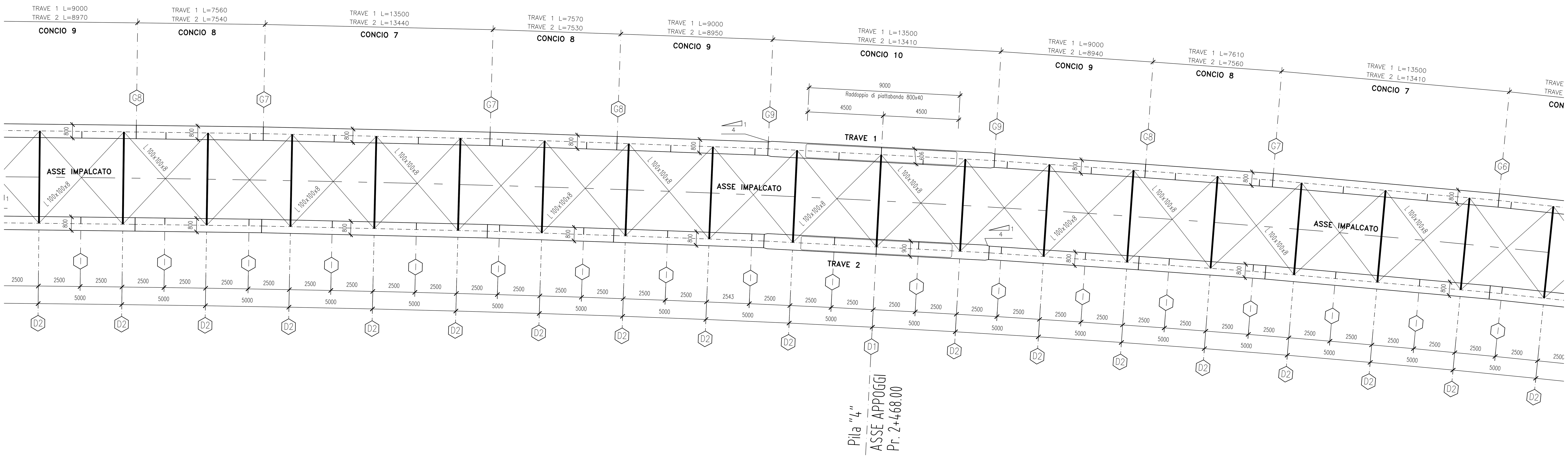

SEZIONE TIPO IN ASSE APPOGGI
Scala 1:50

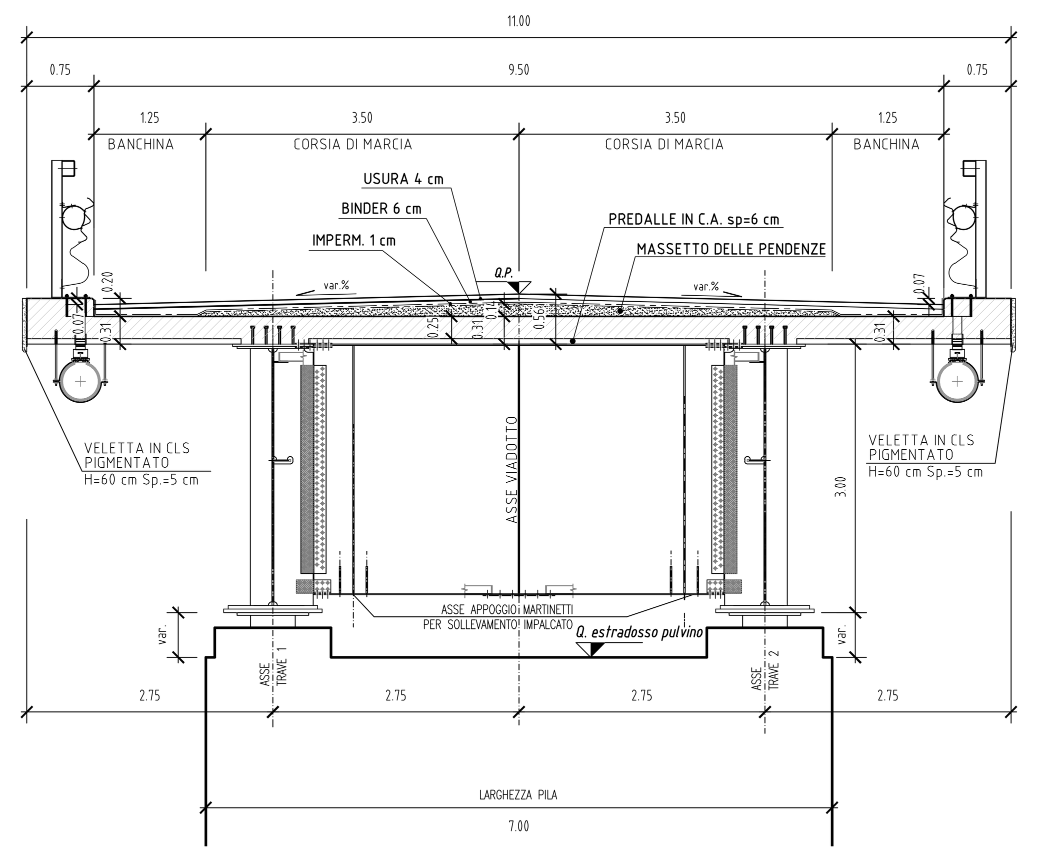

SEZIONE TIPO IN CAMPATA
Scala 1:50

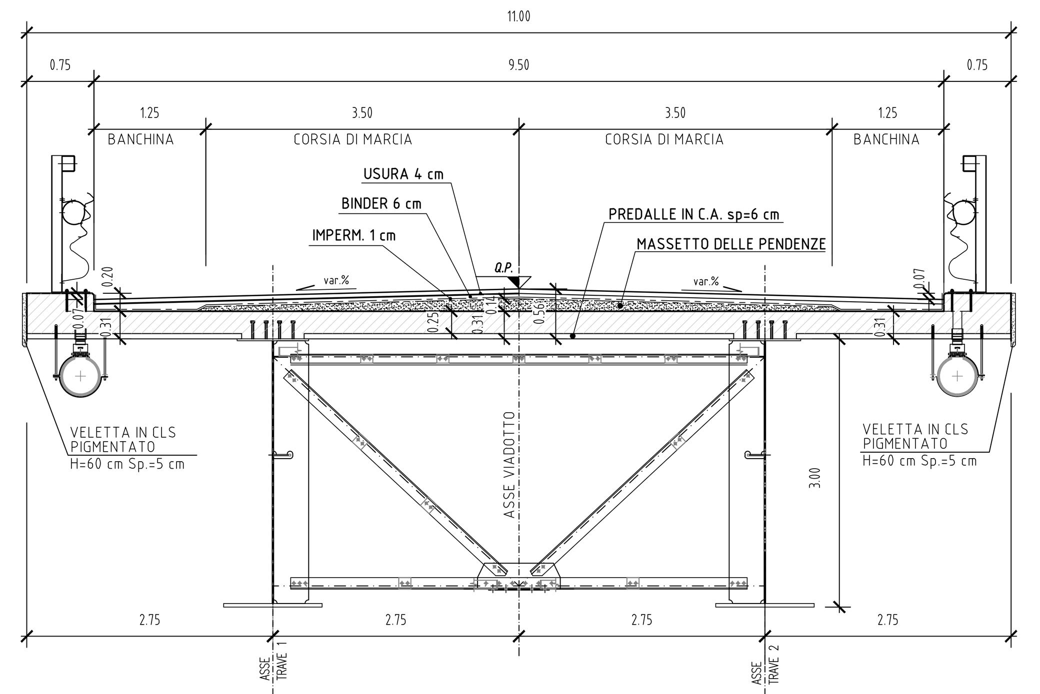

PIANTA IMPALCATO INFERIORE
Scala 1:100

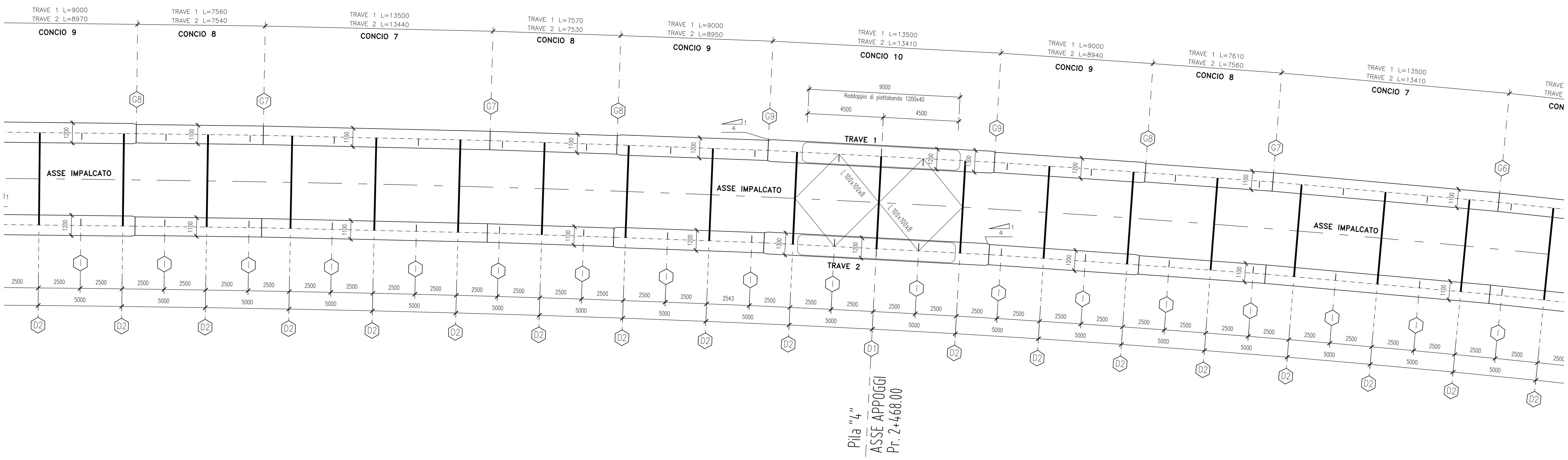

CONCIO TIPO		C1	C2	C3	C4	C5	C6	C7	C8	C9	C10
ALTEZZA TOTALE (TRAVI)		3000	3000	3000	3000	3000	3000	3000	3000	3000	3000
PIATTABANDA SUPERIORE		800x20	800x30	800x30	900x40	800x30	800x30	800x30	800x30	800x30	900x40
Radd. interno PIATTABANDA SUP.		----	----	----	800x40	----	----	----	----	----	800x40
ANIMA VERTICALE (TRAVI)		20	16	16	20	16	16	16	16	16	20
PIATTABANDA INFERIORE		900x40	1200x40	1200x40	1200x40	1100x40	1100x40	1100x40	1100x40	1200x40	1300x40
Radd. interno PIATTABANDA INF.		----	----	----	1100x40	----	----	----	----	----	1200x40
SALDATURE	X	10x10	8x8	8x8	10x10	8x8	8x8	8x8	8x8	8x8	10x10
	Y	10x10	8x8	8x8	10x10	8x8	8x8	8x8	8x8	8x8	10x10

- TUTTE LE QUOTE RIPORTATE SONO IN ASSE STRUTTURA E SONO DA INTENDERSI SUL PIANO ORIZZONTALE SE NON DIVERSAMENTE INDICATO
- GLI SCHEMI RIPORTATI SONO TIPOLOGICI, PER LO SVILUPPO DELLE MISURE EFFETTIVE, NEI DISEGNI DI OFFICINA TENERE CONTO DELLA LIVELLETTA LONGITUDINALE E DELL'EFFETTO CONTROMONTA.
- I CONTROVENTI SIA SUPERIORI CHE INFERIORI SONO COSTITUITI DA UN PROFILATO AD "L" (100x8) mm

NOTE GENERALI

- Verranno emesse procedure operative per montaggio, varo, controllo contromonta
- E' necessario movimentare la trave con bilancini di presa in modo da evitare svergolamenti anomali in fase di sollevamento. Si prevede di montare campate complete; tutti i pezzi movimentati devono avere le crociere di controvento. Eventuali variazioni potrebbero richiedere anche la modifica del posizionamento dei controventi.

SIMBOLOGIA :

	M10	M12	M14	M16	M18	M20	M22	M24	M27	M30
foro:	≤11mm	≤13mm	≤15mm	≤17mm	≤19mm	≤21mm	≤23.5mm	≤25.5mm	≤28.5mm	≤31.5mm

anas GRUPPO FS ITALIANE — Direzione Progettazione e Realizzazione Lavori

ADEGUAMENTO S.S. n°87 "SANNITICA"

Interventi localizzati per garantire la percorribilità immediata
Tratto "Campobasso – Bivio S.Elia"
Lotti A2 e A3

PROGETTO DEFINITIVO — COD. CB 150

PROGETTAZIONE:
(Mandataria) bonifica spa
(Mandante) SOIL Geotechnics Geology Structures Offshore
(Mandante) FRANCHETTI

PROGETTISTA:
Ing. Franco Persio Bocchetto – Ordine Ing. Roma n.°8664–Sez A
Ing. Luigi Albert – Ordine Ing. Milano n.°14725–Sez A
Ing. Paolo Franchetti – Ordine Ing. Vicenza n.°2013–Sez A

GEOLOGO:
Geol. Dott. Anna Maria Bruna
Ordine Geol. Lazio n. 1531

RESPONSABILE DELL'INTEGRAZIONE DELLE DISCIPLINE SPECIALISTICHE:
Ing. Franco Persio Bocchetto – Ordine Ing. Roma n.°8664–Sez A

COORDINATORE DELLA SICUREZZA:
Ing. Andrea Maria Enea Failla – Ordine Ing. Catania n.°A6701

VISTO: IL RESPONSABILE DEL PROCEDIMENTO
Ing. CLAUDIO BUCCI

05 OM–OPERE D'ARTE MAGGIORI
05.03 VI03
Carpenteria metallica impalcato:Tavola d'assieme – Tav.3di8

CODICE PROGETTO (PROGETTO / LIV. PROG. / ANNO)	NOME FILE	REVISIONE	SCALA:
DPCB0150 D 22	T00VI03STRCP07B CODICE ELAB. T00VI03STRCP07	B	1:100/50

REV.	DESCRIZIONE	DATA	REDATTO	VERIFICATO	APPROVATO
C					
B	ISTRUTTORIA ANAS	Luglio 2022	Geom. M.Felici	Ing. A.Tosiani	Ing. F.P.Bocchetto
A	EMISSIONE	Aprile 2022	Geom. M.Felici	Ing. A.Tosiani	Ing. F.P.Bocchetto