PARATOIA TIPO 1

PARATOIA A DOPPIO SETTORE MECCANIZZATA

PIANTA

SCALA 1:25

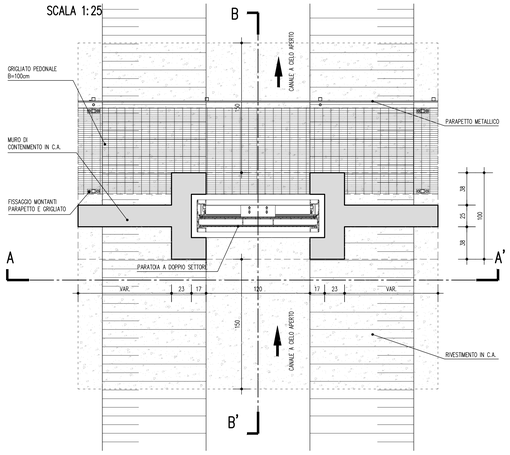

SEZIONE TRASVERSALE A–A'

SCALA 1:25

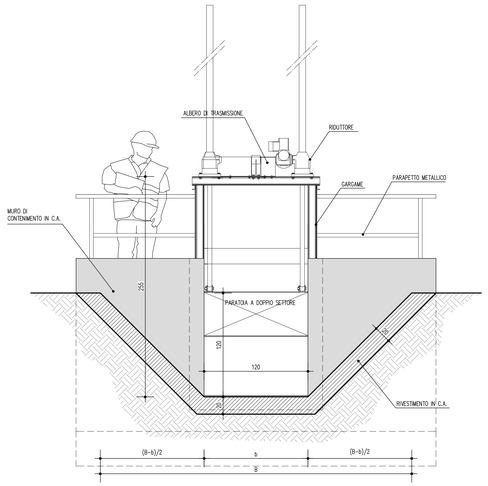

SEZIONE TRASVERSALE B–B'

SCALA 1:25

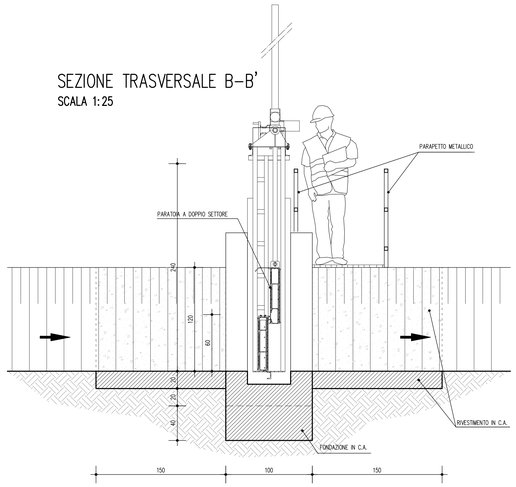

PARATOIA TIPO 2–3–4–5

PARATOIA MONOSETTORE MECCANIZZATA

PIANTA

SCALA 1:25

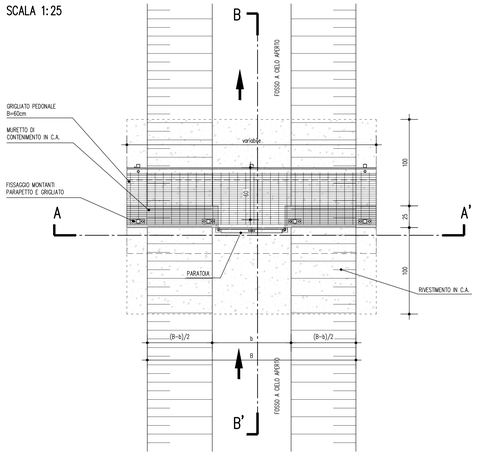

SEZIONE TRASVERSALE A–A'

SCALA 1:25

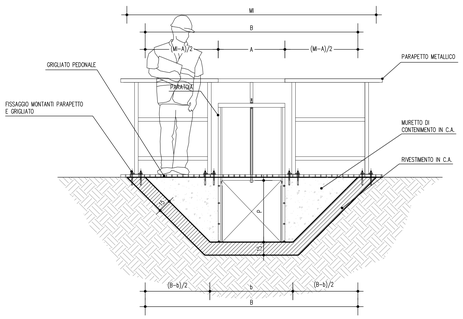

SEZIONE TRASVERSALE B–B'

SCALA 1:25

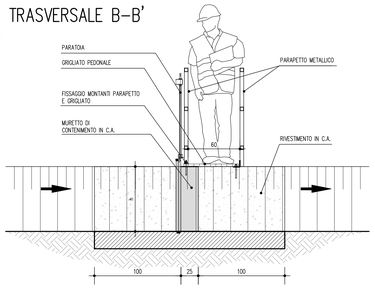

PARATOIA TIPO 6–7–8

PARATOIA PIANA MANUALE

PIANTA

SCALA 1:25

TIPO 6

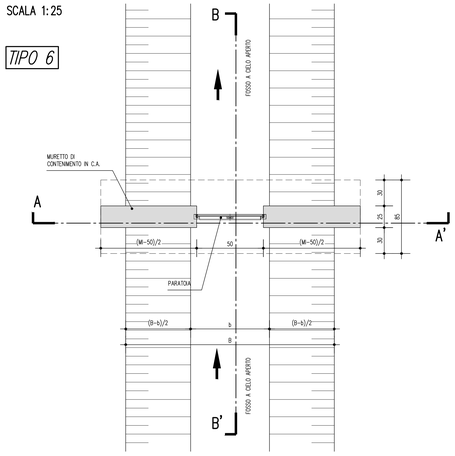

SEZIONE TRASVERSALE A–A'

SCALA 1:25

TIPO 6

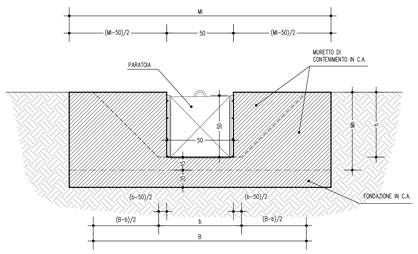

SEZIONE TRASVERSALE B–B'

SCALA 1:25

TIPO 6

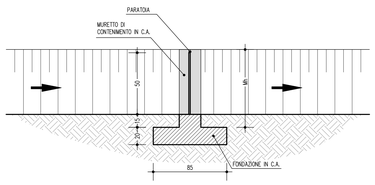

PARATOIA TIPO 9–10–11–12–13

PARATOIA A CLAPET

PIANTA

SCALA 1:25

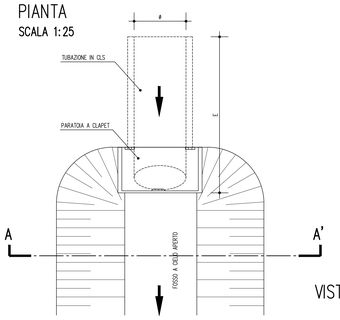

VISTA ASSONOMETRICA

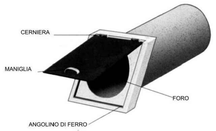

SEZIONE TRASVERSALE A–A'

SCALA 1:25

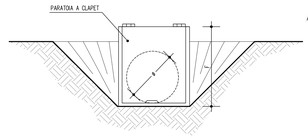

INTERSEZIONE A TRE VIE

PIANTA TIPOLOGICA

SCALA 1:50

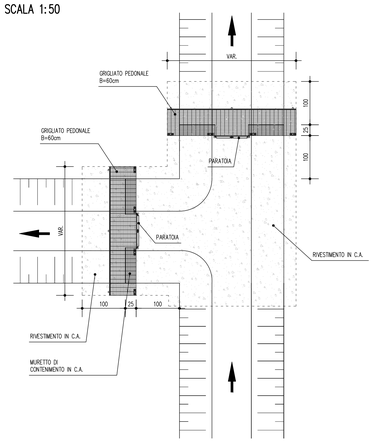

INTERSEZIONE A QUATTRO VIE

PIANTA TIPOLOGICA

SCALA 1:50

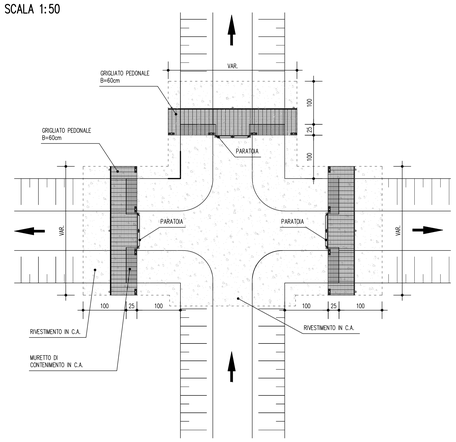

PIANTA

SCALA 1:25

TIPO 7–8

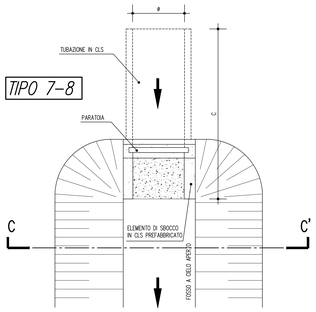

SEZIONE TRASVERSALE C–C'

SCALA 1:25

TIPO 7–8

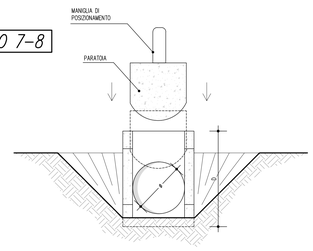

VISTA ASSONOMETRICA

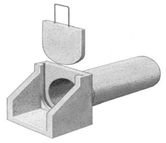

CARATTERISTICHE GEOMETRICHE DELLE PARATOIE

TIPOLOGIE			larghezza A (cm)	altezza P (cm)	diametro ϕ (cm)	lunghezza C (cm)	altezza D (cm)	lunghezza E (cm)	altezza F (cm)
PARATOIE MECCANIZZATE	1	DOPPIO SETTORE	120	120					
	2	MONOSETTORE	150	150					
	3	MONOSETTORE	120	120					
	4	MONOSETTORE	100	100					
	5	MONOSETTORE	80	80					
PARATOIE PIANE MANUALI	6	QUADRATE	50	50					
	7	PER TUBAZIONI			50	165	85		
	8	PER TUBAZIONI			60	175	100		
PARATOIE CON CLAPET	9	PER TUBAZIONI			30			145	60
	10	PER TUBAZIONI			50			165	85
	11	PER TUBAZIONI			60			175	100
	12	PER TUBAZIONI			80			180	115
	13	PER TUBAZIONI			100			185	135

ELABORATI DI RIFERIMENTO

PD_0_D03_DWS00_0_WW_P2_01_A	PLANIMETRIA DI PROGETTO CON RISOLUZIONE DELLE INTERFERENZE IDRAULICHE TAV. 1 DI 2
PD_0_D03_DWS00_0_WW_P2_02_A	PLANIMETRIA DI PROGETTO CON RISOLUZIONE DELLE INTERFERENZE IDRAULICHE TAV. 2 DI 2

CARATTERISTICHE DEI MATERIALI

- SOTTOFONDAZIONI: CALCESTRUZZO A RESISTENZA CLASSE C12/15
- MANUFATTI: CALCESTRUZZO A RESISTENZA CLASSE C32/40
- RIVESTIMENTO FOSSI E CANALI: CALCESTRUZZO A RESISTENZA CLASSE C32/40
- ACCIAIO PER C.A.:
  - barre — CLASSE B450C
  - rete elettrosaldata diam.<=10mm — CLASSE B450A
  - rete elettrosaldata diam. >10mm — CLASSE B450C
- ACCIAIO PER CARPENTERIE:
  - elementi saldati — S355J2+N, S355K2+N, S355K2+N
- ACCIAIO PER PARAPETTI:
- GRIGLIATI METALLICI:
  - classe di portata: 1
  - portata: folla compatta
  - carico dinamico: 630daN/mq
  - dimensioni barra portante: (20x2)mm
  - interasse barre portanti: 44mm
  - materiale: acciaio S235JR zincato
  - freccia amm.: 5mm

NOTE

- INCIDENZA ACCIAIO IN BARRE PER MANUFATTI 50 kg/m³
- INCIDENZA ACCIAIO IN RETE ELETTROSALDATA PER RIVESTIMENTO CANALI 30 kg/m³
- I GRIGLIATI DEVONO SOPPORTARE UN SOVRACCARICO ACCIDENTALE DI 6,3 kN/m CORRISPONDENTE AD UN CARICO DA FOLLA DINAMIZZATO UNIFORMEMENTE DISTRIBUITO.

IL CONCEDENTE

Regione Emilia-Romagna

IL CONCESSIONARIO

ARC AUTOSTRADA REGIONALE CISPADANA

AUTOSTRADA REGIONALE CISPADANA

DAL CASELLO DI REGGIOLO-ROLO SULLA A22 AL CASELLO DI FERRARA SUD SULLA A13

CODICE C.U.P. E81B08000060009

PROGETTO DEFINITIVO

VIABILITA' DI ADDUZIONE AL SISTEMA AUTOSTRADALE
D03 (ex 2RE) Cispadana tra la SP n°2 "Reggiolo-Gonzaga" e la ex SS n°62 "della Cisa"

IDROLOGIA E IDRAULICA

IDRAULICA CORSI D'ACQUA SECONDARI E MINORI

TIPOLOGICO E PARTICOLARI COSTRUTTIVI MANUFATTI IDRAULICI 1/2

IL PROGETTISTA	RESPONSABILE INTEGRAZIONE PRESTAZIONI SPECIALISTICHE	IL CONCESSIONARIO
Ing. Riccardo Telò Albo Ing. Parma n°1099	Ing. Emilio Salsi Albo Ing. Reggio Emilia n° 945	Autostrada Regionale Cispadana S.p.A. IL PRESIDENTE Graziano Pattuzzi

REV.	DATA	DESCRIZIONE	REDAZIONE	CONTROLLO	APPROVAZIONE
G					
F					
E					
D					
C					
B					
A	17.04.2012	EMISSIONE	Ing.Mammi	Ing.Telò	Ing.Salsi

IDENTIFICAZIONE ELABORATO

NUM. PROGR.	FASE	LOTTO	GRUPPO	CODICE OPERA WBS	TRATTO OPERA	AMBITO	TIPO ELABORATO	PROGRESSIVO	REV.	DATA	SCALA
5047	PD	0	D03	DWS00	0	WW	TP	014	A	MAGGIO 2012	varie

IL PRESENTE DOCUMENTO NON POTRA' ESSERE COPIATO, RIPRODOTTO O ALTRIMENTI PUBBLICATO, IN TUTTO O IN PARTE, SENZA IL CONSENSO SCRITTO DEL CONCEDENTE. OGNI UTILIZZO NON AUTORIZZATO SARA' PERSEGUITO A NORMA DI LEGGE.
THIS DOCUMENT MAY NOT BE COPIED, REPRODUCED OR PUBLISHED, EITHER IN PART OR IN ITS ENTIRETY, WITHOUT THE WRITTEN PERMISSION OF ARCESS CONCESSIONARIA AUTOSTRADA S.P.A. UNAUTHORIZED USE WILL BE PROSECUTED BY LAW.