SBOCCO TOMBINO SCATOLARE PER ATTRAVERSAMENTO PRIVATO

PIANTA

SCALA 1:50

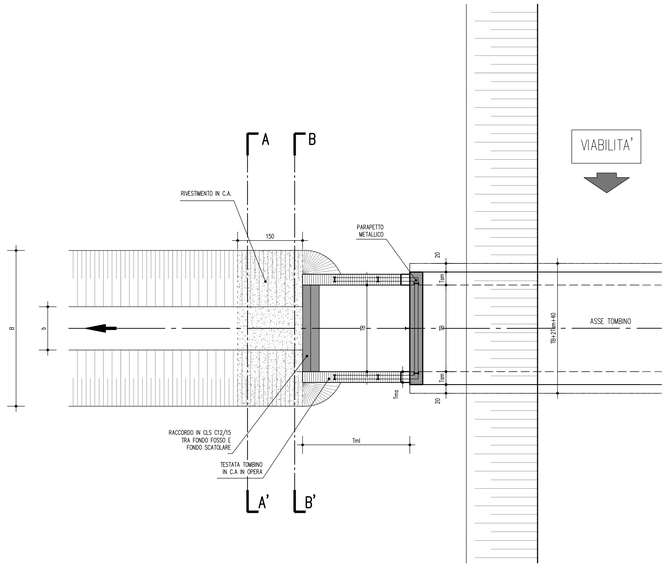

SEZIONE LONGITUDINALE

SCALA 1:50

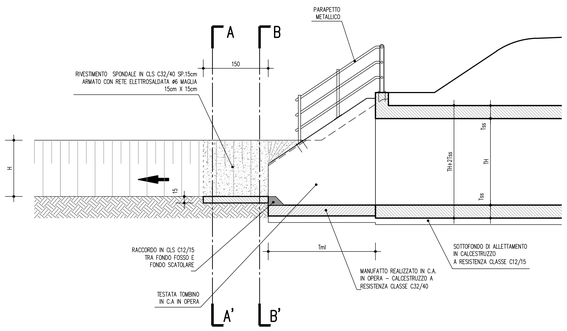

SBOCCO TOMBINO CIRCOLARE PER ATTRAVERSAMENTO PRIVATO

PIANTA

SCALA 1:50

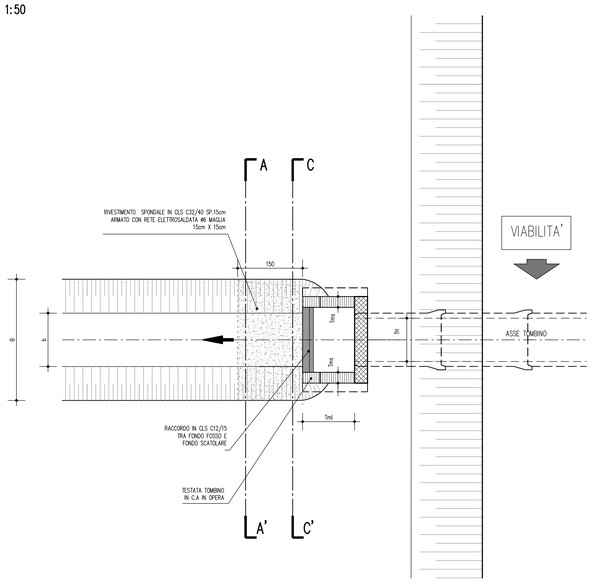

SEZIONE LONGITUDINALE

SCALA 1:50

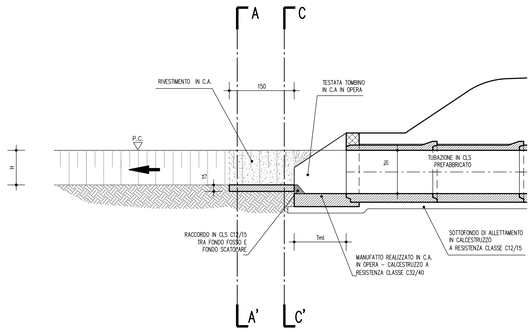

SEZIONE B–B'

SCALA 1:25

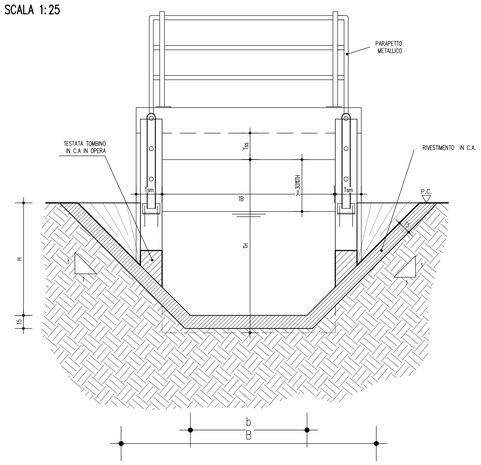

SEZIONE A–A'

SCALA 1:25

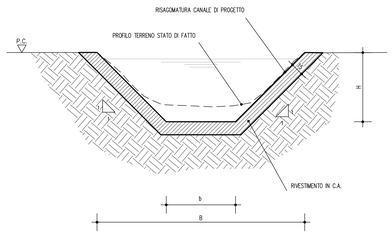

SEZIONE C–C'

SCALA 1:25

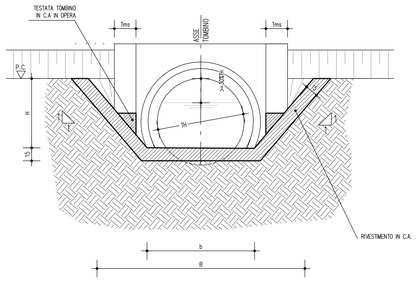

CARATTERISTICHE GEOMETRICHE DEI MANUFATTI

TOMBINI	Caratteristiche costruttive	base	altezza	area	lunghezza muro d'ala	spessore muro d'ala
		TB	TH	TA	Tml	Tms
		m	m	m^2	m	m
tubazione circolare	prefabbricato		0,60	0,28	1,20	0,25
tubazione circolare	prefabbricato		0,80	0,50	1,20	0,25
tubazione circolare	prefabbricato		1,00	0,79	1,50	0,25
tubazione circolare	prefabbricato		1,20	1,13	1,80	0,25
tubazione scatolare	in opera	1,50	1,00	1,50	2,00	0,30
tubazione scatolare	in opera	1.50	1,50	2,25	2,00	0,30
tubazione scatolare	in opera	2,00	1,50	3,00	2,00	0,30
tubazione scatolare	in opera	2,00	2,00	4,00	2,50	0,40

ELABORATI DI RIFERIMENTO

PD_0_D07_DWS07_A_WW_P2_01-02_A	PLANIMETRIA DI PROGETTO CON RISOLUZIONE DELLE INTERFERENZE IDRAULICHE - TAV. 1-2
PD_0_D06_DWS06_A_WW_P2_01-02_A	PLANIMETRIA DI PROGETTO CON RISOLUZIONE DELLE INTERFERENZE IDRAULICHE - TAV. 1-2
PD_0_D04_DWS04_B_WW_P2_01_A	PLANIMETRIA DI PROGETTO CON RISOLUZIONE DELLE INTERFERENZE IDRAULICHE
PD_0_D05_DWS05_C_WW_P2_01-05_A	PLANIMETRIA DI PROGETTO CON RISOLUZIONE DELLE INTERFERENZE IDRAULICHE - TAV. 1-5
PD_0_D08_DWS08_D_WW_P2_01-04_A	PLANIMETRIA DI PROGETTO CON RISOLUZIONE DELLE INTERFERENZE IDRAULICHE - TAV. 1-4

CARATTERISTICHE DEI MATERIALI

TUBAZIONI CIRCOLARI:
TUBAZIONI CIRCOLARE IN CLS PREFABBRICATO DEL TIPO AUTOPORTANTE A BASE PIANA POSATO SU SOTTOFONDO IN CLS A RESISTENZA CLASSE C12 /25 E SIGILLATI NEI GIUNTI PER GARANTIRE PERFETTA TENUTA IDRAULICA

MANUFATTI SCATOLARI:
MANUFATTO IN CLS IN OPERA REALIZZATO SU SOTTOFONDO DI ALLETTAMENTO SECONDO TIPOLOGIA COSTRUTTIVA PREVISTA E SIGILLATI NEI GIUNTI PER GARANTIRE PERFETTA TENUTA IDRAULICA

RIVESTIMENTO SPONDALE:
CLS A RESISTENZA CLASSE C32/40, CON SPESSORE DI 15cm SU FONDO E SPONDE, ARMATO CON RETE ELETTROSALDATA Ø6 E MAGLIE 15x15cm.

NOTE

LE DIMENSIONI DEI TOMBINI INDICATE IN PLANIMETRIA SONO AL NETTO DEI CEDIMENTI DEI RILEVATI. PER LE REALI DIMENSIONI DI COSTRUZIONE ED UBICAZIONE ALTIMETRICA RIFERIRSI ALL'ELABORATO:
PD_0_000_0TS00_0_ON_07_A TOMBINI SCATOLARI - CARATTERISTICHE GEOMETRICHE

IL RIVESTIMENTO SPONDALE IN CLS E' STATO CLASSIFICATO DI TIPO S, COME RIPORTATO NEGLI ELABORATI DI RIFERIMENTO SOPRA INDICATI. QUESTA TIPOLOGIA E' PREVISTA NEL CASO DI FOSSI PRIVATI.

IL CONCEDENTE

Regione Emilia-Romagna

IL CONCESSIONARIO

ARC AUTOSTRADA REGIONALE CISPADANA

AUTOSTRADA REGIONALE CISPADANA
DAL CASELLO DI REGGIOLO-ROLO SULLA A22 AL CASELLO DI FERRARA SUD SULLA A13

CODICE C.U.P. E81B08000060009

PROGETTO DEFINITIVO

VIABILITA' DI ADDUZIONE AL SISTEMA AUTOSTRADALE
D04-08 (ex 1FE) - Raccordo Bondeno-Cento-Autostrada Cispadana

IDROLOGIA E IDRAULICA

IDRAULICA CORSI D'ACQUA SECONDARI - TIPOLOGICI

TIPOLOGICO TOMBINI E PARTICOLARI COSTRUTTIVI: ATTRAVERSAMENTI PRIVATI

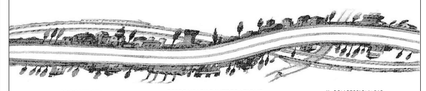

IL PROGETTISTA
Ing. Riccardo Telo
Albo Ing. Parma n° 1099

RESPONSABILE INTEGRAZIONE PRESTAZIONI SPECIALISTICHE
Ing. Emilio Salsi
Albo Ing. Reggio Emilia n° 945

IL CONCESSIONARIO
Autostrada Regionale Cispadana S.p.A.
IL PRESIDENTE
Giuseppe Patturelli

REV.	DATA	DESCRIZIONE	REDAZIONE	CONTROLLO	APPROVAZIONE
G					
F					
E					
D					
C					
B					
A	17.04.2012	EMISSIONE	ZANZUCCHI	TELO'	SALSI

IDENTIFICAZIONE ELABORATO

NUM. PROGR.	FASE	LOTTO	GRUPPO	CODICE OPERA MOD.	TIPO OPERA	AMBITO	TIPO ELABORATO	PROGRESSIVO	REV.
5325	PD	0	D00	DWS00	A	WW	PC	03	A

DATA: MAGGIO 2012

SCALA: VARIE

IL PRESENTE DOCUMENTO NON POTRA' ESSERE COPIATO, RIPRODOTTO O ALTRIMENTI PUBBLICATO, IN TUTTO O IN PARTE, SENZA IL CONSENSO SCRITTO DEL CONCEDENTE. OGNI UTILIZZO NON AUTORIZZATO SARA' PERSEGUITO A NORMA DI LEGGE
THIS DOCUMENT MAY NOT BE COPIED, REPRODUCED OR PUBLISHED, EITHER IN PART OR IN ITS ENTIRETY, WITHOUT THE WRITTEN PERMISSION OF ARCCISE CONCESSIONAIRE. UNAUTHORIZED USE WILL BE PROSECUTED BY LAW.