PIANTA FONDAZIONI SP2

SCALA 1:50

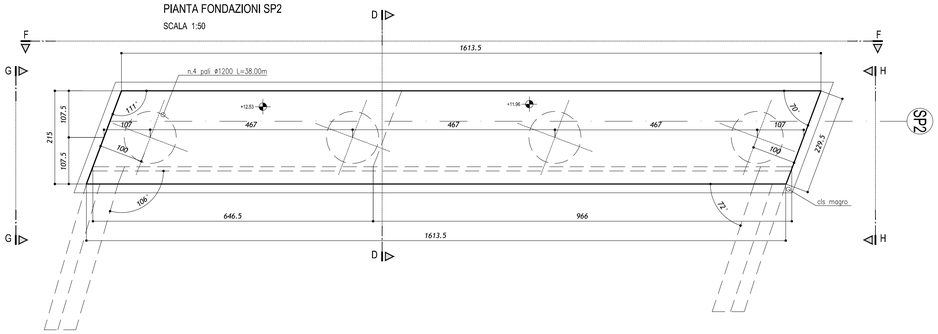

PROSPETTO G

SCALA 1:50

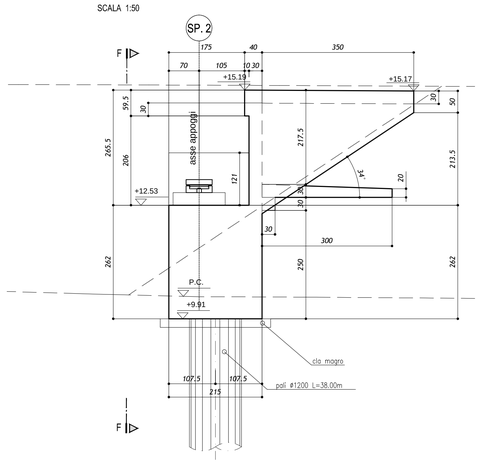

FASI ESECUTIVE SPALLA

SCALA 1:100

1. ESECUZIONE DEL RILEVATO IN BASE ALLE INDICAZIONI GEOTECNICHE

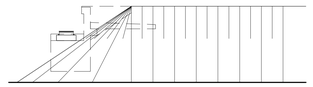

2. ATTESA DEI TEMPI PER L'ESAURIMENTO DEI CEDIMENTI DI CONSOLIDAZIONE

3. SCAVO DEL RILEVATO IN ECCESSO FINO A RAGGIUNGERE IL PIANO DI LAVORO PER I PALI A +0,60m DA INTRADOSSO PLINTO

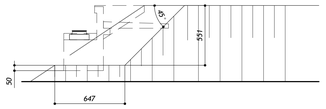

4. ESECUZIONE DEI PALI

5. SCAVO FINO AD INTRADOSSO PLINTO E SCAPITOZZATURA PALI

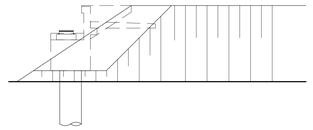

6. ESECUZIONE DELLA SPALLA E DEL RINTERRO

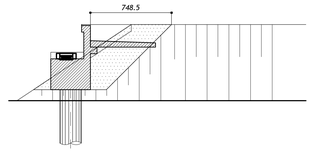

PIANTA ELEVAZIONI SP2

SCALA 1:50

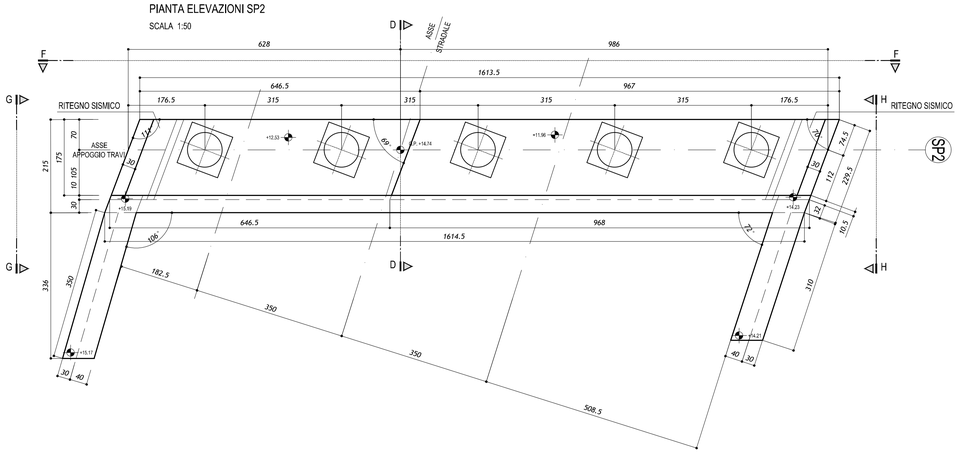

PROSPETTO H

SCALA 1:50

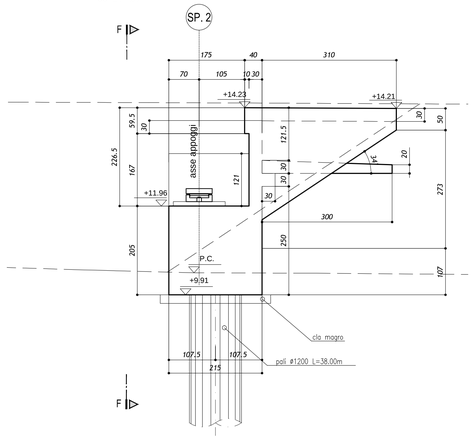

PROSPETTO F

SCALA 1:50

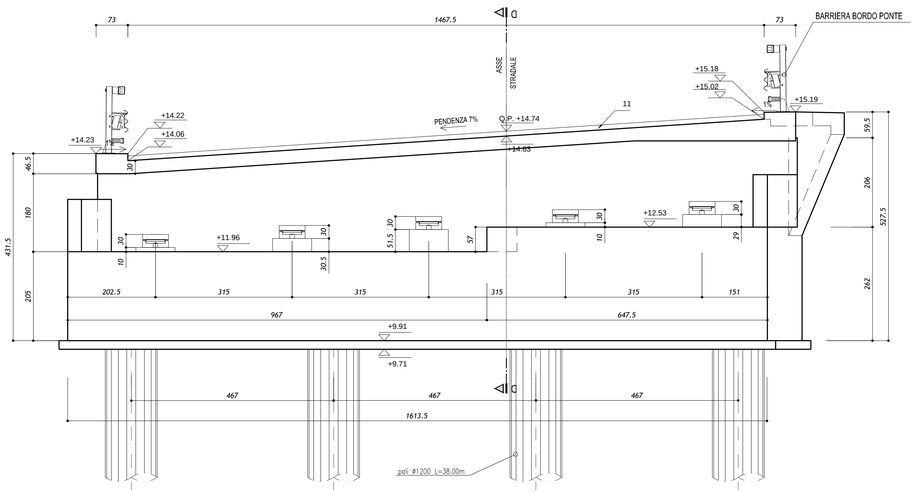

CARPENTERIA SP2

SEZIONE TRASVERSALE D-D

SCALA 1:50

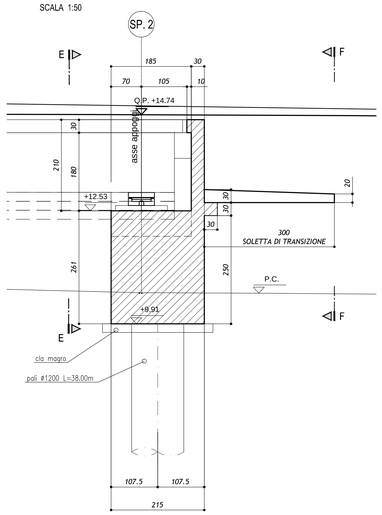

KEY-PLAN

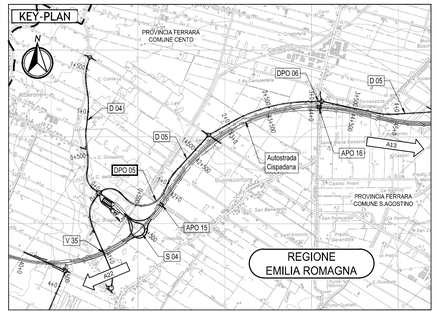

LEGENDA

ELABORATI DI RIFERIMENTO

PD_0_0000_0000_0_GE_KT_01 - ELENCO DELLE NORMATIVE DI RIFERIMENTO
PD_0_0000_0000_0_GE_KT_02 - VITA UTILE E CLASSI D'USO DELLE OPERE

PD_0_D05_DPO05_D_OM_RC_01 - RELAZIONE TECNICA DI CALCOLO
PD_0_D05_DPO05_D_OM_PZ_01 - PLANIMETRIA GENERALE - PROSPETTO - PIANTA E SEZIONE FONDAZIONI
PD_0_D05_DPO05_D_OM_PC_01 - PLUVIALI - PARTICOLARI COSTRUTTIVI
PD_0_D05_DPO05_D_OM_CA_01 - CARPENTERIA SPALLE - FASI ESECUTIVE - TAV. A
PD_0_D05_DPO05_D_OM_CA_03 - CARPENTERIA IMPALCATO E PARTICOLARI COSTRUTTIVI
PD_0_D05_DPO05_D_OM_CA_04 - CARPENTERIA TRAVI - PIANTA - PROSPETTO E SEZIONE
PD_0_D05_DPO05_D_OM_PI_01 - SCHEMA APPOGGI, GIUNTI E RITEGNI SISMICI

CARATTERISTICHE DEI MATERIALI

PD_0_0000_0000_0_GE_TB_01 - TABELLA MATERIALI E CLASSI DI ESPOSIZIONE CALCESTRUZZO

NOTE

_TUTTE LE MISURE SONO ESPRESSE IN CENTIMETRI

_TUTTE LE QUOTE ALTIMETRICHE SONO ESPRESSE METRI s.l.m

_TUTTI GLI ANGOLI SONO ESPRESSI IN GRADI SESSADECIMALI

IL CONCEDENTE

Regione Emilia-Romagna

IL CONCESSIONARIO

ARC AUTOSTRADA REGIONALE CISPADANA

AUTOSTRADA REGIONALE CISPADANA
DAL CASELLO DI REGGIOLO-ROLO SULLA A22 AL CASELLO DI FERRARA SUD SULLA A13

CODICE C.U.P. EB18080000600009

PROGETTO DEFINITIVO

VIABILITA' DI ADDUZIONE AL SISTEMA AUTOSTRADALE D04-08 (ex 1FE)
Raccordo Bondeno-Cento-Autostrada Cispadana

OPERE STRUTTURALI

OPERE D'ARTE MAGGIORI - VIADOTTI E PONTI - D05 (EX 1FE - TRATTO C)

DPO05 - PONTE SU CONDOTTO GENERALE

CARPENTERIA SPALLE E FASI ESECUTIVE - TAV. B

IL PROGETTISTA

Alpina S.p.A.
Dott. Ing. Marco Bonfanti
Ordine Ingegneri di Milano n° A25534

RESPONSABILE INTEGRAZIONE PRESTAZIONI SPECIALISTICHE
Ing. Emilio Salsi
Albo Ing. Reggio Emilia n° 945

IL CONCESSIONARIO
Autostrada Regionale Cispadana S.p.A.
IL PRESIDENTE
Graziano Pettuzzi

REV:	DATA	DESCRIZIONE	REDAZIONE	CONTROLLO	APPROVAZIONE
G					
F					
E					
D					
C					
B					
A	17.04.2012	EMISSIONE	Ing. Illuminati	Ing. Bonfanti	Ing. Salsi

IDENTIFICAZIONE ELABORATO

N.GR. PROGR.	FAS.	LOTTO	GRUPPO	CODICE OPERA ARC	TIPOLOGIA OPERA	ARGOM.	TIPO ELABORATO	PROGRESSIVO	REV.
E 0 4	P D	0	D 0 5	D P O 0 5	C	O M	C A	0 2	A

DATA: MAGGIO 2012

SCALA: VARIE

IL PRESENTE DOCUMENTO NON POTRA' ESSERE COPIATO, RIPRODOTTO O ALTRIMENTI PUBBLICATO, IN TUTTO O IN PARTE, SENZA IL CONSENSO SCRITTO DEL CONCEDENTE. OGNI UTILIZZO NON AUTORIZZATO SARA' PERSEGUITO A NORMA DI LEGGE.
THIS DOCUMENT MAY NOT BE COPIED, REPRODUCED OR PUBLISHED, EITHER IN PART OR IN ITS ENTIRETY, WITHOUT THE WRITTEN PERMISSION OF ARCCIS CONCESSIONAIRE. UNAUTHORIZED USE WILL BE PROSECUTED BY LAW.

scala di stampa 1:1