ISOLATORE ELASTOMERICO

SCALA 1:25

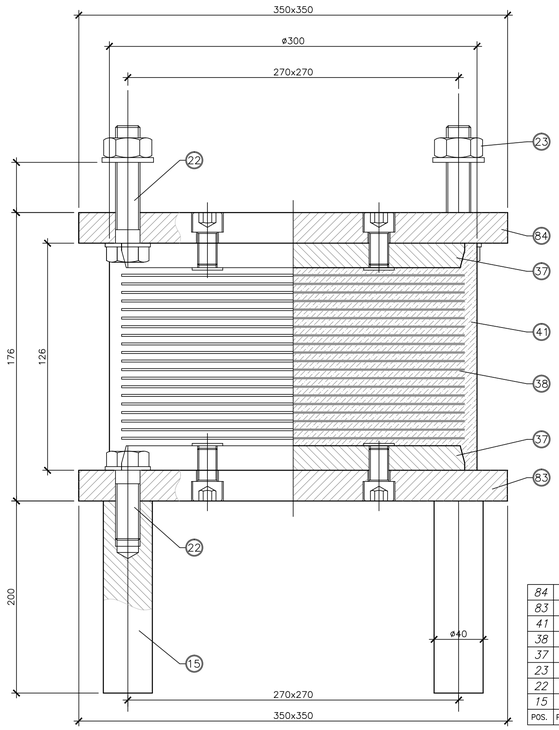

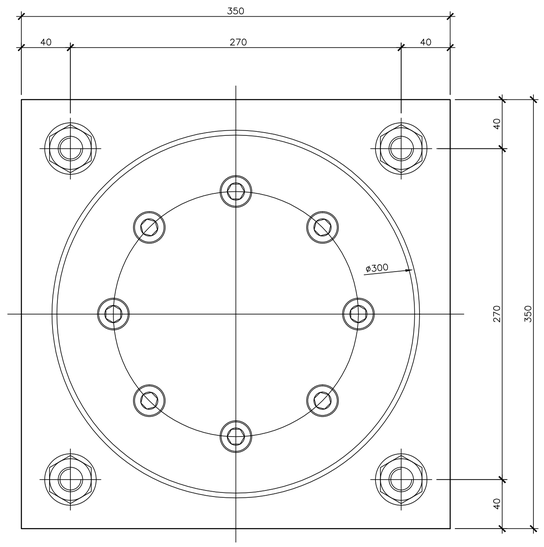

84	1	Piastra d'ancoraggio superiore	S275JR EN 10025
83	1	Piastra d'ancoraggio inferiore	S275JR EN 10025
41		Gomma vulcanizzata	G_{din}=1.4 MPa
38		Lamiera di rinforzo vulcanizzata	S275JR EN 10025
37	2	Piastra vulcanizzata	S275JR EN 10025
23	4	Dado M20	Classe 8 UNI5588
22	8	Vite d'ancoraggio TE M20	Classe 8.8 EN 20898
15	4	Zanca d'ancoraggio	1C40 TQ+T EN 10083
POS.	PEZZI	DESCRIZIONE – DIMENSIONI	MATERIALE

CAVO RONDONE		
$F_{ed\,1}$ (kN)	870	Carico verticale massimo in condizioni statiche
$F_{ed\,2}$ (kN)	375	Carico verticale massimo in condizioni sismiche
ξ	10%	Smorzamento
d_{Ed} (mm)	±55	Spostamento orizzontale massimo

SCHEMA APPOGGI

SCALA 1:200

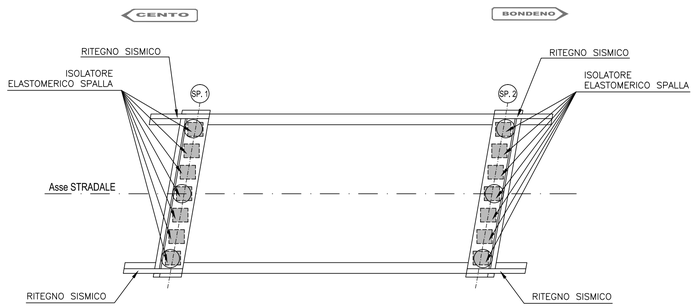

GIUNTO DI DILATAZIONE GOMMA ARMATA

SCALA 1:50

ESCURSIONE CALCOLATA ±55 mm

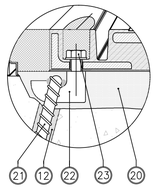

ANCORAGGIO ALTERNATIVO

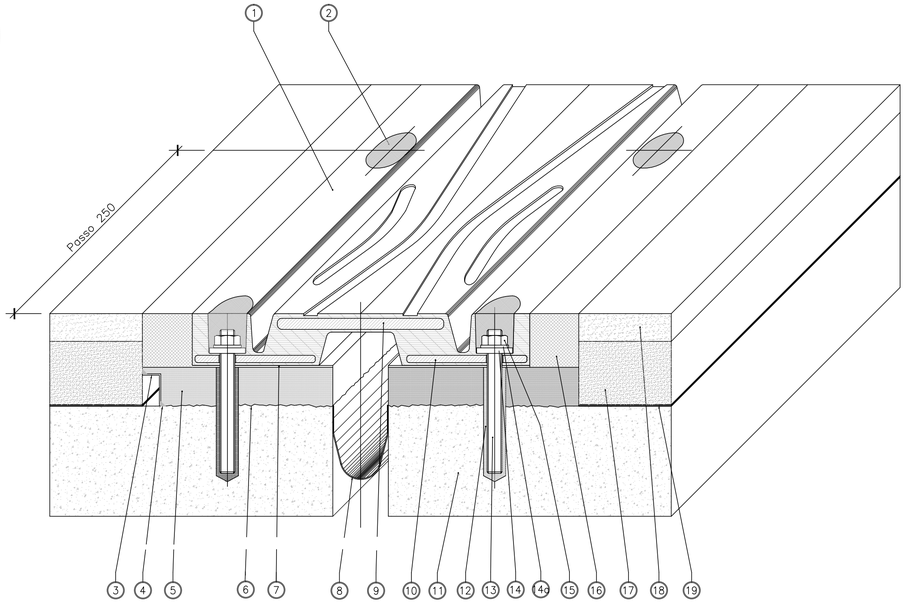

23		Vite T.E. M16x50 UNI 5739	Classe 8.8 EN 20898
22		Zanca di ancoraggio multidirezionale	S355J2G3 EN 10025
21		Tirafondo A.M. ø16	FeB 44K
20		Allettamento in malta predosata	Betoncino fibrorinforzato
19		Impermeabilizzazione impalcato	
18		Manto d'usura	
17		Binder	
16		Massetto laterale	Betoncino fibrorinforzato
15		Dado M16 UNI 5588	Classe 8 EN 20898
14a		Rondella per M16 UNI 6592	Classe 4.8
14		Rondella asolata per M16	C 40
13		Barra filettata M16	Classe B7 ASTM
12		Resina di ancoraggio	Primer 150 Zanche
11		Testata soletta	
10		Piatto	S235JR EN 10025
9		Piastra ponte	S355J2G3 EN 10025
8		Scossalina raccolta acque sp. 1.2 mm	Hypalon
7		Allettamento giunto	
6		Bocciardatura e mano d'attacco	Primer 150 Zanche
5		Allettamento in malta	Betoncino fibrorinforzato
4		Stuccatura	
3		Profilo di drenaggio a "L"	X5 CrNi 1810 EN 10088
2		Sigillatura asole	Sigillante
1		Elemento modulare L= 2000	Gomma vulc.60±5 Sh/A
POS.	PEZZI	DESCRIZIONE – DIMENSIONI	MATERIALE

* LA DIMENSIONE EFFETTIVA DEL VARCO DOVRA' ESSERE CONCORDATA DALL'IMPRESA IN FUNZIONE DELLA TEMPERATURA AL MOMENTO DEL GETTO SOLETTA O PARAGHIAIA.

KEY-PLAN

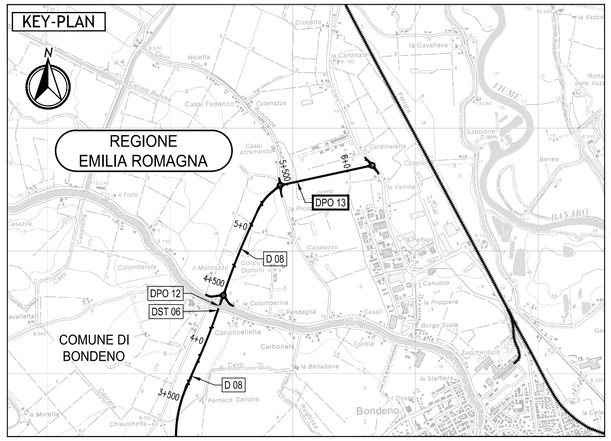

ELABORATI DI RIFERIMENTO

PD_0_0000_0000_0_GE_KT_01 - ELENCO DELLE NORMATIVE DI RIFERIMENTO
PD_0_0000_0000_0_GE_KT_02 - VITA UTILE E CLASSI D'USO DELLE OPERE

PD_0_D08_DPO13_D_OM_RC_01 - RELAZIONE DI CALCOLO
PD_0_D08_DPO13_D_OM_PZ_01 - PIANTA FONDAZIONI E SEZIONE LONGITUDINALE, PIANTA IMPALCATO E PROSPETTO
PD_0_D08_DPO13_D_OM_PC_01 - RACCOLTA ACQUE PARTICOLARI
PD_0_D08_DPO13_D_OM_CA_01 - CARPENTERIA SPALLE E FASI ESECUTIVE
PD_0_D08_DPO13_D_OM_CA_02 - CARPENTERIA IMPALCATO E PARTICOLARI COSTRUTTIVI

CARATTERISTICHE DEI MATERIALI

PD_0_0000_0000_0_GE_TB_01 - TABELLA MATERIALI E CLASSI DI ESPOSIZIONE CALCESTRUZZO

NOTE

_TUTTE LE MISURE SONO ESPRESSE IN CENTIMETRI

_TUTTE LE QUOTE ALTIMETRICHE SONO ESPRESSE METRI s.l.m

_TUTTI GLI ANGOLI SONO ESPRESSI IN GRADI SESSADECIMALI

IL CONCEDENTE

Regione Emilia-Romagna

IL CONCESSIONARIO

ARC AUTOSTRADA REGIONALE CISPADANA

AUTOSTRADA REGIONALE CISPADANA

DAL CASELLO DI REGGIOLO-ROLO SULLA A22 AL CASELLO DI FERRARA SUD SULLA A13

CODICE C.U.P. E81B08000060009

PROGETTO DEFINITIVO

VIABILITA' DI ADDUZIONE AL SISTEMA AUTOSTRADALE D04-08 (ex 1FE)
Raccordo Bondeno-Cento-Autostrada Cispadana

OPERE STRUTTURALI

OPERE D'ARTE MAGGIORI - VIADOTTI E PONTI - D08 (EX 1FE - TRATTO D)

DPO13 - PONTE SUL CAVO RONDONE PRIMO

SCHEMA APPOGGI, GIUNTI E RITEGNI SISMICI

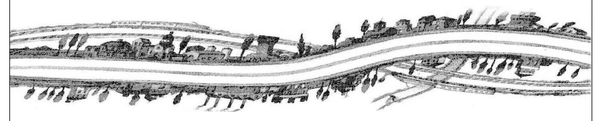

IL PROGETTISTA

Alpina S.p.A.
Dott. Ing. Marco Bonfanti
Ordine Ingegneri di Milano
n° A 22364

RESPONSABILE INTEGRAZIONE PRESTAZIONI SPECIALISTICHE

Ing. Emilio Salsi
Albo Ing. Reggio Emilia n° 945

ORDINE DEGLI INGEGNERI DELLA PROVINCIA DI REGGIO EMILIA
SALSI EMILIO
REGGIO EMILIA

IL CONCESSIONARIO

Autostrada Regionale Cispadana S.p.A.
IL PRESIDENTE
Graziano Pettuzzi

REV.	DATA	DESCRIZIONE	REDAZIONE	CONTROLLO	APPROVAZIONE
G					
F					
E					
D					
C					
B					
A	17.04.2012	EMISSIONE	Ing. Illuminati	Ing. Bonfanti	Ing. Salsi

IDENTIFICAZIONE ELABORATO

NUM. PROGR.	FASE	LOTTO	GRUPPO	CODICE OPERA WBS	TRATTO OPERA	AMBITO	TIPO ELABORATO	PROGRESSIVO	REV.
5672	PD	0	D08	DPO13	D	OM	PI	01	A

DATA: MAGGIO 2012

SCALA: VARIE

IL PRESENTE DOCUMENTO NON POTRA' ESSERE COPIATO, RIPRODOTTO O ALTRIMENTI PUBBLICATO, IN TUTTO O IN PARTE, SENZA IL CONSENSO SCRITTO DEL CONCEDENTE. OGNI UTILIZZO NON AUTORIZZATO SARA' PERSEGUITO A NORMA DI LEGGE.
THIS DOCUMENT MAY NOT BE COPIED, REPRODUCED OR PUBLISHED, EITHER IN PART OR IN ITS ENTIRETY, WITHOUT THE WRITTEN PERMISSION OF ARCCIZI CONSORTIUM. UNAUTHORIZED USE WILL BE PROSECUTE BY LAW.