REGIONE BASILICATA

COMUNE DI PALAZZO SAN GERVASIO

PROVINCIA DI POTENZA

PROGETTO DEFINITIVO

IMPIANTO FOTOVOLTAICO AD INSEGUIMENTO SOLARE DA REALIZZARSI
IN C.da "SAN PROCOPIO" DEL COMUNE DI PALAZZO SAN GERVASIO

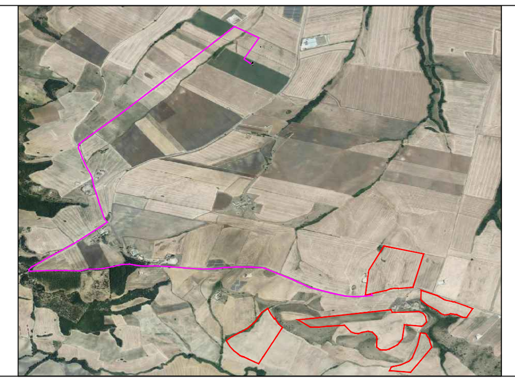

ELABORATO: A.12.b.7	PLANIMETRIA RETI ELETTRICHE
SCALA: 1:2.000	
DATA: novembre 2021	

COMMITTENTE: Soc. GRETIFV2 s.r.l.

PROGETTISTI: ING. SAVINO VERTULLI

COLLABORATORI: MARIAFRANCESCA VERTULLI

LEGENDA

PALO DI ILLUMINAZIONE

TELECAMERA DI VIDEOSORVEGLIANZA SU PALO

ANEMOMETRO
(il colore indica l'appartenenza al campo di riferimento)

INVERTER

CABINA DI CAMPO
(con tettoia di copertura)

CABINA DI PARALLELO

CABINA DI CONSEGNA

LINEA MEDIA TENSIONE DI CAMPO
(dalla cabina di campo alla cabina di raccolta)

LINEA MEDIA TENSIONE da 30kV
(di consegna alla Cabina Utente 30/150 kV)

RECINZIONE

VIABILITA' DI SERVIZIO

LIMITE AREA ASSERVITA

FASCIA DI MITIGAZIONE LUNGO IL PERIMETRO DELL'IMPIANTO FOTOVOLTAICO

IMPIANTO FOTOVALTAICO		CAMPO 1		CAMPO 2	CAMPO 3			CAMPO 4	CAMPO 5	
	TOTALE	Cabina 1	Cabina 2	Cabina 3	Cabina 4	Cabina 5	Cabina 6	Cabina 7	Cabina 8	Cabina 9
Tracker	1.920	240	240	130	240	240	150	200	240	240
Moduli ogni tracker		26	26	26	26	26	26	26	26	26
Totale Moduli	49.920	6.240	6.240	3.380	6.240	6.240	3.900	5.200	6.240	6.240
Potenza di Picco Modulo	400 Wp	400 Wp	400 Wp	400 Wp	400 Wp	400 Wp	400 Wp	400 Wp	400 Wp	400 Wp
Totale kW	19.968 kWp	2.496 kWp	2.496 kWp	1.352 kWp	2.496 kWp	2.496 kWp	1.560 kWp	2.080 kWp	2.496 kWp	2.496 kWp

LEGENDA

CX.Y

CODIFICAZIONE CODICE INVERTER DI CAMPO

C = codice identificativo inverter
X = campo di appartenenza
y = numerazione progressiva inverter di campo

CAVIDOTTO BASSA TENSIONE
(dai pannelli fotovoltaici all'inverter di campo)

CAVIDOTTO IMPIANTO SPECIALI
(videosorveglianza; anemometri; segnale inverter di campo)

CAVIDOTTO BASSA TENZIONE
(servizi impianto, illuminazione, alimentazione cabine)

LINEA MEDIA TENZIONE DI CAMPO
(dalla cabina di produzione alla cabina di raccolta)

LINEA MEDIA TENSIONE 30kV
(dalla Cabina di Consegna alla Cabina Primaria TERNA)

LINEA MEDIA TENSIONE 30kV
(dalla Cabina di smistamento all'impianto di accumulo)

IMPIANTO FOTOVOLTAICO
PLANIMETRIA CAMPI

SCALA:1:2.000

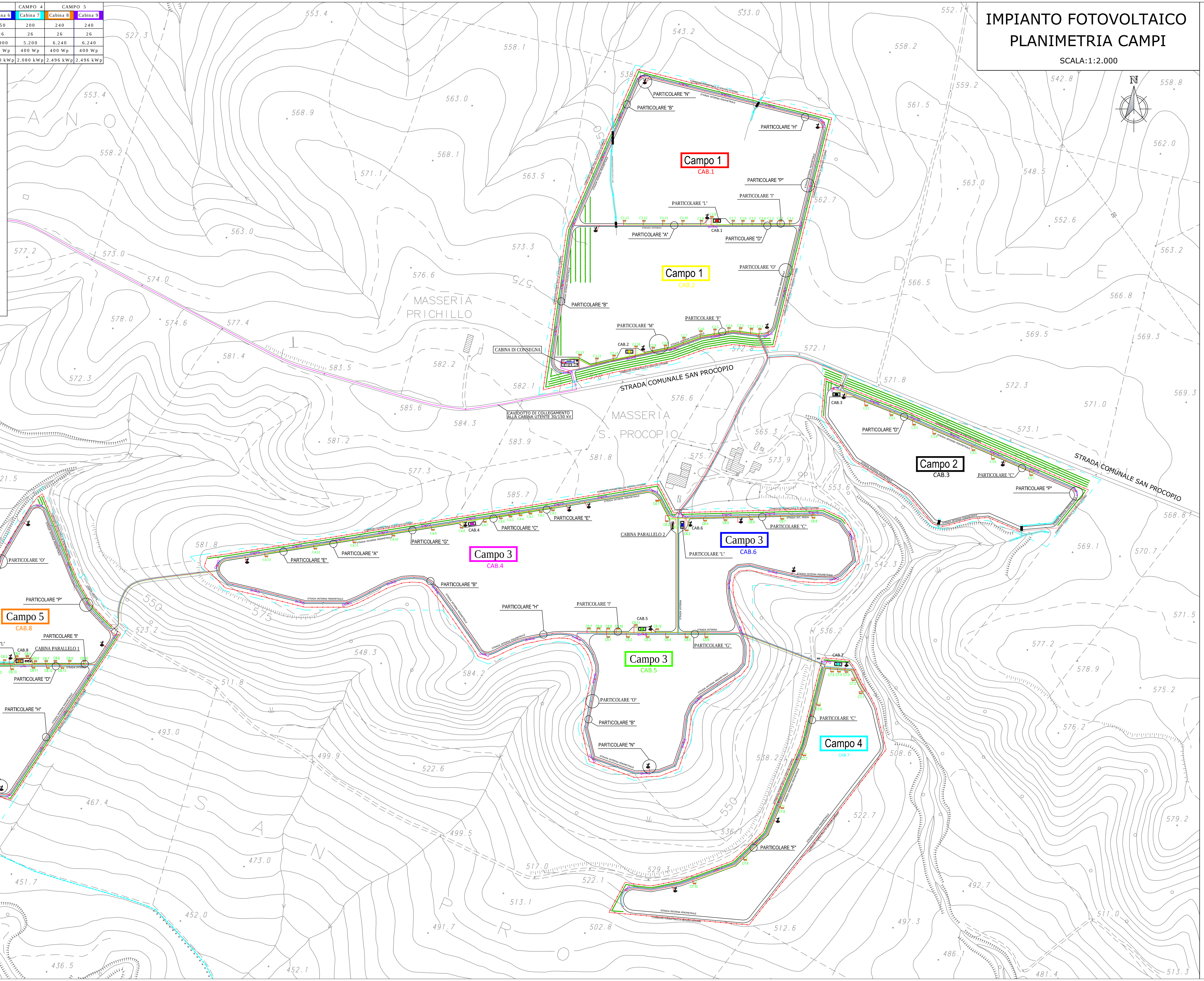

PARTICOLARE "A" scala 1:25
SCAVO LINEE B.T. PANNELLI F.V. + LINEA DATI

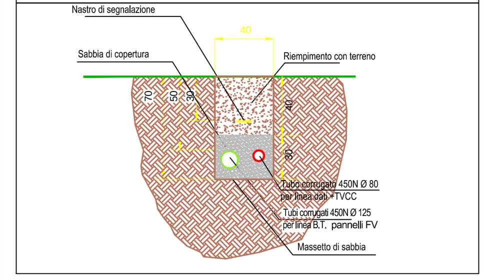

PARTICOLARE "B" scala 1:25
SCAVO LINEA B.T. DI SERVIZIO + LINEA DATI

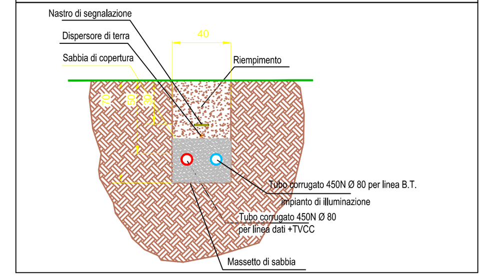

PARTICOLARE "C" scala 1:25
SCAVO LINEA B.T. F.V. + B.T. SERVIZIO + LINEA DATI

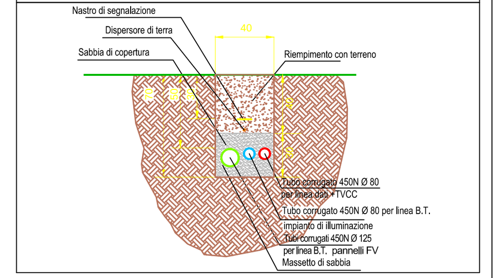

PARTICOLARE "D" scala 1:25
SCAVO LINEA DATI TVCC + B.T. DI SERVIZIO + n.1 LINEA MT FOTOVOLTAICO

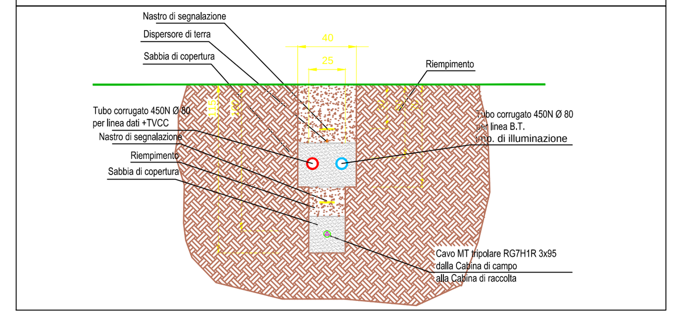

PARTICOLARE "E" scala 1:25
SCAVO LINEA DATI TVCC + B.T. DI SERVIZIO + n.2 LINEE MT FOTOVOLTAICO

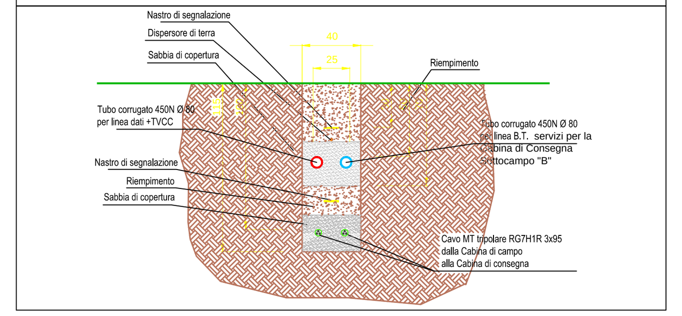

PARTICOLARE "F" scala 1:25
SCAVO LINEA DATI TVCC + B.T. DI SERVIZIO + n.3 LINEE MT FOTOVOLTAICO

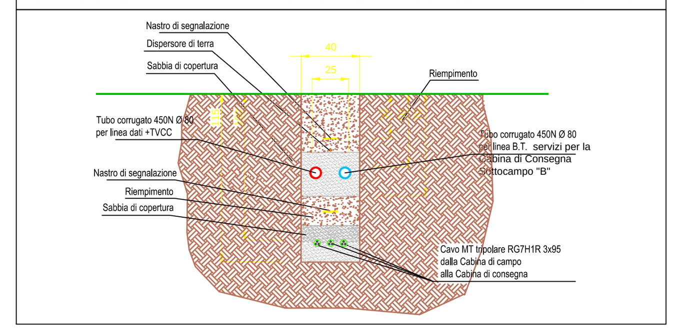

PARTICOLARE "G" scala 1:25
SCAVO LINEA DATI TVCC + B.T. DI SERVIZIO + n.4 LINEE MT FOTOVOLTAICO

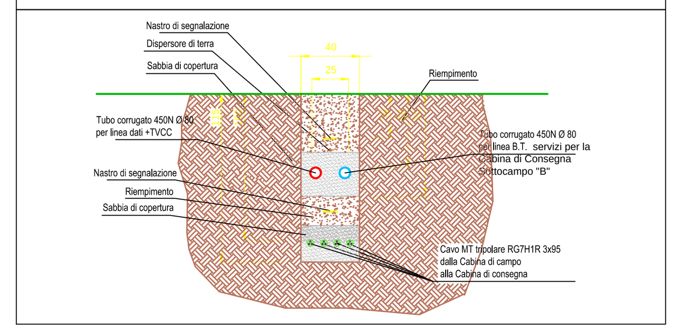

PARTICOLARE "H" scala 1:25
SCAVO LINEA DATI TVCC + B.T. DI SERVIZIO + n.3 LINEE MT FOTOVOLTAICO

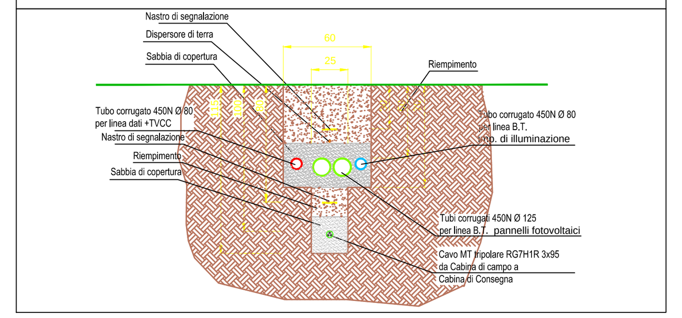

PARTICOLARE "I" scala 1:25
SCAVO LINEA DATI TVCC + n.7 CAVIDOTTI BT (da invertr a Cabina di Campo)

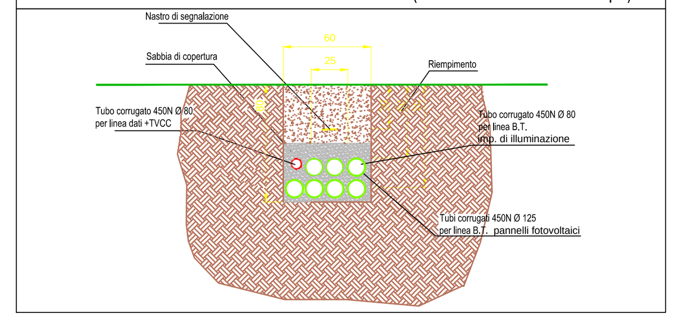

PART. PERCORSO CORRUGATI IN PROSSIMITA' DEI POZZETTI
scala 1:25
VISTE SEZIONE A-A POZZETTI IN CLS

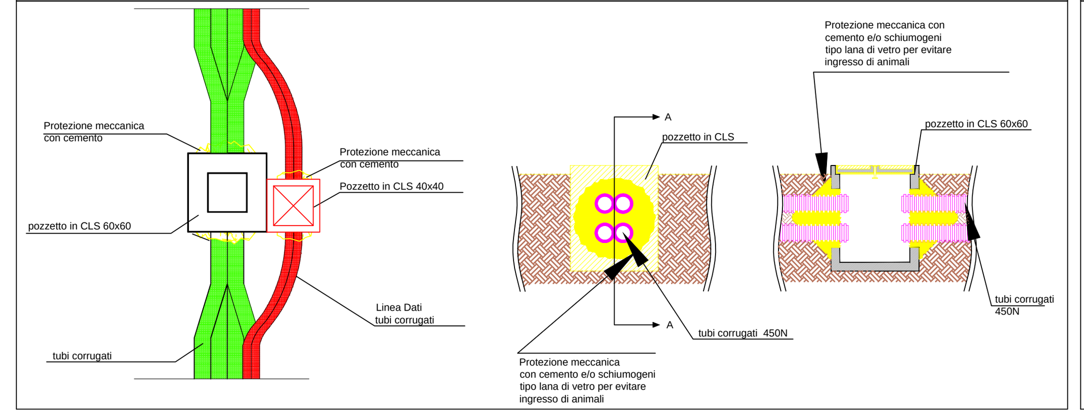

PART. POZZETTI scala 1:25
IMPIANTO DI MESSA A TERRA

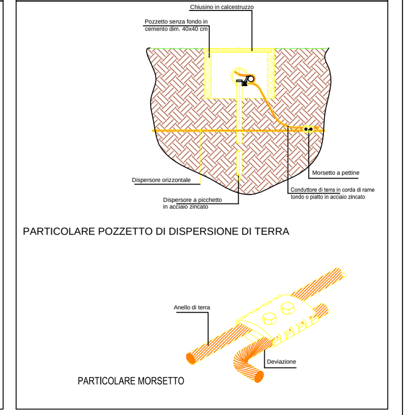

PARTICOLARE "L" VISTA CABINA MT - BT . SEZIONE INGRESSO CAVI scala 1:50

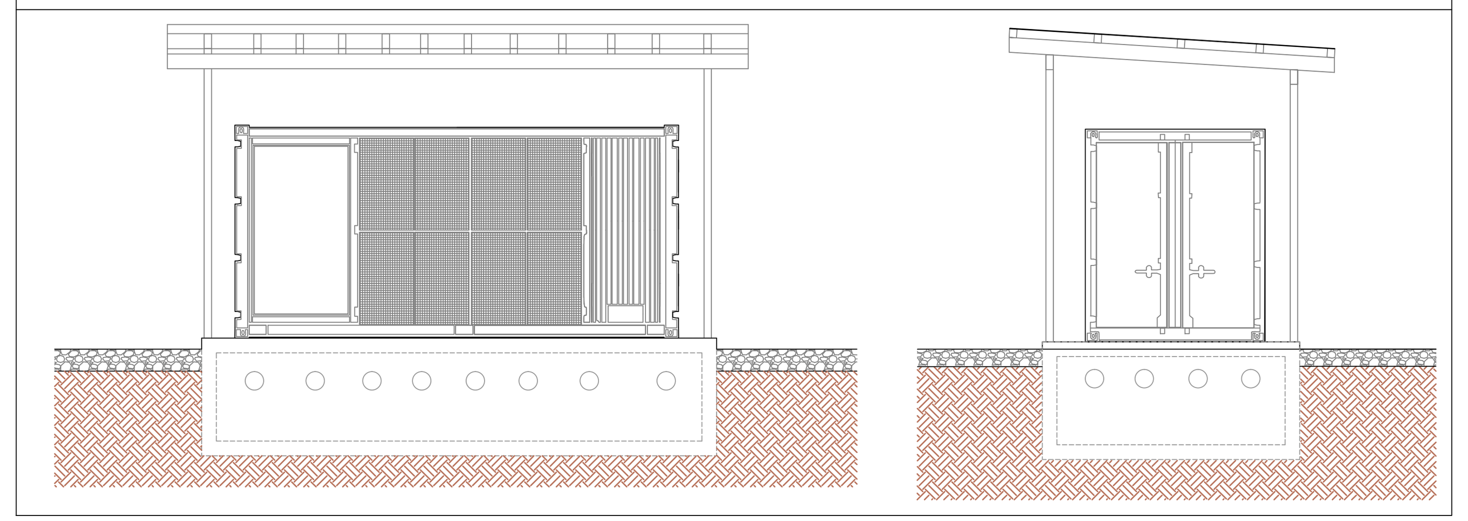

PARTICOLARE "M" INSTALLAZIONE INVERTER scala 1:50

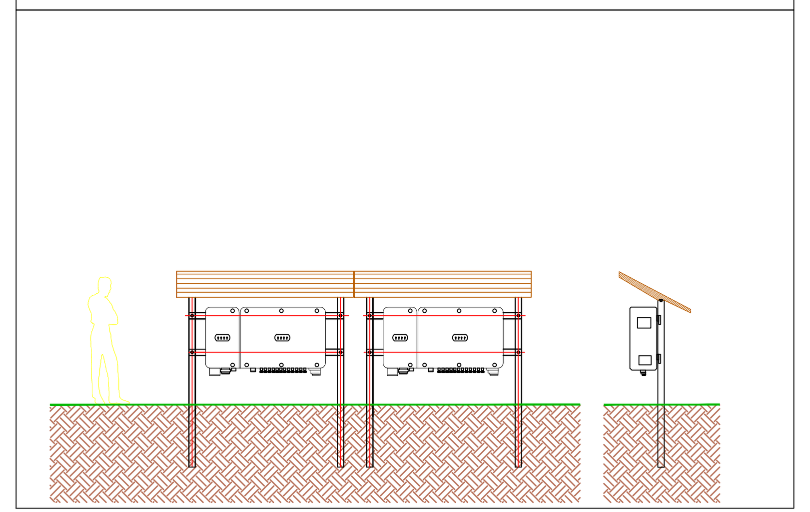

PARTICOLARE "N" ANEMOMETRO scala 1:50

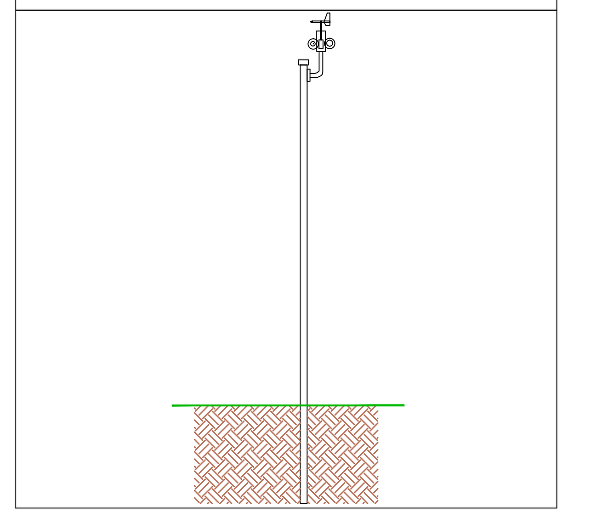

PARTICOLARE "O" PALO DI ILLUMINAZIONE scala 1:50

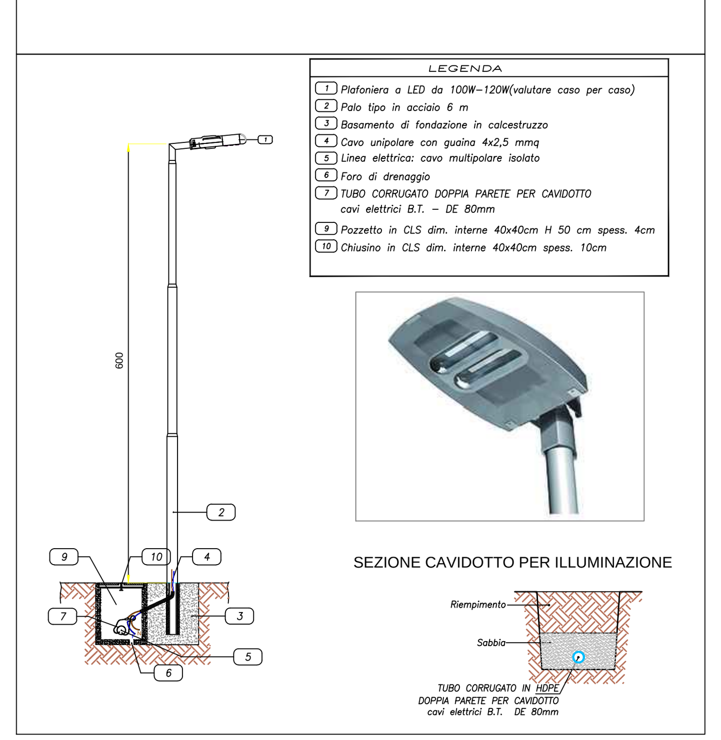
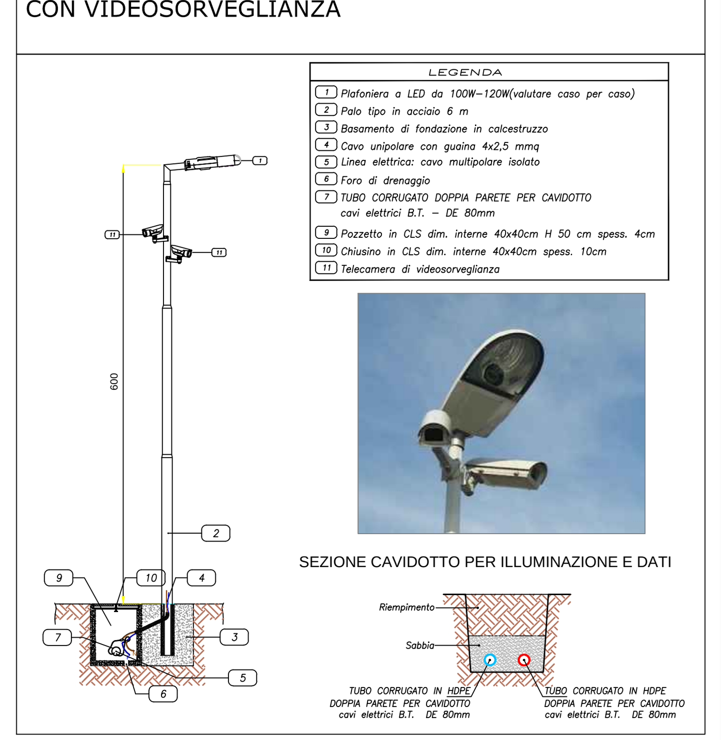
PART. "P" PALO DI ILLUMINAZIONE CON VIDEOSORVEGLIANZA scala 1:50