Particolare pozzetto illuminazione stradale 10M - Scala 1:20

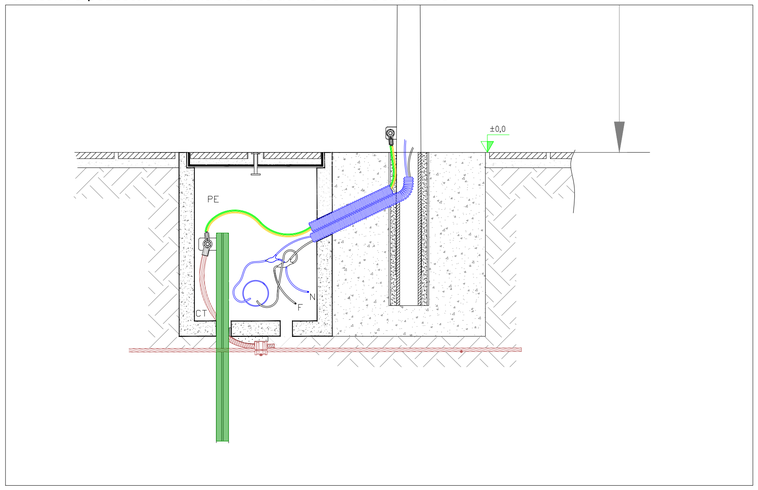

Particolare proiettore a led illuminazione stradale 10M - Scala 1:10

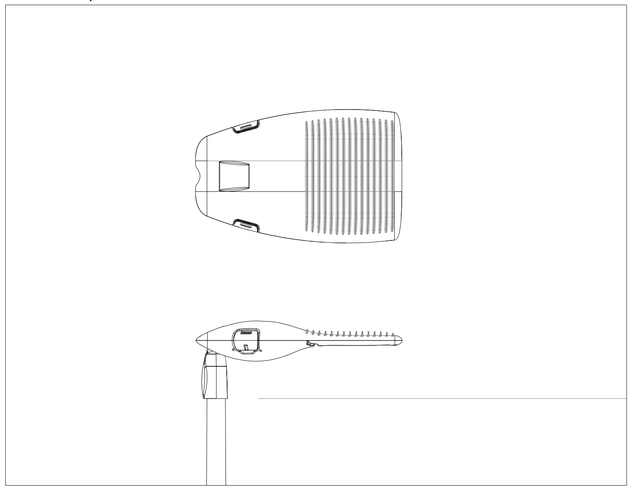

Particolare illuminazione stradale 10M - Scala 1:50

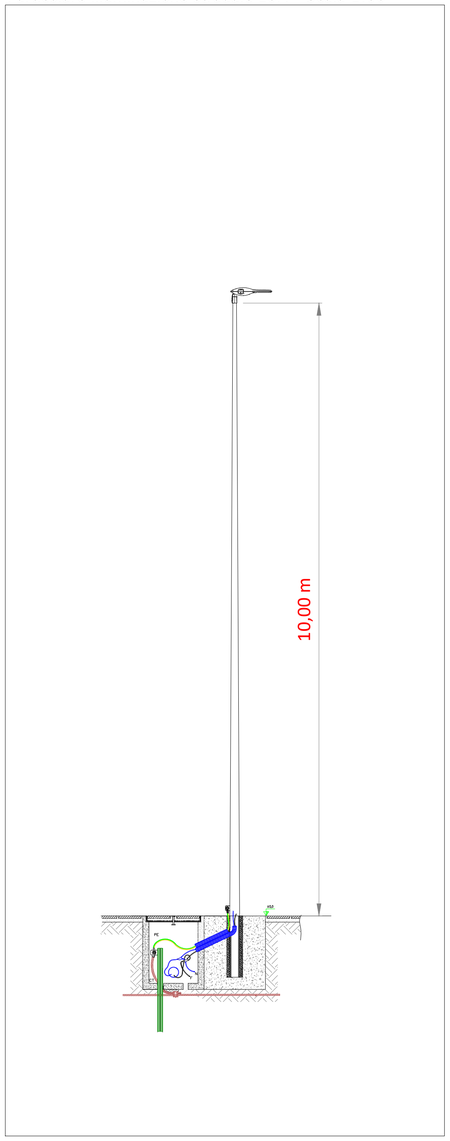

Particolare faro 30M - Scala 1:100

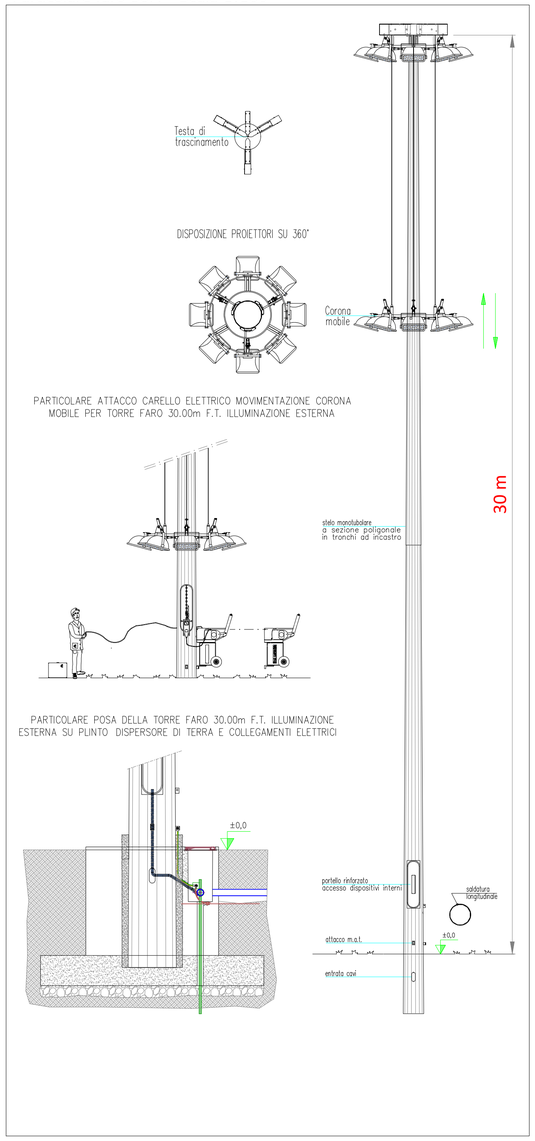

Planimetria elettromeccanica - Stazione Utente - Scala 1:200

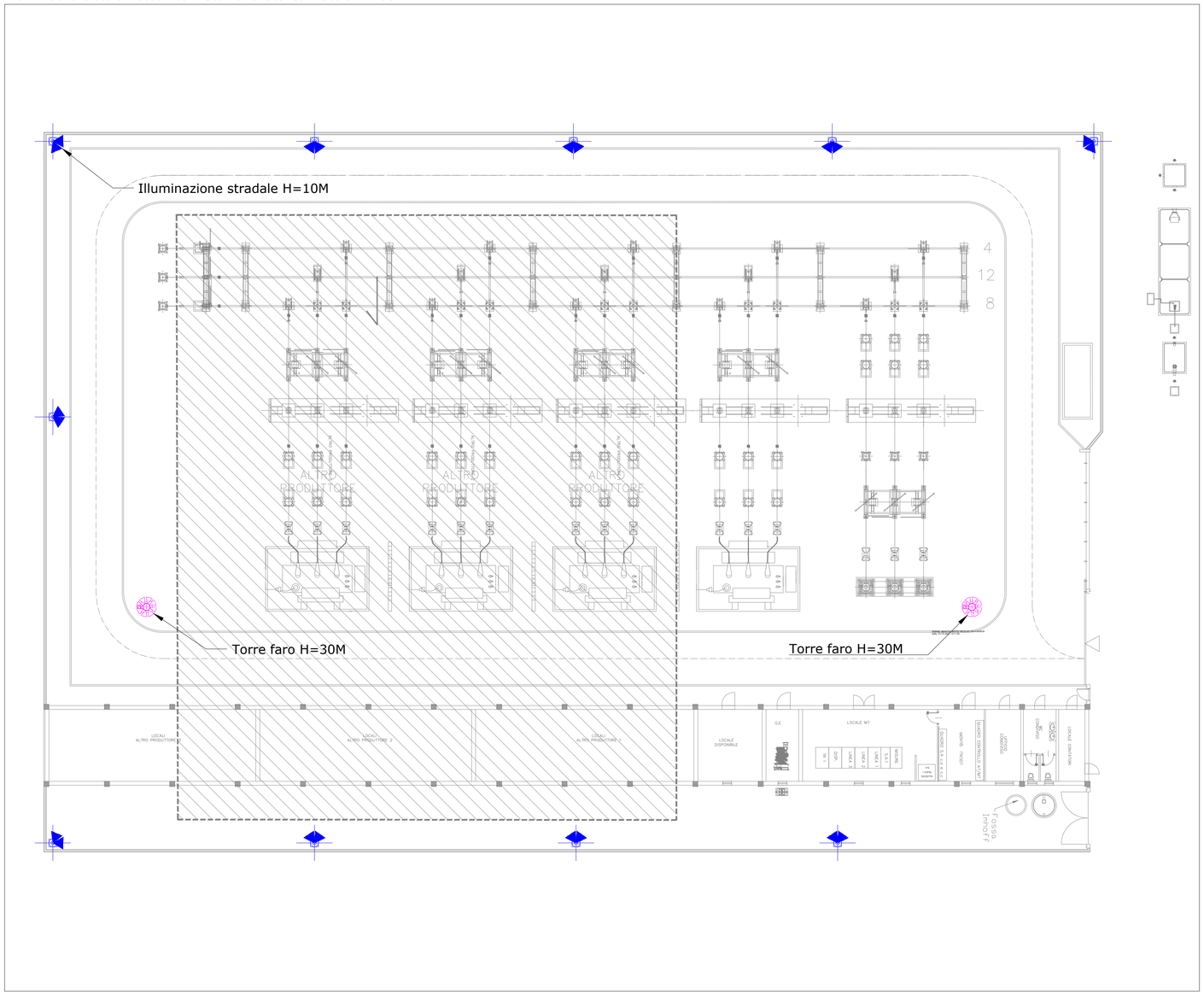

1	PROGETTO REV 01	MR	05/21	
REV	DESCRIZIONE E REVISIONE	Sigla	Data	Firma
		EMESSO		

PROGETTAZIONE

Dott. Ing. Daniele CAVALLO n° 1220

Firmato digitalmente da CAVALLO DANIELE

Committente: VERDE 7 S.r.l.

Verde 7 s.r.l.

Comune: COMUNE DI SASSARI (SS)

COD. RIF

ELABORATO | FILE

Opera: PROGETTO PER LA REALIZZAZIONE DI UN IMPIANTO AGRIVOLTAICO

Categoria | N.° | PD | Scala | VARIE

Oggetto: PROGETTO DEFINITIVO

Tav 75a - PARTICOLARI COSTRUTTIVI: DETTAGLI ILLUMINAZIONE STAZIONE UTENTE

-

Questo disegno è di nostra proprietà riservata a termine di legge e ne è vietata la riproduzione anche parziale senza nostra autorizzazione scritta.