PONTE SUL CAVO PARMIGIANO MOGLIA
SVILUPPO 264 mt

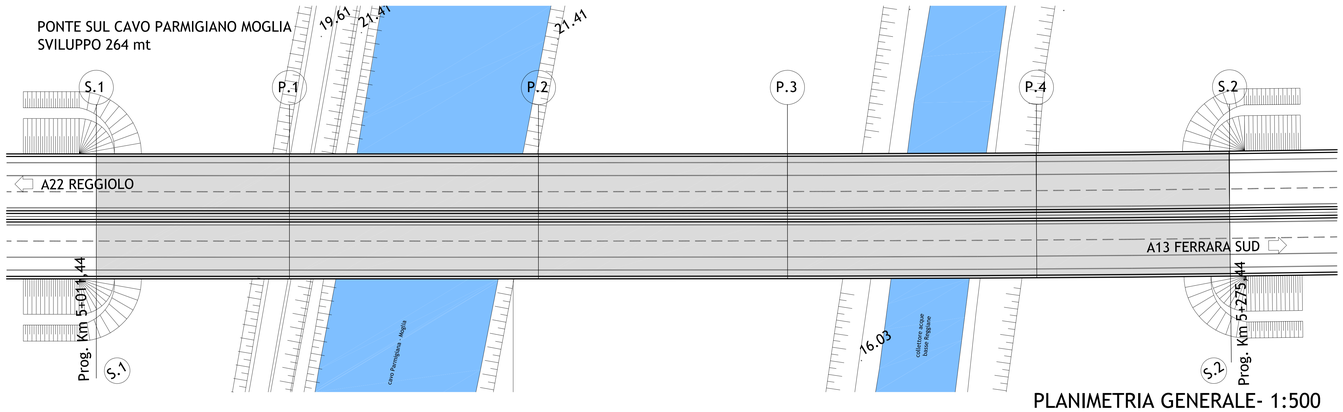

PLANIMETRIA GENERALE- 1:500

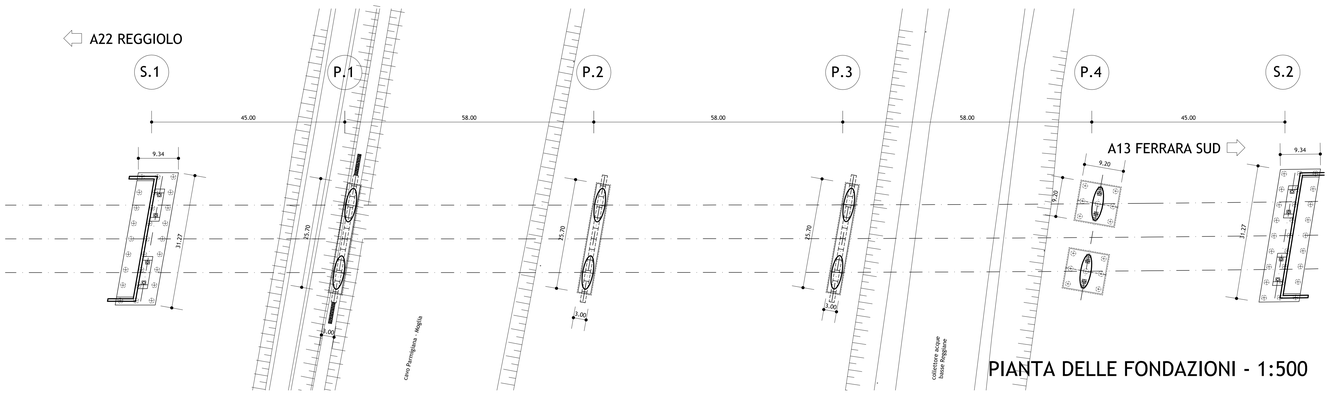

PIANTA DELLE FONDAZIONI - 1:500

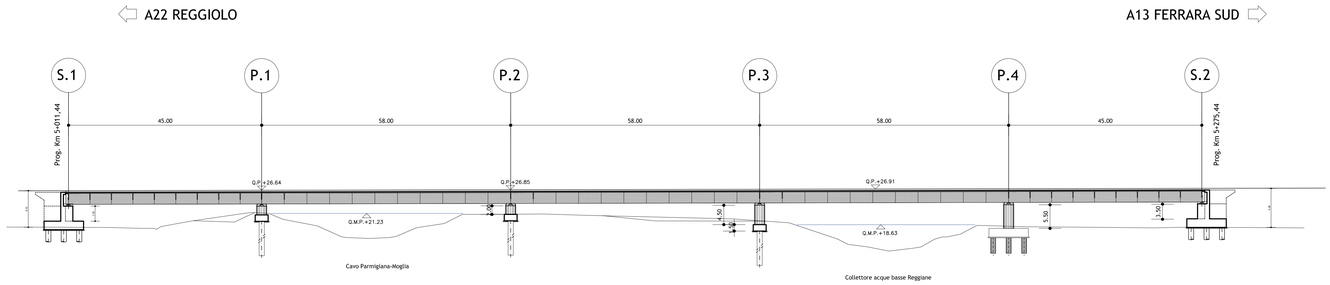

PROFILO LONGITUDINALE - 1:500

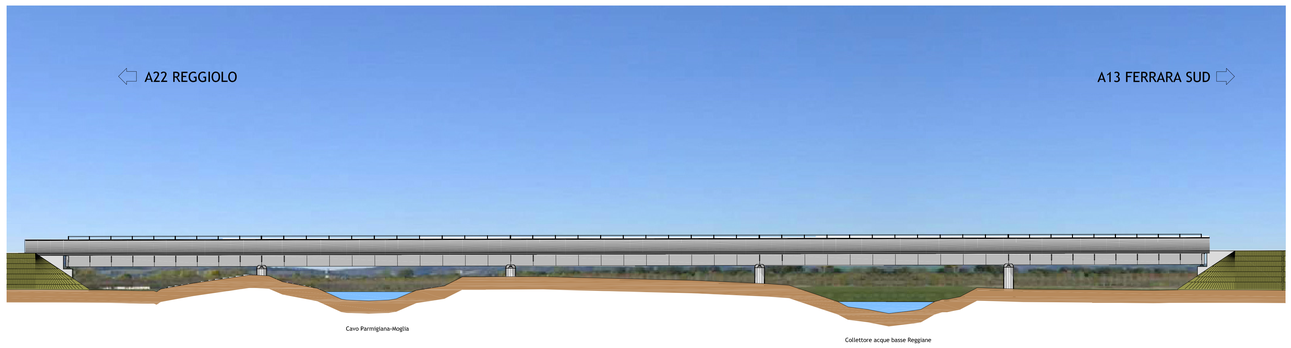

PROSPETTO - 1:500

SEZIONE TIPO PILA - 1:200

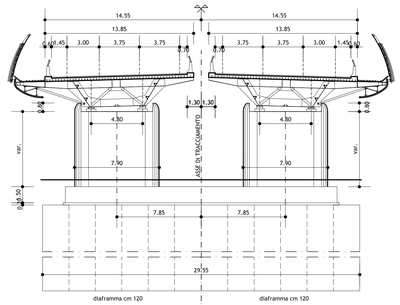

VISTA LATERALE PILA

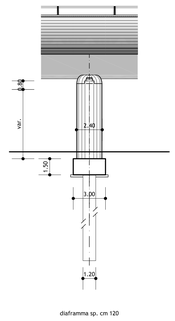

PIANTA

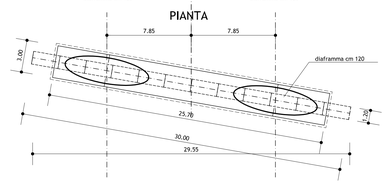

SEZIONE TIPO SPALLA - 1:200
(in retto)

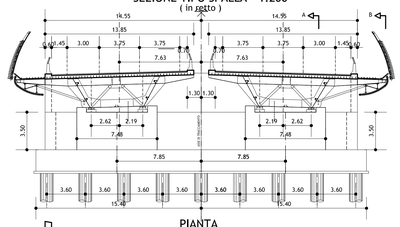

SEZIONE "A"

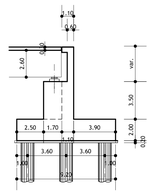

PIANTA

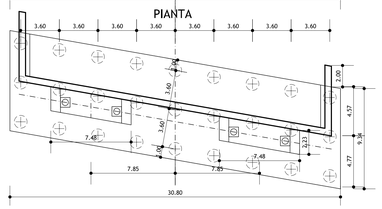

SEZIONE "B"

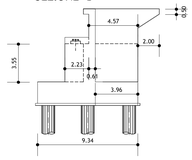

IL CONCEDENTE

Regione Emilia-Romagna

IL CONCESSIONARIO

ARC AUTOSTRADA REGIONALE CISPADANA

AUTOSTRADA REGIONALE CISPADANA

DAL CASELLO DI REGGIOLO-ROLO SULLA A22 AL CASELLO DI FERRARA SUD SULLA A13

CODICE C.U.P. E81B08000060009

PROGETTO DEFINITIVO

STUDIO DI IMPATTO AMBIENTALE

QUADRO DI RIFERIMENTO PROGETTUALE

ALLEGATO B - DESCRIZIONE DELLE ALTERNATIVE DI PROGETTO PER LA DEFINIZIONE DEL TRACCIATO

ALLEGATO B1 - SOLUZIONI PLANO-ALTIMETRICHE ALTERNATIVE DEL TRATTO AUTOSTRADALE RICADENTE PRESSO IL CASEIFICIO RAZIONALE NOVESE IN COMUNE DI NOVI DI MODENA - ALTERNATIVA A1o-2
PONTE SUL "CAVO PARMIGIANA MOGLIA E COLLETTORE ACQUE BASSE.
PIANTE, PROSPETTI E SEZIONI

IL PROGETTISTA
Arch. Sergio Beccarelli
Ord. Arch. Prov. PR n. 377

IL PROGETTISTA DELLE OPERE STRADALI E STRUTTURALI
Ing. Fausto Salsi
Ord. Ing. Prov. PR n. 751

RESPONSABILE INTEGRAZIONE PRESTAZIONI SPECIALISTICHE
Ing. Emilio Salsi
Albo Ing. Reggio Emilia n° 945

IL CONCESSIONARIO
Autostrada Regionale Cispadana S.p.A.
IL PRESIDENTE
Giordano Pelloni

REV.	DATA	DESCRIZIONE	REDAZIONE	CONTROLLO	APPROVAZIONE
G					
F					
E					
D					
C					
B					
A	17.04.2012	EMISSIONE	BENEDETTI	BECCARELLI	SALSI

IDENTIFICAZIONE ELABORATO

NOME PROGR.	TIPO	LOTTO	GRUPPO	CODICE OPERA NEL	DISEGNO OPERA	AMBIO	TIPO ELABORATO	PROGRESSIVO	REV.	DATA	SCALA
5982	PD	0	A00	A0000	0	1A	PZ	13	A	MAGGIO 2012	VARIE

IL PRESENTE DOCUMENTO NON POTRA' ESSERE COPIATO, RIPRODOTTO O ALTRIMENTI PUBBLICATO, IN TUTTO O IN PARTE, SENZA IL CONSENSO SCRITTO DEL CONCEDENTE. OGNI UTILIZZO NON AUTORIZZATO SARA' PERSEGUITO A NORMA DI LEGGE.
THIS DOCUMENT MAY NOT BE COPIED, REPRODUCED OR PUBLISHED, EITHER IN PART OR IN ITS ENTIRETY, WITHOUT THE WRITTEN PERMISSION OF ARCESIA CONCESSIONA. UNAUTHORIZED USE WILL BE PROSECUTED BY LAW.