Firmato digitalmente da

VEZIO VAZZANA

CN = VEZIO VAZZANA

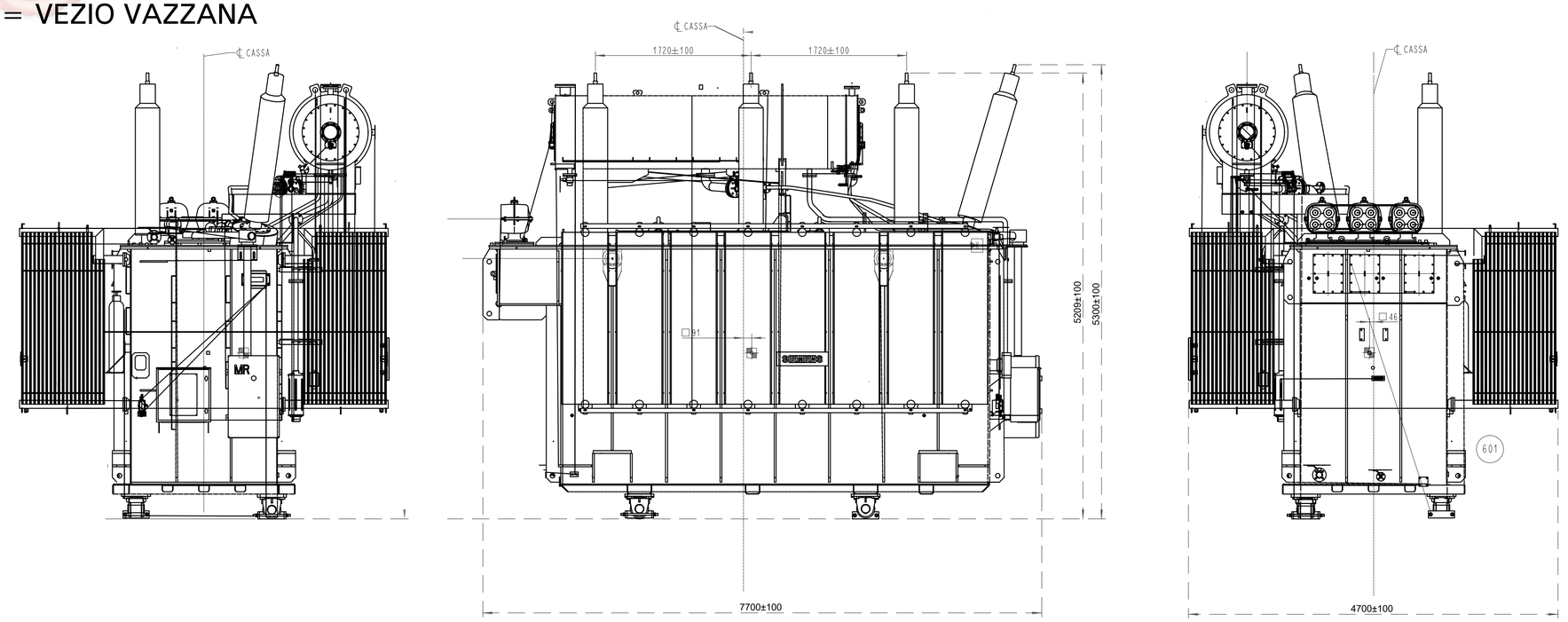

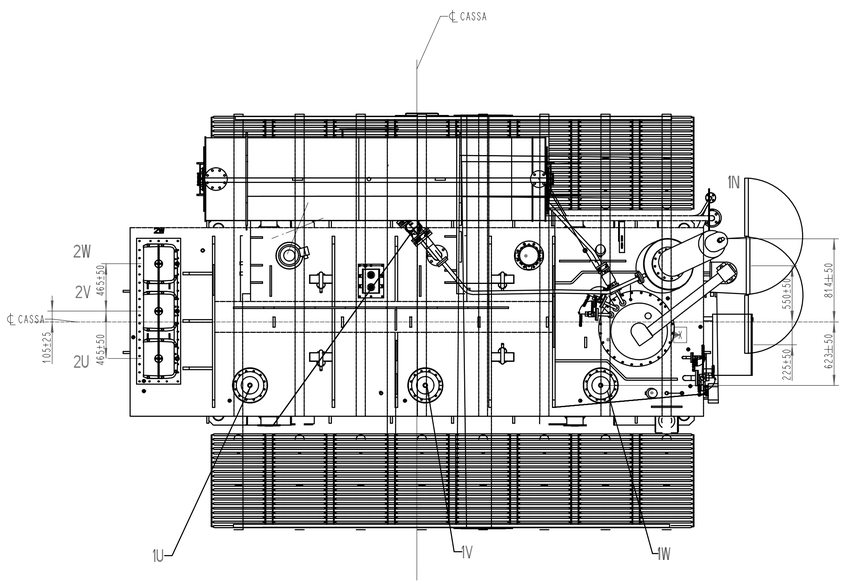

CONNETTORE ISOLATORE AT
MATERIALE: ALLUMINIO

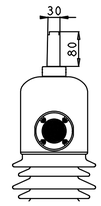

Caratteristiche del trasformatore - basate su prodotto Siemens

Raffreddamento		ONAN
Potenza	MVA	63
Tensioni	kV	150 ± 10x1,25%/33
Frequenza	Hz	50
Gruppo vettoriale		Ynd11
Stima dei pesi- variabile in funzione del costruttore		
Massa totale stimata	kg	75000
Massa estraibile stimata	kg	40000
Massa olio	kg	21500

POS.	Q.TY	DESCRIPTION	TYPE	MANUFACTURER
	3	ISOLATORE HV	PSO 170kV BIL750 800A	PASSONI VILLA
	1	ISOLATORE HV-N	PSO 170kV BIL750 800A	PASSONI VILLA
	3	ISOLATORE MT	827 146 336	PFISTERER
	1	ISOLATORE MESSA A TERRA NUCLEO	3kV/250A	
	1	ISOLATORE MESSA A TERRA ARMATURE	3kV/250A	
	1	COMMUTATORE SOTTO CARICO (C.S.C.)	VM III 300Y 170/B 12233G	MR

REGIONE SICILIANA

Città Metropolitana di Palermo

COMUNI DI GANGI E BOMPIETRO

IMPIANTO AGRO-FOTOVOLTAICO "SERRA DEL VENTO"

Progetto per la realizzazione di un impianto agro-fotovoltaico denominato "Serra del Vento" per una potenza complessiva di immissione in rete pari a 20,0 MW e opere connesse da realizzarsi nei comuni di Gangi e Bompietro.

Progetto di cui all'art 17/1/a - allegato 1/bis - D.L. 31/05/2021 n.77, come modificato dalla legge di conversione 29/07/2021 n.108 " opere, impianti e infrastrutture necessarie al raggiungimento degli obiettivi fissati dal PNIEC-PNRR".

AM Energie Rinnovabili

AM ENERGIE RINNOVABILI srl
Via di Belgioso 4 - 90015 Cefalù (PA) | Tel: 0921 421046
Email: info@amenergierinnovabili.com | PEC: energierinnovabili@pec.it
P. IVA 05830120829 | Capitale sociale € 100.000,00 i.v.

COMMITTENTE

Firmato digitalmente da

VEZIO VAZZANA

CN = VEZIO VAZZANA

Emily Middleton

EMILY MIDDLETON & PARTNERS srl
Via Saverio Scrofani 16 - 90143 Palermo
Email: giuseppinaleone@emilymiddleton.it
PEC: emilymiddleton@pec.it

PROGETTAZIONE E GRUPPO DI LAVORO

LEONE GIUSEPPINA
28.03.2022
15:40:46
GMT+01:00

Arch. Giuseppina Leone	Progetto ambientale	arch.gleone@gmail.com
Ing. Vincenzo Butticè	Progetto geotecnico	ing.vincenzobuttice@libero.it
Arch. Elena Belvedere	Progetto paesaggistico	belvederelena@gmail.com
Ing. Giovanni Barlotti	Progetto elettrico	g.barlotti@yahoo.it
Dott. Giuseppe D'Angelo	Progetto pedoagronomico	gdangelo84@gmail.com
Prof. Dott. Giuseppe Barbera	Consulenza paesaggi dell'energia	giusepbarbera@gmail.com
Dott. Giovanni Spallino	Consulenza archeologica	giovannispallino@gmail.com

IDENTIFICATIVO FILE ELABORATO RS06EPD0024A0

DESCRIZIONE ELABORATO PARTICOLARI DELLE OPERE ELETTROMECCANICHE DELLA SSU

REV	DATA	OGGETTO DELLA REVISIONE	ELABORAZIONE	VERIFICA	APPROVAZIONE
REV. 00	MARZO 2022	EMISSIONE PROGETTO DEFINITIVO	Ing. G. Barlotti	Arch. G. Leone	AM Energie Rinnovabili SRL