SEZIONE N.: 1
DIST.PROG.: 44,867

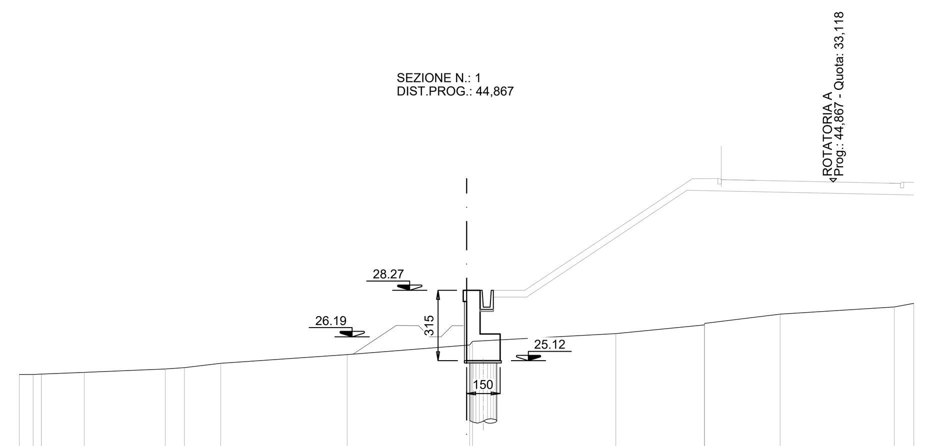

SCALA 1:200

QT.RIF. 18,000

QUOTE TERRENO	24,50 24,50 24,52 24,59 24,74 24,81 25,00 25,39 25,81 25,82 25,99 26,33 26,72 26,79 27,20 27,53 27,69
DIST.PARZIALI TERRENO	0,61 1,92 3,62 0,86 1,62 5,66 5,34 6,41 3,97 3,38 5,11 0,87
QUOTE PROGETTO	
DIST.PARZIALI PROGETTO	

SEZIONE N.: 2
DIST.PROG.: 30,283

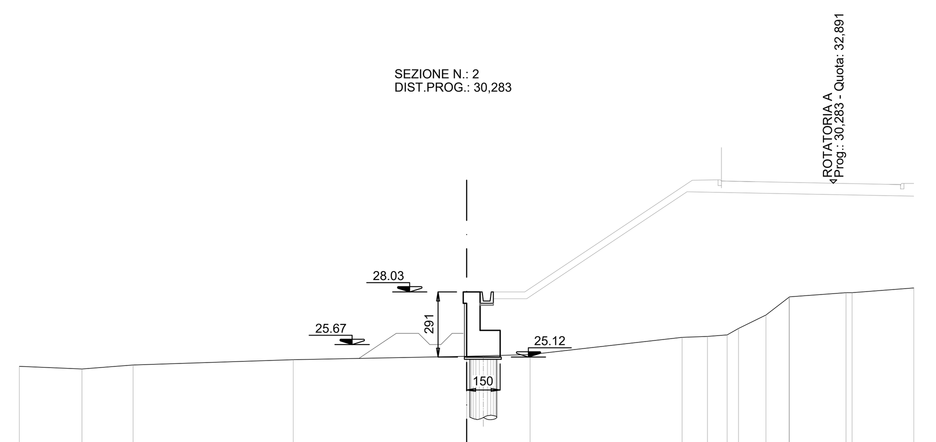

SCALA 1:200

QT.RIF. 18,000

QUOTE TERRENO	24,71 24,58 24,76 25,00 25,15 25,23 26,00 26,04 26,11 26,40 27,00 27,80 27,81 28,00 28,00 28,21
DIST.PARZIALI TERRENO	2,80 2,29 7,16 7,75 2,84 6,79 1,13 0,88 1,23 1,03 2,53 2,76
QUOTE PROGETTO	
DIST.PARZIALI PROGETTO	

SEZIONE N.: 3
DIST.PROG.: 24,662

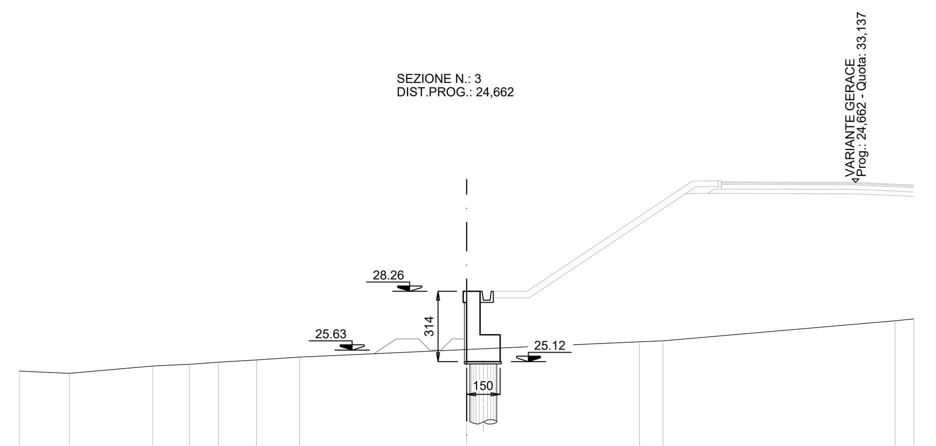

SCALA 1:200

QT.RIF. 18,000

QUOTE TERRENO	24,69 24,59 24,92 25,00 25,09 25,19 25,32 25,66 26,00 26,04 26,94 27,03
DIST.PARZIALI TERRENO	2,23 3,73 1,64 1,29 1,71 1,93 7,46 7,73 1,05 10,39 0,83
QUOTE PROGETTO	
DIST.PARZIALI PROGETTO	

SEZIONE N.: 4
DIST.PROG.: 31,901

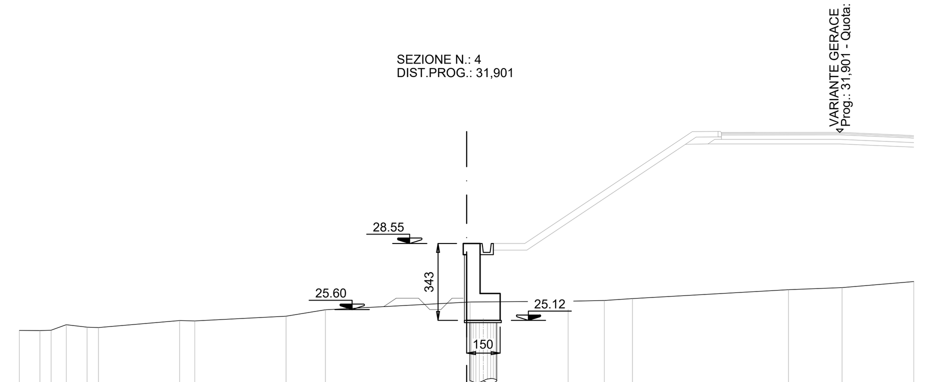

SCALA 1:200

QT.RIF. 19,000

QUOTE TERRENO	24,66 24,66 24,68 24,92 24,81 24,79 25,11 25,09 25,30 25,59 25,93 25,94 25,97 26,00 26,09 26,48 26,58 26,85
DIST.PARZIALI TERRENO	0,92 0,67 0,94 3,63 0,67 4,08 1,76 6,32 4,39 1,61 1,27 6,97 2,40 3,21
QUOTE PROGETTO	
DIST.PARZIALI PROGETTO	

SEZIONE N.: 5
DIST.PROG.: 48,282

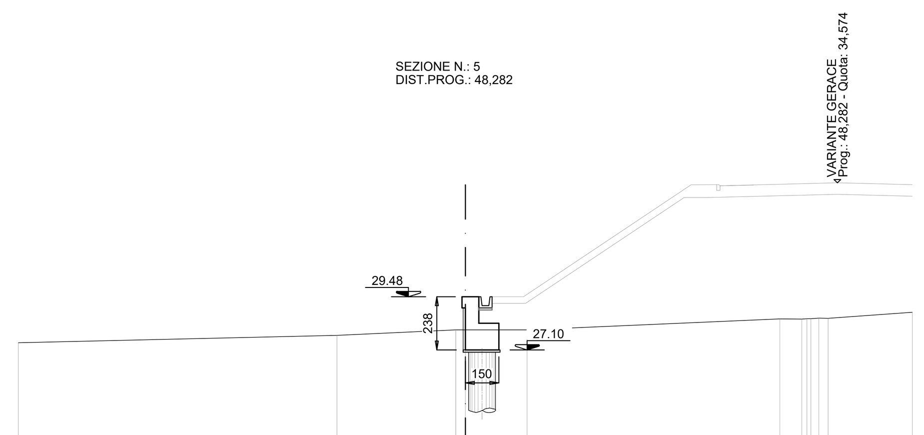

SCALA 1:200

QT.RIF. 20,000

QUOTE TERRENO	27,42 27,75 28,00 28,00 28,00 28,49 28,48 28,50 28,53 28,52 28,79
DIST.PARZIALI TERRENO	14,25 5,32 2,76 11,31 0,98 3,77
QUOTE PROGETTO	
DIST.PARZIALI PROGETTO	

SEZIONE N.: 6
DIST.PROG.: 68,282

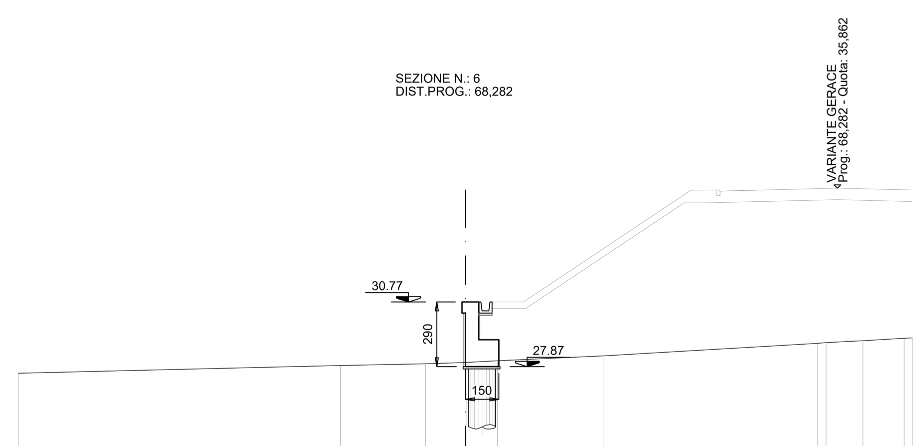

SCALA 1:200

QT.RIF. 21,000

QUOTE TERRENO	27,57 27,92 28,00 28,06 28,06 28,14 28,36 28,92 28,95 29,03 29,14 29,16
DIST.PARZIALI TERRENO	14,41 3,81 1,78 1,40 4,77 9,55 1,66 1,85
QUOTE PROGETTO	
DIST.PARZIALI PROGETTO	

SEZIONE N.: 7
DIST.PROG.: 92,282

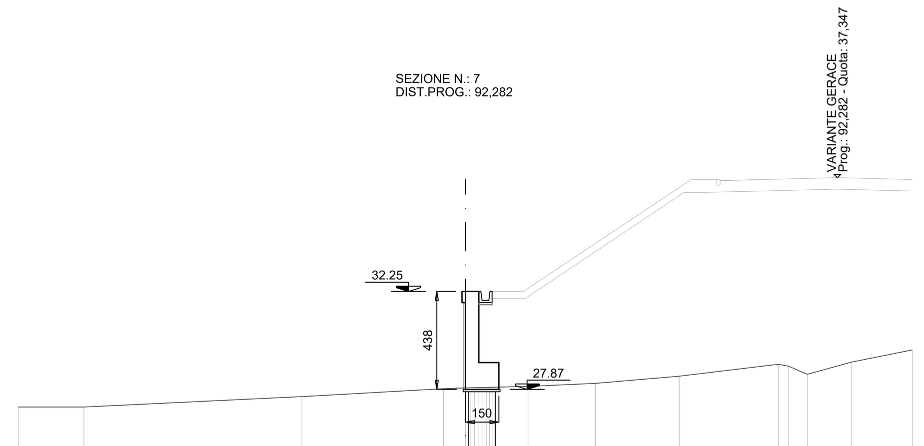

SCALA 1:200

QT.RIF. 22,000

QUOTE TERRENO	27,09 27,08 27,55 27,90 27,94 28,01 28,14 28,46 29,00 28,91 28,55 29,09 29,64
DIST.PARZIALI TERRENO	2,93 9,75 6,34 0,97 2,81 3,01 3,76 4,44 0,84 1,96 2,74
QUOTE PROGETTO	
DIST.PARZIALI PROGETTO	

SEZIONE N.: 8
DIST.PROG.: 108,369

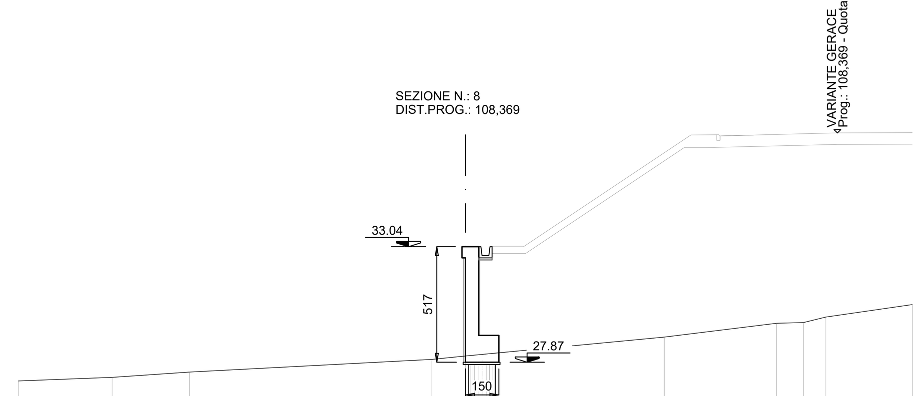

SCALA 1:200

QT.RIF. 23,000

QUOTE TERRENO	27,03 27,20 27,43 28,00 28,15 29,00 29,61 29,65 29,90 30,46
DIST.PARZIALI TERRENO	4,20 3,46 10,85 1,49 8,90 5,02 1,21 1,00 3,87
QUOTE PROGETTO	
DIST.PARZIALI PROGETTO	

SEZIONE N.: 9
DIST.PROG.: 116,574

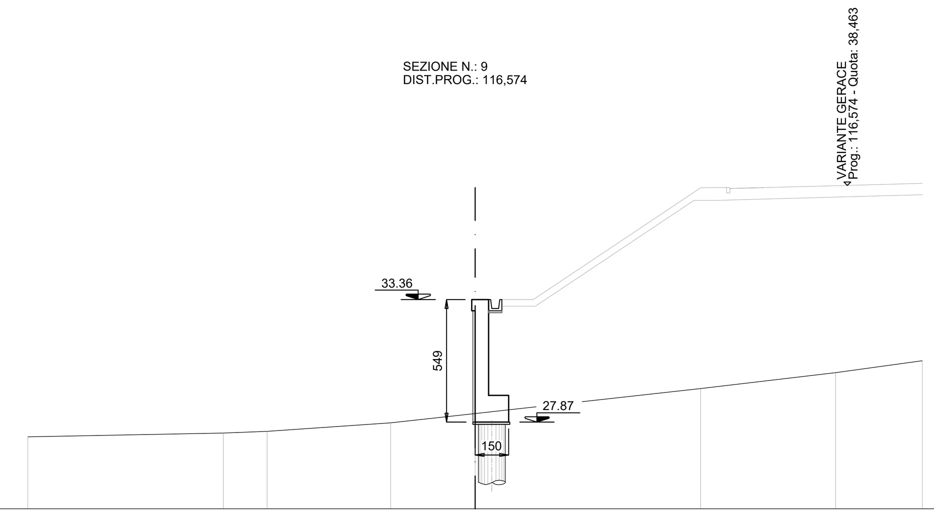

SCALA 1:200

QT.RIF. 24,000

QUOTE TERRENO	27,22 27,39 27,47 27,84 28,26 29,37 30,09 30,62
DIST.PARZIALI TERRENO	8,74 1,95 5,53 3,77 10,09 6,04 3,88
QUOTE PROGETTO	
DIST.PARZIALI PROGETTO	

SEZIONE N.: 10
QT. PROGETTO: 135,526

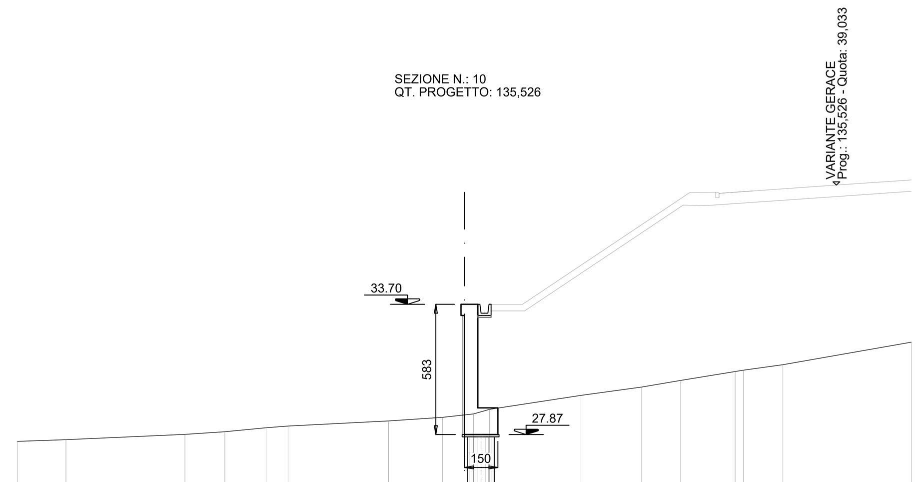

SCALA 1:200

QT.RIF. 24,000

QUOTE TERRENO	27,57 27,65 27,88 28,00 28,18 28,25 28,49 28,65 28,75 28,80 29,00 29,63 30,00 30,30 30,69 30,76 31,00 32,00
DIST.PARZIALI TERRENO	2,17 5,32 1,79 1,85 0,98 4,49 2,41 0,98 0,71 4,10 2,71 1,75 2,44 1,77 5,74
QUOTE PROGETTO	
DIST.PARZIALI PROGETTO	

anas — *Direzione Tecnica*

S.S. 106 "JONICA"

Lavori di realizzazione dell'asta di collegamento
in dx idraulica del Torrente Gerace
tra la SS 106 VAR/B (Svincolo Gerace) e la SS 106 al km 97+050

PROGETTO DEFINITIVO

COD. CZ311

IL PROGETTISTA E RESPONSABILE DELL'INTEGRAZIONE DELLE PRESTAZIONI SPECIALISTICHE
Ing. Francesco M. LA CAMERA

IL COORDINATORE DELLA SICUREZZA IN FASE DI PROGETTAZIONE
Ing. Francesco M. LA CAMERA

IL GEOLOGO
Dott. Geol. Fiorenza PENNINO Ordine Geol. Lombardia N. 1575

L'ARCHEOLOGA: Dott.ssa Grazia SAVINO
Elenco MIBACT n. 3856 – archeologa di 1°fascia ai sensi del D.M. 244/2019

IL RESPONSABILE DEL PROCEDIMENTO
Ing. Antonella PIRROTTA

GRUPPO DI PROGETTAZIONE

S.T.E. s.r.l. Structure and Transport Engineering — Direttore Tecnico Ing. E. Moroni, Ordine Ing. Roma N. 10020

ROCKSOIL S.p.A — Direttore Tecnico Ing. G. Cassani, Ordine Ing. Milano N.20997

E.D.IN. s.r.l. Società di Ingegneria — Direttore Tecnico Ing. G. Grimaldi, Ordine Ing. Roma N. 17703

Prof. Arch. F. KARRER — Ordine Arch. Roma N. 2097

OPERE D'ARTE MINORI: OPERE DI SOSTEGNO
OS02 - Muro di sottoscarpa - Sezioni trasversali

CODICE PROGETTO	NOME FILE	REVISIONE	SCALA:
PROGETTO DPCZ0311 — LIV. PROG. D — ANNO 20	T00_OS02_STR_SZ01_B — CODICE ELAB. T00OS02STRSZ01	B	1:200

REV.	DESCRIZIONE	DATA	REDATTO	VERIFICATO	APPROVATO
B	EMISSIONE PER PROCEDURA VASSVIA	Ottobre 2022	BIANCO	MORONI	LA CAMERA
A	EMISSIONE	Marzo 2022	BIANCO	MORONI	LA CAMERA