Firmato digitalmente da
FRANCESCO LAUDICINA
CN = FRANCESCO LAUDICINA
C = IT
Signature date and time: 2022/03/17 16:00:10

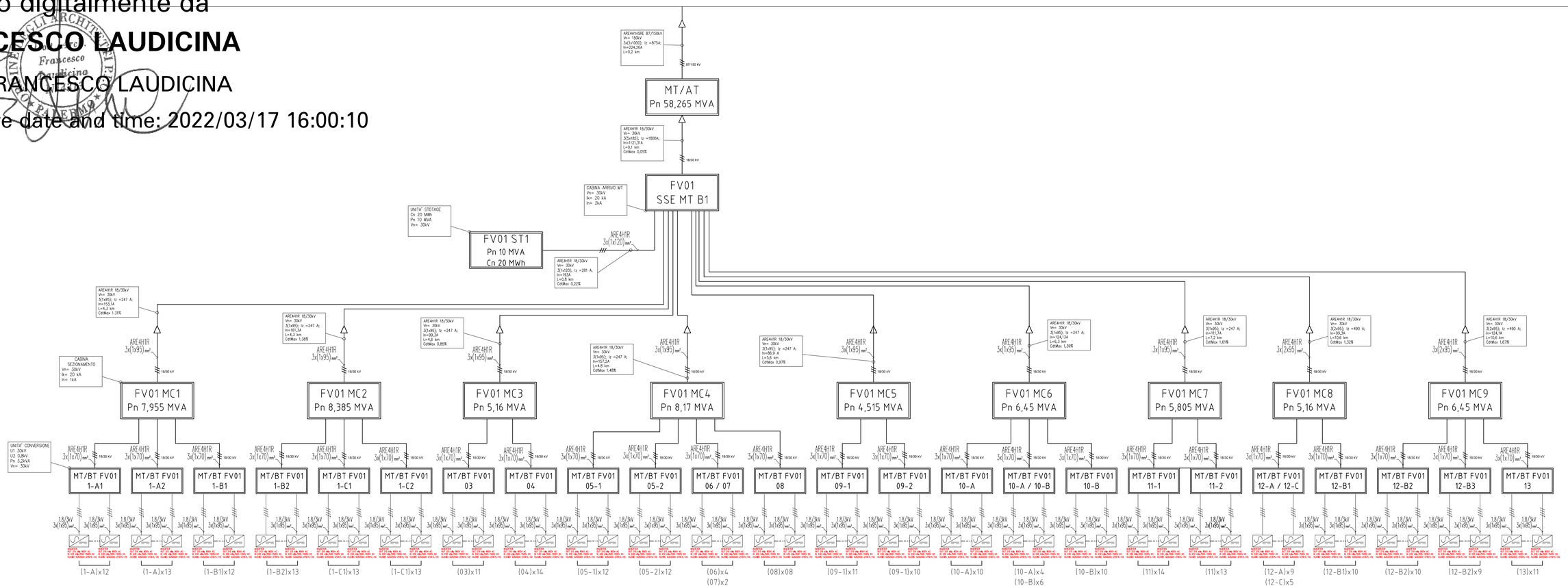

IMPIANTO FV 01 - 57517,44 kW (57,52 MW)	
Campo FV 01_01	Potenza 16328.16 kW

Sottocampo 01_01 - A — Potenza 5359.20 kW

Stringhe	15x15	
Stringhe	10x16	
N. pannelli	9240	STRINGA DA 1x24 MODULI
N. inverter	25	
N. cabine	2	

Sottocampo 01_01 - B — Potenza 5359.20 kW

Stringhe	15x15	
Stringhe	10x16	
N. pannelli	9240	STRINGA DA 1x24 MODULI
N. inverter	25	
N. cabine	2	

Sottocampo 01_01 - C — Potenza 5609.76 kW

Stringhe	13x15	
Stringhe	13x16	
N. pannelli	9672	STRINGA DA 1x24 MODULI
N. inverter	26	
N. cabine	2	

Campo FV 01_03 — Potenza 2338.56 kW

Stringhe	8x15	
Stringhe	3x16	
N. pannelli	4032	STRINGA DA 1x24 MODULI
N. inverter	11	
N. cabine	1	

Campo FV 01_04 — Potenza 2853.60 kW

Stringhe	5x14	
Stringhe	9x15	
N. pannelli	4920	STRINGA DA 1x24 MODULI
N. inverter	14	
N. cabine	1	

Campo FV 01_05 — Potenza 5261.76 kW

Stringhe	6x15	
Stringhe	18x16	
N. pannelli	9072	STRINGA DA 1x24 MODULI
N. inverter	24	
N. cabine	2	

Campo FV 01_06 — Potenza 821.28 kW

Stringhe	1x14	
Stringhe	3x15	
N. pannelli	1416	STRINGA DA 1x24 MODULI
N. inverter	4	
N. cabine	0	

Campo FV 01_07 — Potenza 403.68 kW

Stringhe	1x14	
Stringhe	1x15	
N. pannelli	696	STRINGA DA 1x24 MODULI
N. inverter	2	
N. cabine	1	

Campo FV 01_08 — Potenza 1698.24 kW

Stringhe	6x15	
Stringhe	2x16	
N. pannelli	2928	STRINGA DA 1x24 MODULI
N. inverter	8	
N. cabine	1	

Campo FV 01_09 — Potenza 4412.64 kW

Stringhe	19x15	
Stringhe	2x16	
N. pannelli	7608	STRINGA DA 1x24 MODULI
N. inverter	21	
N. cabine	2	

Campo FV 01_10 — Potenza 6347.52 kW

Sottocampo 01_10 - A — Potenza 3034.56 kW

Stringhe	6x15	
Stringhe	8x16	
N. pannelli	5232	STRINGA DA 1x24 MODULI
N. inverter	14	
N. cabine	1	

Sottocampo 01_10 - B — Potenza 3312.96 kW

Stringhe	2x14	
Stringhe	14x15	
N. pannelli	5712	STRINGA DA 1x24 MODULI
N. inverter	16	
N. cabine	2	

Campo FV 01_11 — Potenza 5609.76 kW

Stringhe	2x14	
Stringhe	25x15	
N. pannelli	9672	STRINGA DA 1x24 MODULI
N. inverter	27	
N. cabine	2	

Campo FV 01_12 — Potenza 9242.88 kW

Sottocampo 01_12 - A — Potenza 1809.60 kW

Stringhe	5x14	
Stringhe	4x15	
N. pannelli	3120	STRINGA DA 1x24 MODULI
N. inverter	9	
N. cabine	0	

Sottocampo 01_12 - B — Potenza 6333.60 kW

Stringhe	9x15	
Stringhe	20x16	
N. pannelli	10920	STRINGA DA 1x24 MODULI
N. inverter	29	
N. cabine	3	

Sottocampo 01_12 - C — Potenza 1099.68 kW

Stringhe	1x15	
Stringhe	4x16	
N. pannelli	1896	STRINGA DA 1x24 MODULI
N. inverter	5	
N. cabine	1	

Campo FV 01_13 — Potenza 2199.36 kW

Sottocampo 01_13 - A — Potenza 793.44 kW

Stringhe	3x14	
Stringhe	1x15	
N. pannelli	1368	STRINGA DA 1x24 MODULI
N. inverter	4	
N. cabine	0	

Sottocampo 01_13 - B — Potenza 1405.92 kW

Stringhe	4x14	
Stringhe	3x15	
N. pannelli	2424	STRINGA DA 1x24 MODULI
N. inverter	7	
N. cabine	1	

N. tot. pannelli	**99168**
N. tot. inverter	**271**
N. tot. cabine	**24**

CABINA DI CONVERSIONE TIPO

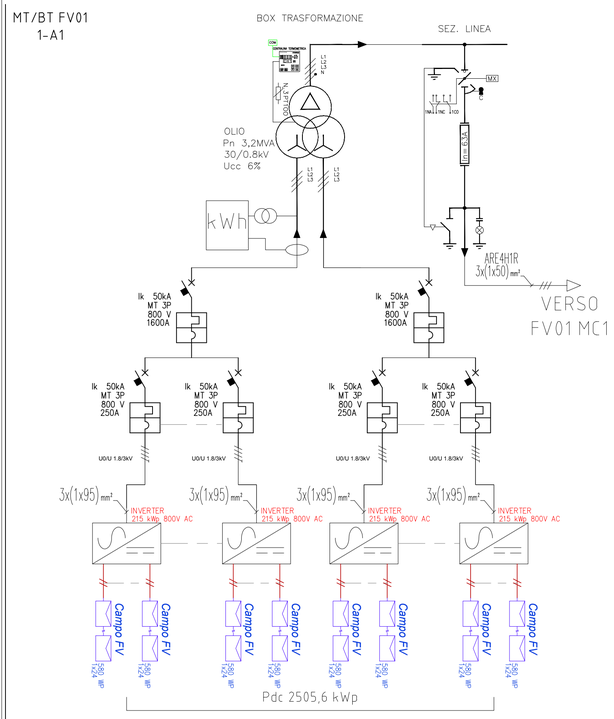

CABINA DI SEZIONAMENTO TIPO

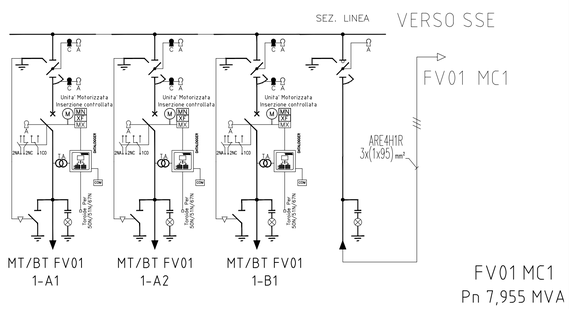

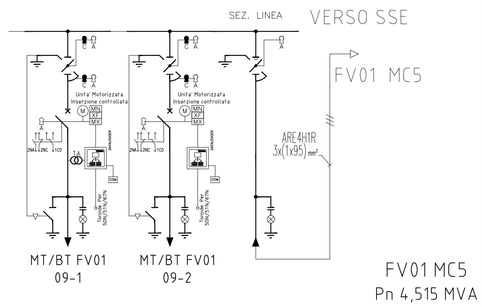

MINISTERO DELLA TRANSIZIONE ECOLOGICA

REGIONE: SICILIA	PROVINCIA: PALERMO
COMUNI: CIMINNA, MEZZOJUSO, VILLAFRATI	LOCALITA': C/da Buffa, C/da Serre, C/da Feotto

TIPO PROGETTO: **PD**

OGGETTO: Progetto per la realizzazione di un impianto agrovoltaico denominato 'Agrovoltaico Ciminna' per la produzione di energia elettrica con una potenza installata di 58 MW, potenza di immissione di 54 MW e potenza del sistema di accumulo di 10 MW, per la produzione agricola di beni e servizi oltre alle opere connesse e alle infrastrutture indispensabili nelle aree identificate nei comuni di Villafrati (PA), Mezzojuso (PA) e Ciminna (PA)

TAVOLA N.:	IMPIANTO:	SCALA
EL01.034	AGROVOLTAICO CIMINNA	N.
	ELABORATO: Schema a blocchi	COD. DOC. / REV.

PROPONENTE: FRI-ELSUN

RESPONSABILE: *Timbro e Firma*

APPROVATO DA: *Timbro e Firma*

PROGETTISTA: SUPER CORP

DIRETTORE TECNICO: ARCH: FRANCESCO LAUDICINA *Timbro e Firma*

FRANCESCO LO BUE *Timbro e Firma*

REV.	DATA	REDATTO	DESCRIZIONE
0			
1			
2			
3			

IL PRESENTE DISEGNO E' DI NOSTRA PROPRIETA' ED E' SOTTO LA PROTEZIONE DELLA LEGGE SULLA PROPRIETA' LETTERARIA. NE E' QUINDI VIETATA PER QUALSIASI MOTIVO LA RIPRODUZIONE E CONSEGNA A TERZI.