Firmato digitalmente da:

ANGELO MARCHETTI

ACEA ELABORI SPA

Firmato il 09/11/2022 16:42

Seriale Certificato: 447108

Valido dal 15/02/2022 al 14/02/2025

TI Trust Technologies CA

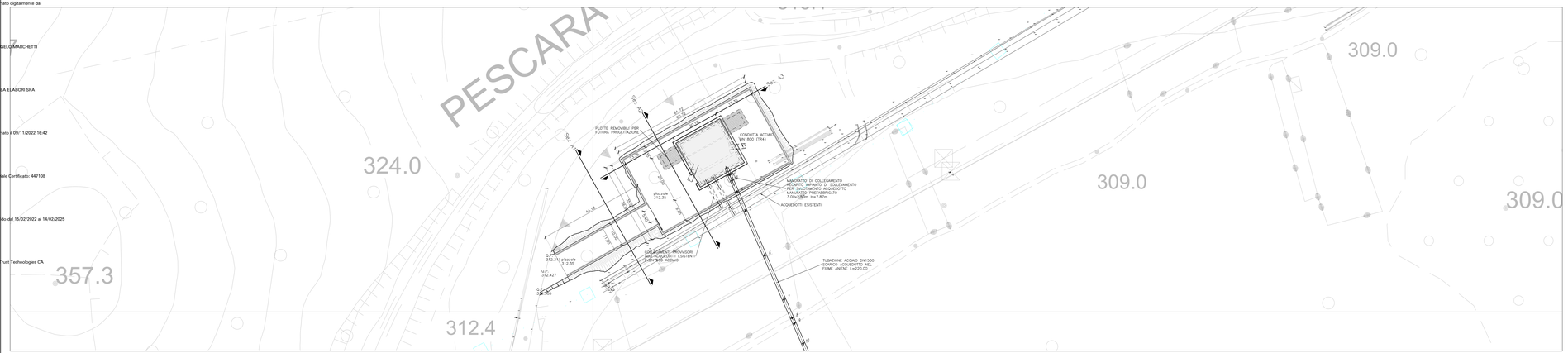

PLANIMETRIA GENERALE MANUFATTO INTERCONNESSIONE (PZ7)
SCALA 1:500

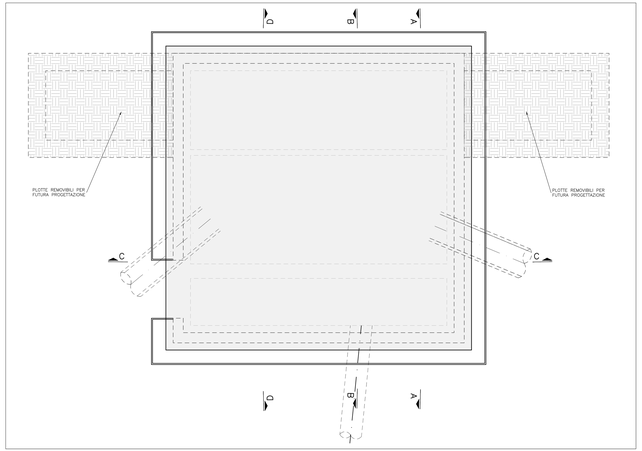

PLANIMETRIA COPERTURA
SCALA 1:100

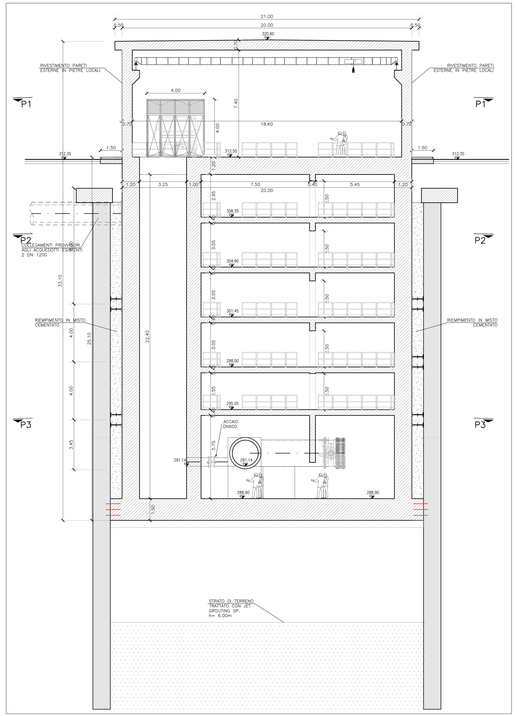

SEZIONE A–A MANUFATTO INTERCONNESSIONE (PZ7)
SCALA 1:100

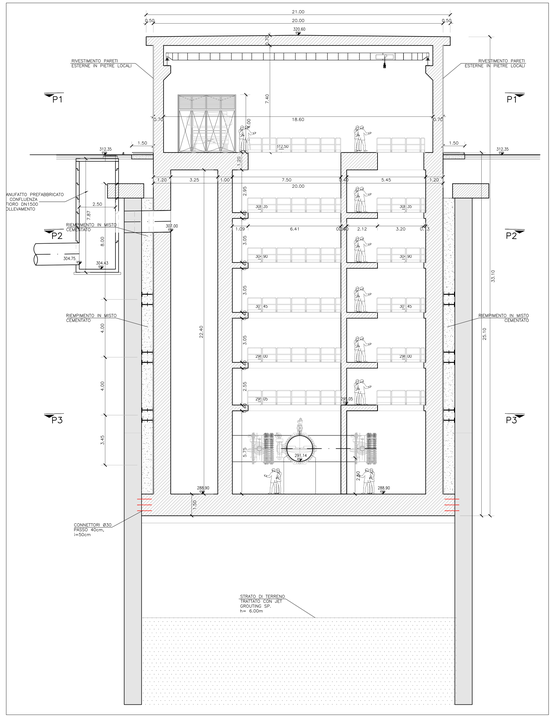

SEZIONE B–B MANUFATTO INTERCONNESSIONE (PZ7)
SCALA 1:100

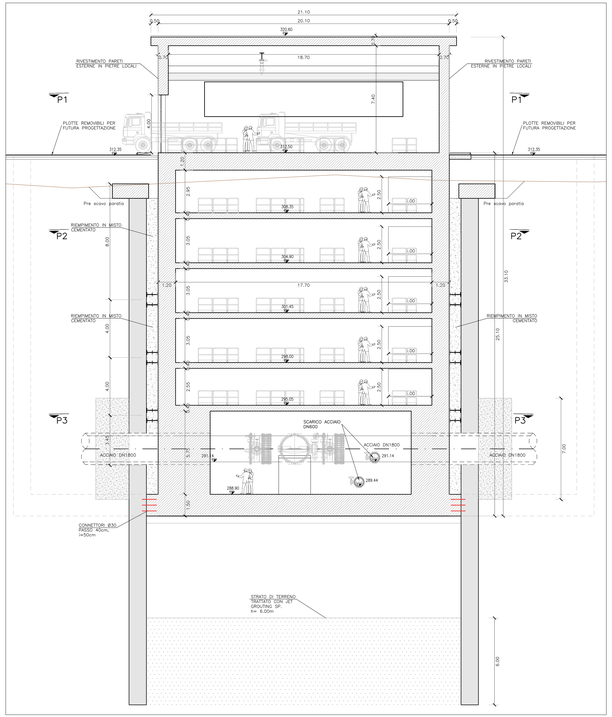

SEZIONE C–C MANUFATTO INTERCONNESSIONE (PZ7)
SCALA 1:100

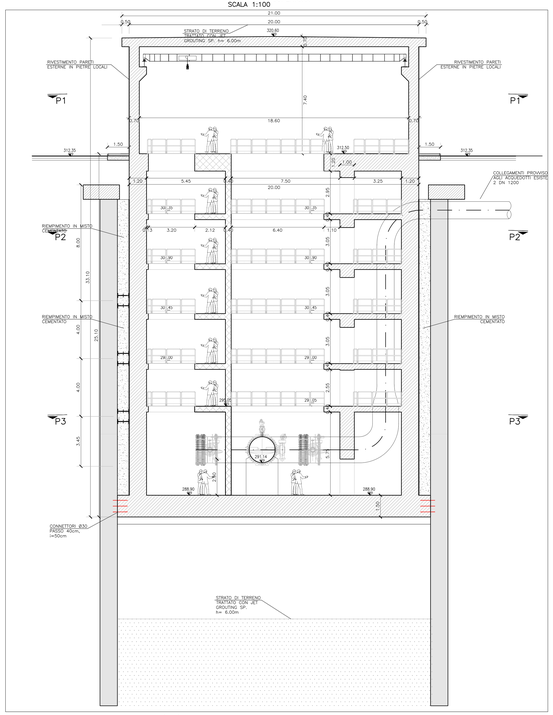

SEZIONE D–D MANUFATTO INTERCONNESSIONE (PZ7)
SCALA 1:100

PRESIDENZA DEL CONSIGLIO DEI MINISTRI

MESSA IN SICUREZZA DEL SISTEMA ACQUEDOTTISTICO
DEL PESCHIERA PER L'APPROVVIGIONAMENTO IDRICO
DI ROMA CAPITALE E DELL'AREA METROPOLITANA

IL COMMISSARIO STRAORDINARIO ING. PhD MASSIMO SESSA

SUB COMMISSARIO ING.

ACEA ATO 2 SPA

IL RESPONSABILE DEL PROCEDIMENTO
Ing. PhD Alessio Dede Sisa

SUPPORTO AL RESPONSABILE DEL PROCEDIMENTO
Dott. Arc. Vittorio Gennari
Sig.ra Claudia Iacobelli
Ing. Bernardo Puglisi

CONSULENTE
Ing. Biagio Eramo

ELABORATO
A250PDS D038 1
COD. ATO2 AAM10118

DATA	REVISIONE	NOTE	SCALA: VARIE
FEBBRAIO 2022			

AGG. N.	DATA	NOTE	FIRMA
1	10/22	AGGIORNAMENTO ELABORATI MTE a ZRLJET	
2			
3			
4			
5			
6			

Progetto di sicurezza e ammodernamento dell'approvvigionamento dello città metropolitana di Roma
"Messa in sicurezza e ammodernamento del sistema idrico del Peschiera".
L.n.108/2021, ex DL n.77/2021 art. 44 Allegato IV

Sottoprogetto
NUOVO ACQUEDOTTO MARCIO – LOTTO DAL MANUFATTO ORIGINE AL SIFONE CERASO
(con il finanziamento dell'Unione europea – Next Generation EU)

PROGETTO DI FATTIBILITÀ TECNICA ED ECONOMICA

TEAM DI PROGETTAZIONE

CAPO PROGETTO:
Ing. Angelo Marchetti
DIRETTORE:
Ing. Giuseppe Bernardini
GEOLOGIA E IDROGEOLOGIA
Geol. Fabio Ciccarelli
GEOTECNICA E STRUTTURE
Ing. Giuseppe Bernardini
ASPETTI AMBIENTALI
Ing. PhD Nicoletta Dimiziani
Ing. Alessandro Ciarlo
IMPIANTI TECNICHE DI SUPPORTO ALL'ESERCIZIO
Geom. Massimo Ciccarelli
ATTIVITA' PATRIMONIALI
Geom. Mirko Pongelli

Hanno collaborato:
Ing. Geol. Eliseo Paolini
Ing. Matteo Bottinelli
Ing. Emiliano Alimanti
Ing. Francesco Giorgi
Ing. Roberto Biagi
Ing. Giuseppe Ciccarelli
Ing. Nicoletta Velardi
Geol. PhD Paolo Caporossi
Geol. Simone Fabi
Geol. Yousef Abu Sidiha
Geol. Filippo Arace
Geom. Mirko Pinna
Geom. Maestro Roberto Zappalà

MANUFATTO
INTERCONNESSIONE(PZ7)
SEZIONI