PIANTA SEPARATORE DI IDROCARBURI
SCALA 1:50

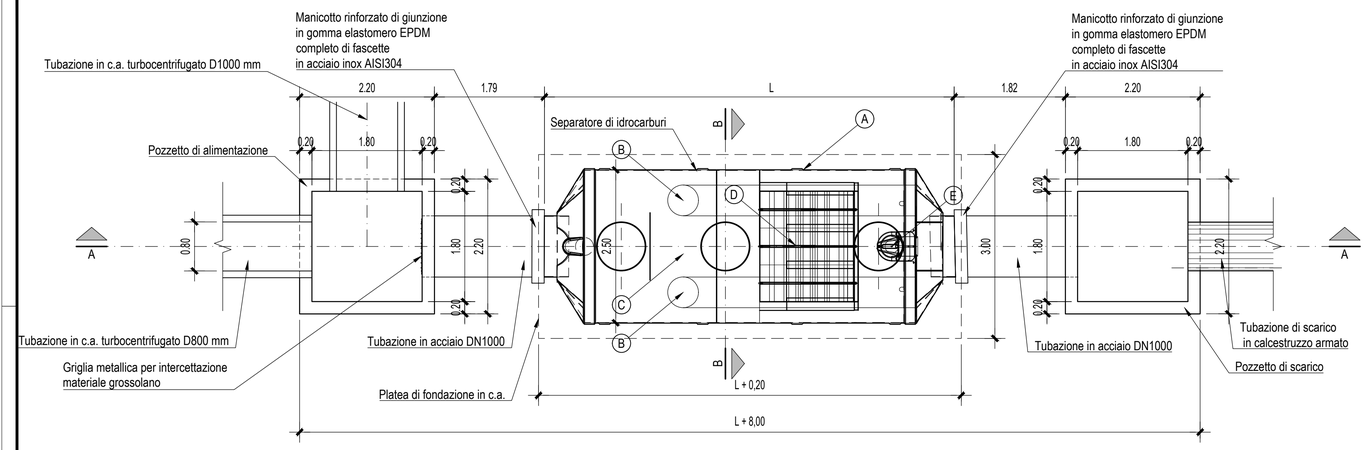

SEZIONE B-B
Scala 1:50

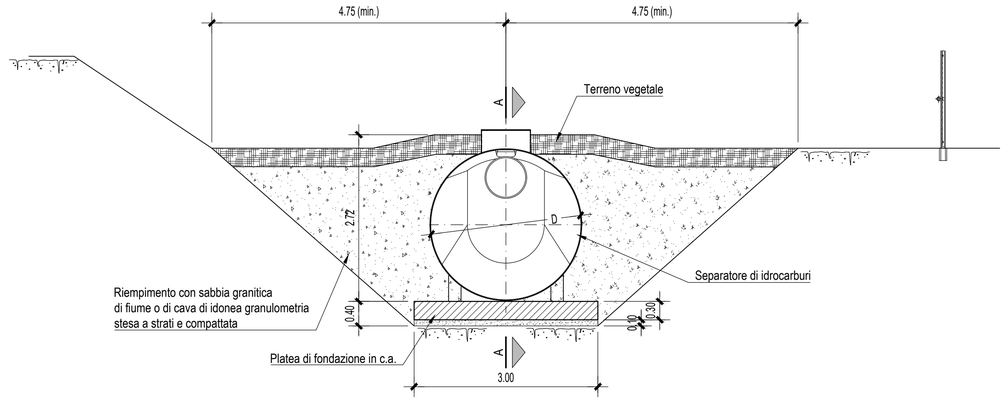

SEZIONE A-A
Scala 1:50

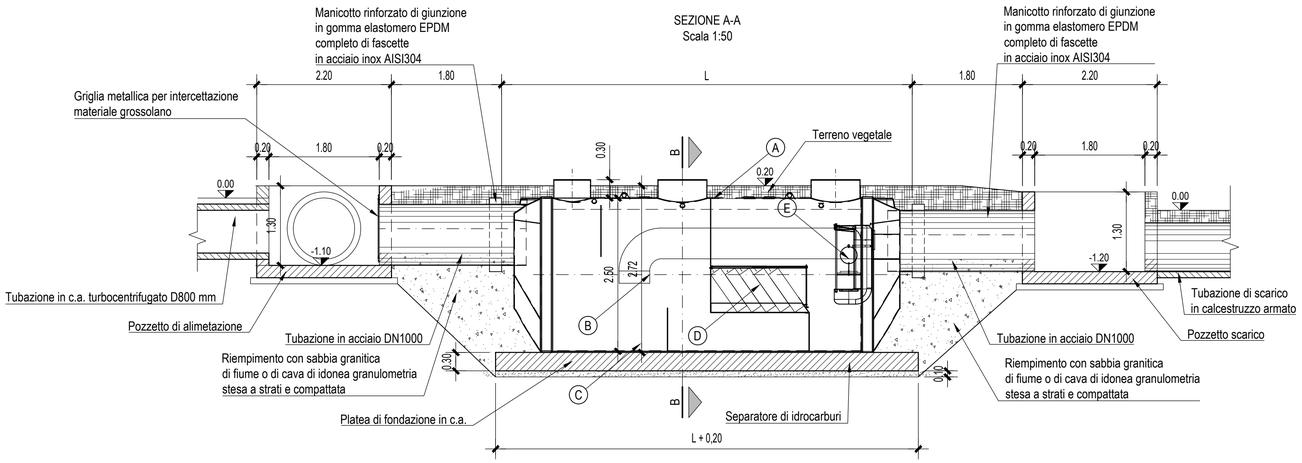

VISTA ASSONOMETRICA SEPARATORE DI IDROCARBURI

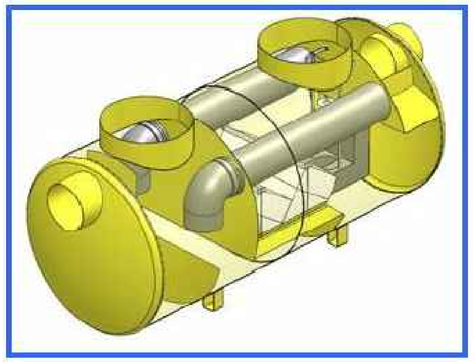

Vasche	Vasca di trattamento acque
Portata trattata [l/s]	150
Portata di punta [l/s]	800
Lunghezza (L) [cm]	1020
Diametro (D) [cm]	250
Tubazione di scarico DN*	800

Caratteristiche tecniche e idrauliche

Decantatore separatore di idrocarburi con by-pass integrato, marcato CE secondo UNI EN 858.
L'impianto è dotato di:
A - Monoblocco a forma di cilindrica ad asse orizzontale con fondi bombati in acciaio S235JR
B - Scolmatore di piena e by-pass integrati per la deviazione delle portate in ingresso eccedenti quelle trattabili
C - Comparto di decantazione per la rimozione dei solidi sedimentabili
D - Filtro coalescente lamellare in polipropilene a nido d'ape per l'aggregazione dei liquidi leggeri per facilitarne la flottazione
E - Otturatore automatico galleggiante a protezione dell'uscita

Caratteristiche tubazioni

- Tubi in acciaio non legato con saldatura elicoidale:
  DN800, SP. 8.0 mm, Peso kg/m 158.62, S275JR, UNI EN 10224:2006

- Rivestimento esterno bituminoso

Autostrada Asti-Cuneo

TRONCO II A21 (ASTI EST) - A6 (MARENE)
LOTTO 6 RODDI-DIGA ENEL

STRALCIO a
TRA IL LOTTO II.7 E LA PK. 5+000

PROGETTO DEFINITIVO

08 - OPERE INTEGRATIVE LOTTO 7

08.06 - Opere d'arte in sede / Interventi di riqualificazione - Viadotto Tanaro 4
Sistemazione idraulica - Vasca di prima pioggia

IMPRESA: ITINERA
PROGETTISTA: Firmato digitalmente da Salvatore Sguazzo — PROGER
INTEGRATORE ATTIVITA' SPECIALISTICHE: Dott. Ing. Salvatore Sguazzo, Albo degli Ingegneri provincia di Salerno n. 5031 — PROGER
COMMITTENTE: Autostrada Asti–Cuneo S.p.A. Direzione e Coordinamento: S.A.L.T. p.A. (Gruppo ASTM) Via XX Settembre, 98/E 00187 Roma

REV.	DATA	DESCRIZIONE	REDATTO	CONTR.	APPROV.	RIESAME
A	05–2021	EMISSIONE	Albry	Tresso	Ing. Sguazzo	Ing. Sguazzo
B	10–2022	Elaborati revisionati – INTEGRAZIONI VIA	Albry	Tresso	Ing. Sguazzo	Ing. Sguazzo

DATA: MAGGIO 2021
SCALA: –
N. PROGR.: 08.06.07

CODIFICA — PROGETTO: P017 — LIV: D — DOCUMENTO: IDR PC 001 — REV: B
WBS: A331I26A000
CUP: G31B20001080005

RESPONSABILE DEL PROCEDIMENTO
VISTO DELLA COMMITTENTE: Natalino Valter Re 15.11.2022 18:56:27 GMT+01:00

Il presente documento non potrà essere copiato, riprodotto o altrimenti pubblicato, in tutto od in parte, senza il consenso scritto dell' Autostrada Asti – Cuneo S.p.A. Ogni utilizzo non autorizzato sarà perseguito a norma di legge.
This document may not be copied, reproduced or published, either in part or in its entirety, without the written permission of Autostrada Asti – Cuneo S.p.A. Unauthorized use will be persecuted by law.

MOD–COP_vev.0 Rif. IST–01.1–01