NOTE:

(1) CONTATORI CEWE A 6 QUADRANTI

(2) MANCATA APERTURA INTERRUTTORE (APRE INTERRUTTORE 152-A1)

(2a) MANCATA APERTURA INTERRUTTORE (APRE INTERRUTTORE 161)

(3) IN ACCORDO ALLE PRESCRIZIONI ALLEGATO 68 AL CODICE DI RETE

LEGENDA:

- * CONNESSIONI SIGILLABILI
- CHIAVE LIBERA IN CHIUSO
- CHIAVE LIBERA IN APERTO
- CHIAVE LIBERA IN SEZIONATO

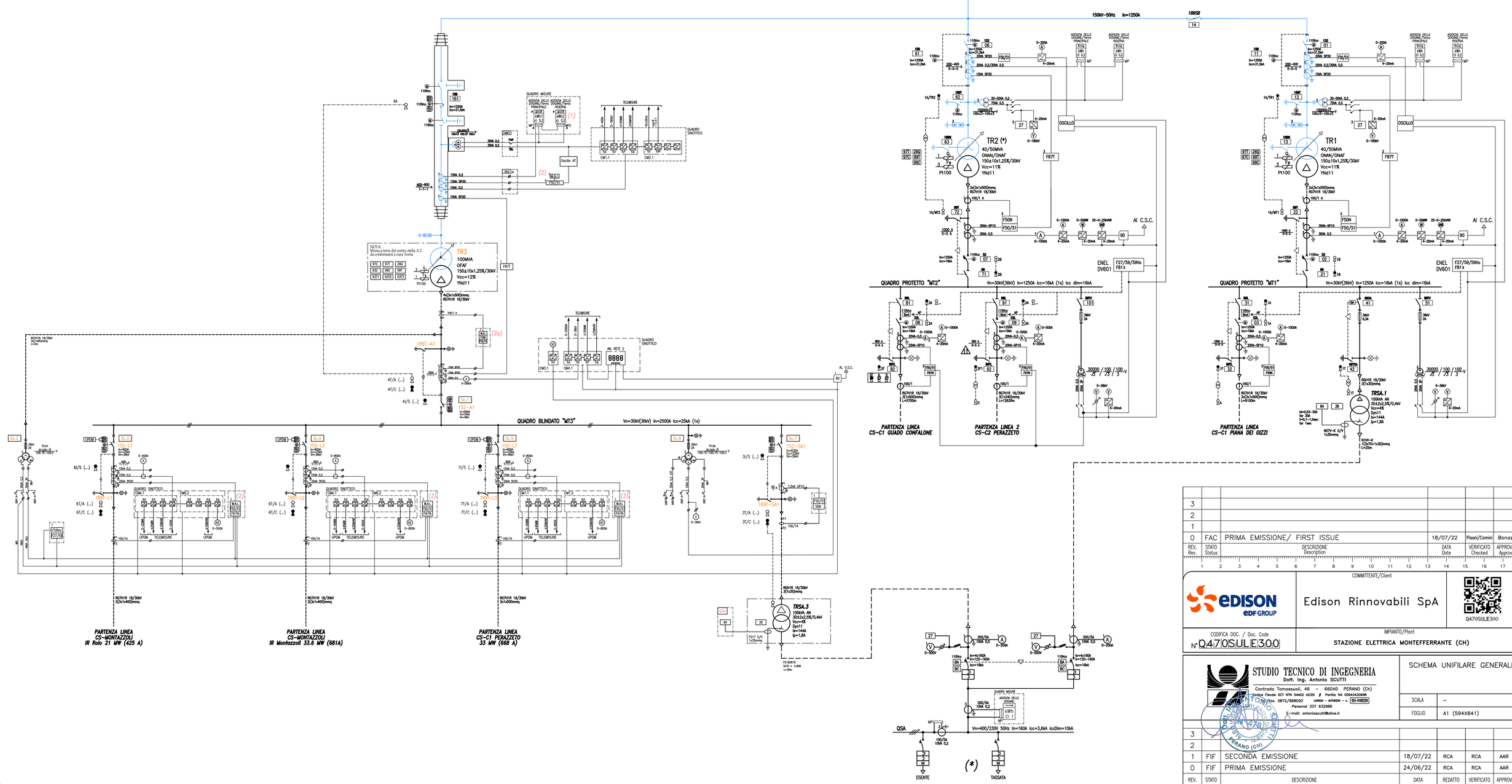

REV. Rev.	STATO Status	DESCRIZIONE Description	DATA Date	VERIFICATO Checked	APPROVATO Approved
3					
2					
1					
0	FAC	PRIMA EMISSIONE/ FIRST ISSUE	18/07/22	Pisani/Comini	Bonazzi

COMMITTENTE/Client: Edison Rinnovabili SpA

Q470SULE300

CODIFICA DOC. / Doc. Code: N°Q470SULE300

IMPIANTO/Plant: STAZIONE ELETTRICA MONTEFFERRANTE (CH)

STUDIO TECNICO DI INGEGNERIA
Dott. Ing. Antonio SCUTTI
Contrada Tomassuoli, 46 – 66040 PERANO (Ch)
Codice Fiscale SCT NTN 54A02 A235I ▮ Partita IVA 00643420698
Ufficio/fax. 0872/898020 uffici - antenn - - . ISO 45001:2018
Personal 337 632986
E-mail: antonioscutti@alice.it

SCHEMA UNIFILARE GENERALE

SCALA: –

FOGLIO: A1 (594X841)

REV.	STATO	DESCRIZIONE	DATA	REDATTO	VERIFICATO	APPROVATO
3						
2						
1	FIF	SECONDA EMISSIONE	18/07/22	RCA	RCA	AAR
0	FIF	PRIMA EMISSIONE	24/06/22	RCA	RCA	AAR

Formato A1