SCHEMA ELETTRICO UNIFILARE

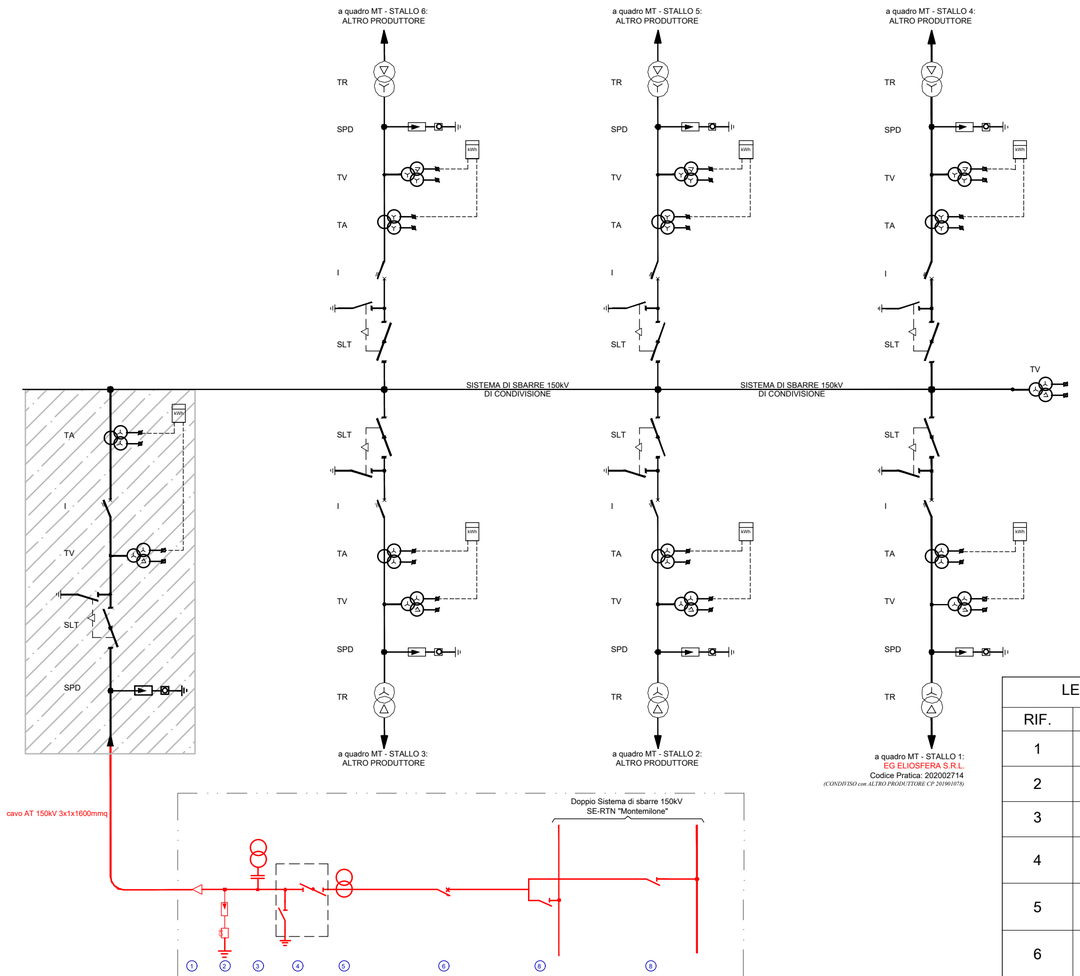

LEGENDA	
SIMBOLI	DESCRIZIONE APPARECCHIATURA
SLT	SEZIONATORE 170kV CON LAME DI TERRA
I	INTERRUTTORE 170kV
TA	TRASFORMATORE DI CORRENTE TA
TV	TRASFORMATORE DI TENSIONE TV
SPD	SCARICATORE DI SOVRATENSIONE AT
TR	TRASFORMATORE 150 ±12X1.25%/30 KV 16/20MVA YNd11

LEGENDA APPARECCHIATURE AT DI PROGETTO	
RIF.	DESCRIZIONE
1	Terminale cavo AT - lato TERNA
2	Scaricatore con contascariche
3	Trasformatore di tensione capacitivo 150kV
4	Sezionatore tripolare orizzontale 145-170kV con lame di messa a terra
5	TA ad affidabilità incrementata 150 kV
6	Interruttore tripolare 150kV
8	Sezionatore verticale

IMPIANTO FOTOVOLTAICO EG ELIOSFERA E OPERE CONNESSE

POTENZA IMPIANTO 19,98 MWp - COMUNE DI VENOSA (PZ)

PIANO TECNICO DELLE OPERE AT

Alessandro Ceschiat
19.11.2021
17:08:04
GMT+00:00

Proponente

EG ELIOSFERA S.R.L.
VIA DEI FERLETTI N. 22 - 20122 MILANO (MI) - P.IVA: 11816250962 - PEC: egeliosfera@pec.it

Progettazione

STUDIO INGEGNERIA ELETTRICA MEZZINA dott. ing. Antonio
Via T. Solis n. 128 - 71016 San Severo (FG)
tel.: 0882/228072 · e-mail: info@studiomezzina.net

MEZZINA
ANTONIO
17.11.2021
10:38:23
GMT+01:00

Coordinamento progettuale

RAMUNNO S.R.L.
C.DA CAOLO - ZONA P.I.P. · 85057 TRAMUTOLA (PZ) · P.IVA: 01633510761 · email: info@ramunnosrl.it

Titolo Elaborato

SCHEMA UNIFILARE

LIVELLO PROGETTAZIONE	CODICE ELABORATO	FILENAME	RIFERIMENTO	DATA	SCALA
Progetto definitivo	PTO 07	-	PTO	11/2021	-

Revisioni

REV.	DATA	DESCRIZIONE	ESEGUITO	VERIFICATO	APPROVATO
01	11/2021	-	AM	RAM	ENF

COMUNE DI VENOSA (PZ)
REGIONE BASILICATA

enfinity