SEZIONE LONGITUDINALE A-A

SCALA 1:50

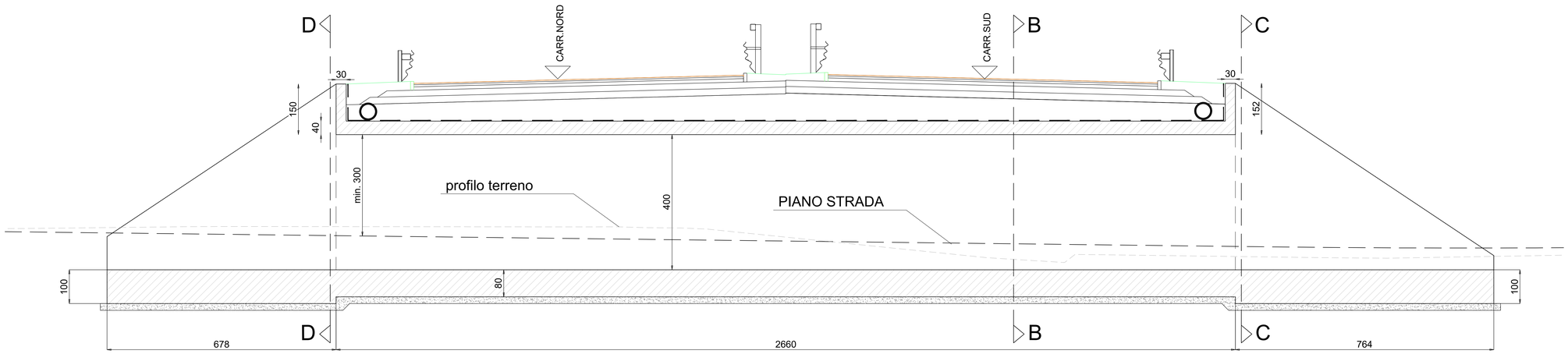

SEZIONE TRASVERSALE - CARPENTERIA

SCALA 1:50

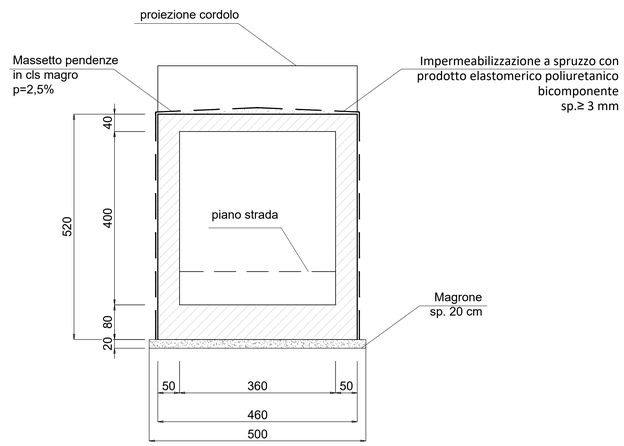

SEZIONE TRASVERSALE C-C

SCALA 1:50

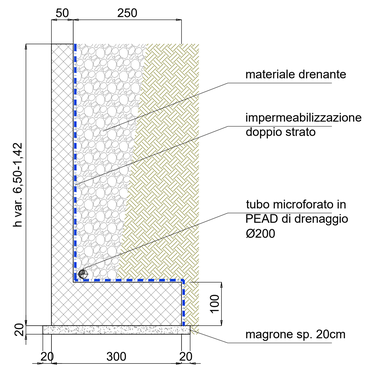

INCIDENZA ARMATURE	
SCATOLARE	
- SOLETTA SUPERIORE	70 Kg/m^3
- SOLETTA INFERIORE	70 Kg/m^3
- PIEDRITTI	50 Kg/m^3
MURI D'ALA	
- ELEVAZIONE	80 Kg/m^3
- FONDAZIONE	80 Kg/m^3

NOTA CARATTERISTICHE DEI MATERIALI
PER LE CARATTERISTICHE DEI MATERIALI E INCIDENZE ARMATURE SI RIMANDA ALL'ELABORATO RELATIVO "T00ST00STRTB01"

SEZIONE TRASVERSALE B-B

SCALA 1:50

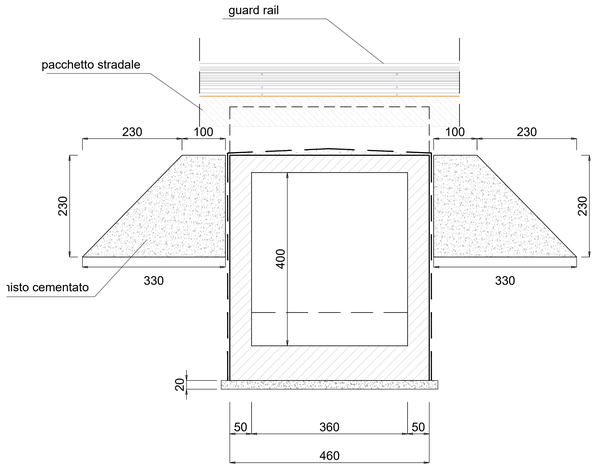

SEZIONE TRASVERSALE D-D

SCALA 1:50

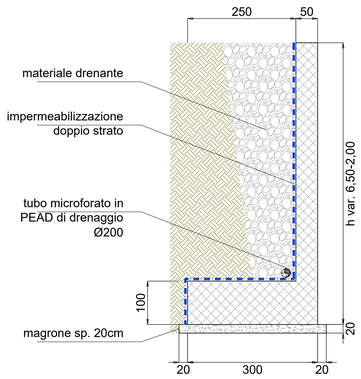

anas
GRUPPO FS ITALIANE

Direzione Tecnica

AUTOSTRADA A2 "MEDITERRANEA"
COLLEGAMENTO PORTO GIOIA TAURO GATE SUD CON AUTOSTRADA A2 - LOTTO 1 E LOTTO 2

DG 54/17 LOTTO 1 — COD. **UC165**

PROGETTO DEFINITIVO — COD. **UC167**

GRUPPO DI PROGETTAZIONE: R.T.I.: INTEGRA CONSORZIO STABILE (capogruppo mandataria) Prometeoengineering.it S.r.l. - Dott. Geol. Andrea Rondinara

RESPONSABILE INTEGRAZIONE PRESTAZIONI SPECIALISTICHE:
Prof. Ing. Franco BRAGA (Integra Consorzio Stabile)

GEOLOGO:
Dott. Geol. A. CANESSA (Prometeoengineering.it S.r.l.)

COORDINATORE PER LA SICUREZZA IN FASE DI PROGETTAZIONE:
Dott. Ing. Alessandro Orsini (Integra Consorzio Stabile)

RESPONSABILE DEL PROCEDIMENTO:
Dott. Ing. Giuseppe Danilo Malgeri

CAPOGRUPPO MANDATARIA:
INTEGRA
Consorzio Stabile di Architettura e Ingegneria Integrata
Direttore Tecnico:
Prof. Ing. Franco Braga

MANDANTI:
PROMETEO
Direttore Tecnico:
Dott. Ing. Alessandro FOCARACCI

Dott. Geol. Andrea Rondinara

05 - OPERE D'ARTE
5.3 OPERE D'ARTE MINORI
5.3.1 Sottopasso al km 2+245 ST.01
Carpenteria scatolare e muri

CODICE PROGETTO				NOME FILE	REVISIONE	SCALA:
PROGETTO	LIV. PROG.	N. PROG.		T00ST01STRCP01_A		
DPUC0165						
DPUC0167	D	21	CODICE ELAB.	T00ST01STRCP01	A	1:50

REV.	DESCRIZIONE	DATA	REDATTO	VERIFICATO	APPROVATO
A	EMISSIONE	Settembre 2022	Gattola	Saluani	Focaracci