Nardò Solar Energy S.r.l.

Piazza Generale Armando Diaz, 7 - 00123 Milano

INTEGRAZIONI PIANO TECNICO DELLE OPERE DI UNA STAZIONE ELETTRICA TERNA DI TRASFORMAZIONE 380/150 KV DA REALIZZARE NEL COMUNE DI NARDÒ (LE)

BFP

Via Napoli, 363/1 - 70132 Bari - Italy
tel (+39) 0805046361 - fax (+39) 0805619384
www.bfpgroup.net - info@bfpgroup.net

Azienda con Sistema di Gestione Certificato
UNI EN ISO 9001:2015
UNI EN ISO 14001:2015
UNI ISO 45001:2018

Tecnico
ing. Gianluca Biagio Biscotti
Collaborazioni (o altre cariche)
ing. Milena Miglionico
ing. Antonio Crisafulli
ing. Tommaso Mancini
arch. Angela La Riccia
geol. Lucia Santopietro
geom. Francesco Di Gennaro
Responsabile commessa
ing. Gianluca Biagio Biscotti

GIANLUCA BIAGIO BISCOTTI
17.09.2021
16:08:58
GMT+00:00

TAVOLA	TITOLO	COMMESSA	TIPOLOGIA
R08	**SCHEMA ELETTRICO UNIFILARE E PARTICOLARI TIPOLOGICI**	**20089**	**D**
		CODICE ELABORATO	
		DW20089D-R08	
REVISIONE		SOSTITUISCE	SOSTITUITO DA
01		-	-
FOGLIO	Tutte le informazioni tecniche contenute nel presente documento sono di proprieta' esclusiva della Studio Tecnico BFP S.r.l e non possono essere riprodotte, divulgate o comunque utilizzate senza la sua preventiva autorizzazione scritta. All technical information contained in this document is the exclusive property of Studio Tecnico BFP S.r.l. and may neither be used nor disclosed without its prior written consent. (art. 2575 c.c.)	NOME FILE	SCALA
1/1		**DW20089D-R08_REV01.dwg**	**Varie**

REV	DATA	MODIFICA	DISEGNATO	CONTROLLATO	APPROVATO
00	12/11/2020	Emissione	Mancini	Crisafulli	Biscotti
01	16/02/2021	Modifica schemi unifilari	Mancini	Crisafulli	Biscotti
02					
03					
04					
05					

Disegno elaborato con sistema CAD. E' vietata la modifica manuale. Mod. P-20/41 rev.4 18.12.2020

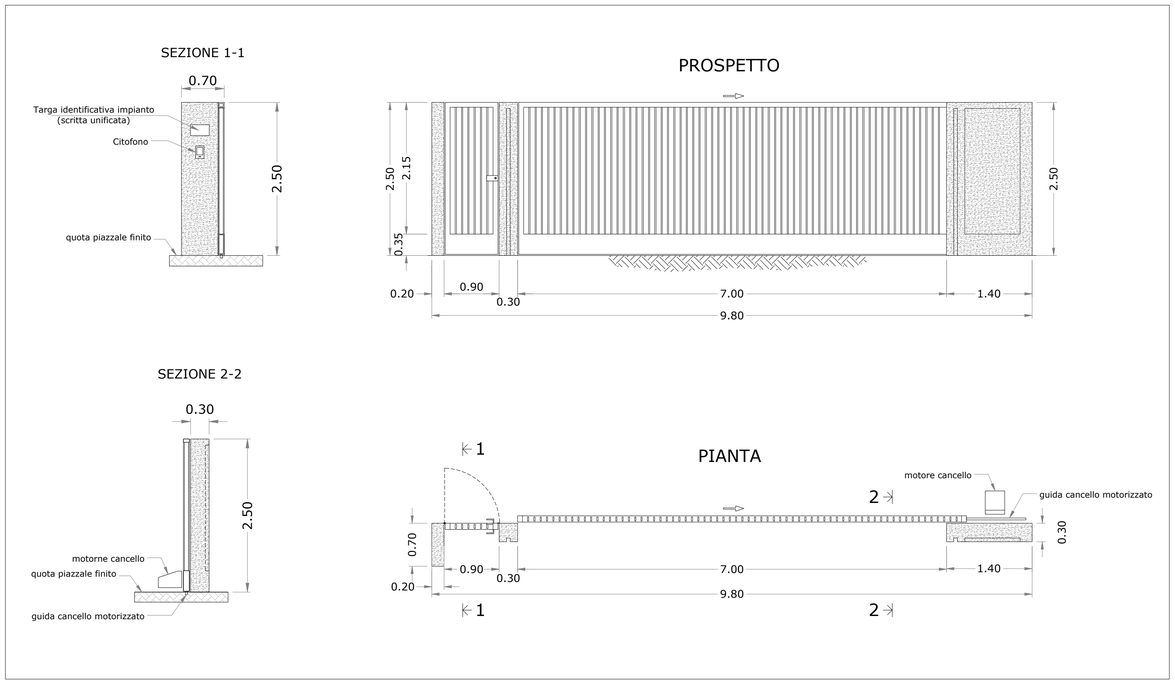

CANCELLO CARRABILE ED ACCESSO PEDONALE ALLA STAZIONE TERNA - SCALA 1:50

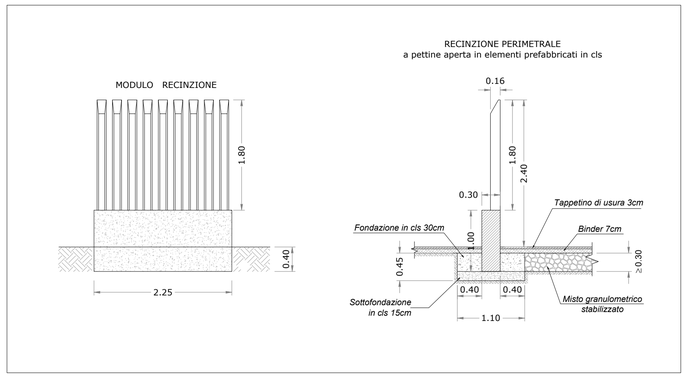

RECINZIONE PERIMETRALE STAZIONE TERNA - SCALA 1:50

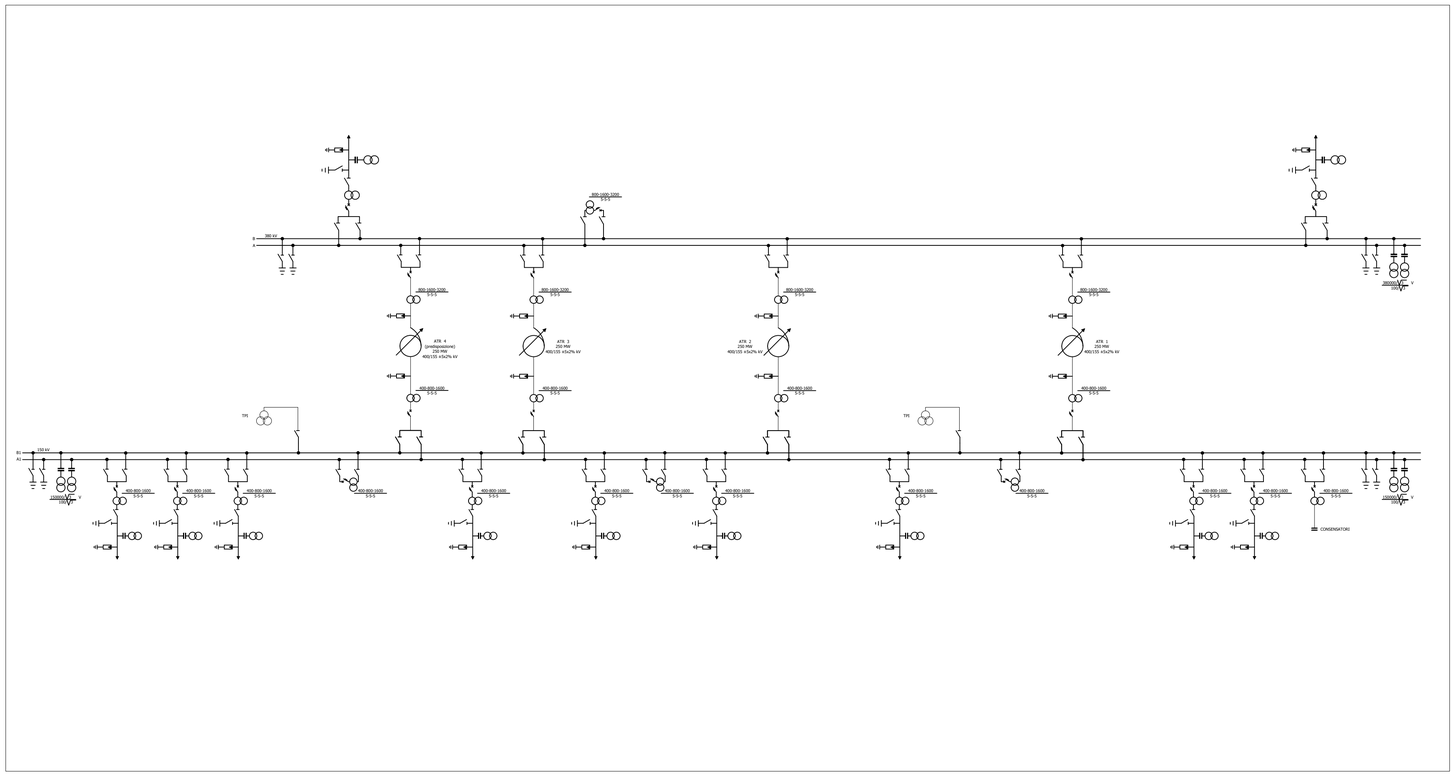

SCHEMA ELETTRICO UNIFILARE

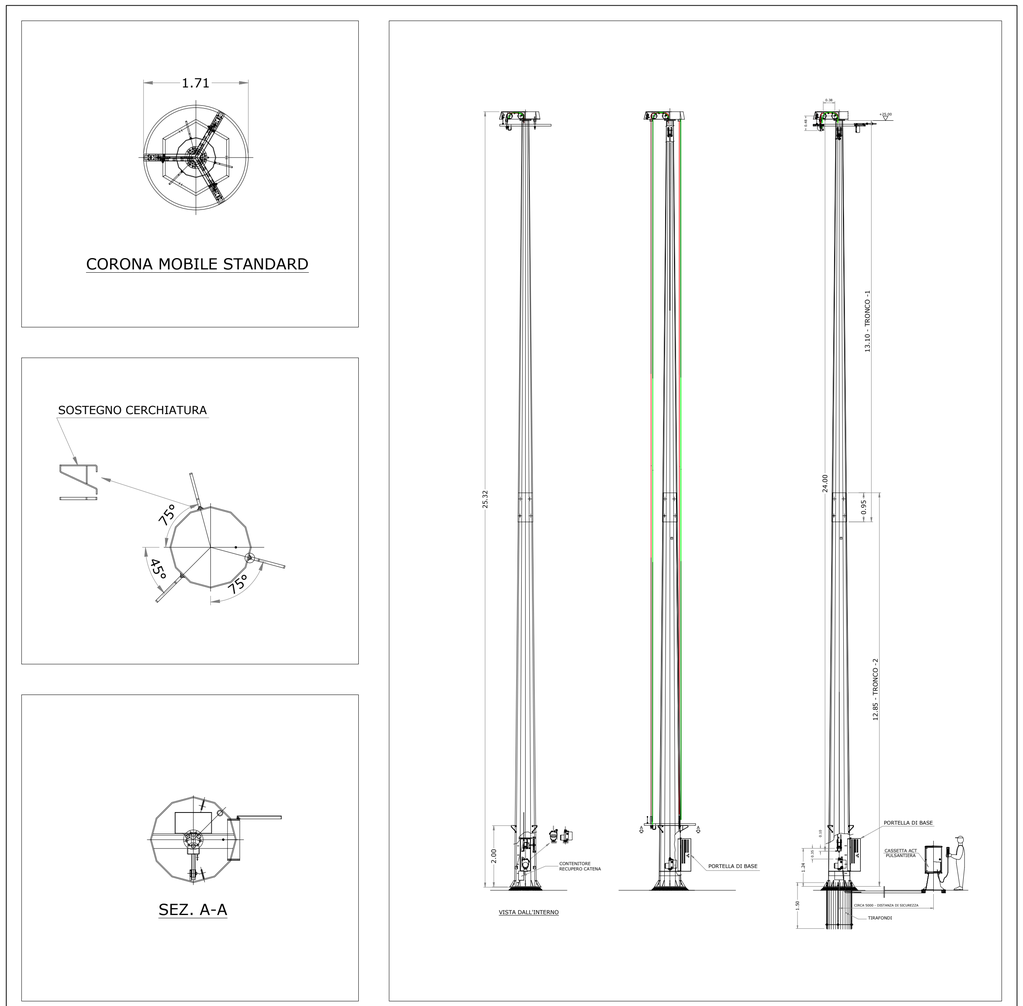

TORRE FARO E PARTICOLARI PER ILLUMINAZIONE PIAZZALE STAZIONE TERNA - SCALA 1:50