# TAPPO DI CHIUSURA TERMORESTRINGENTE
# PER TUBO DI PROTEZIONE

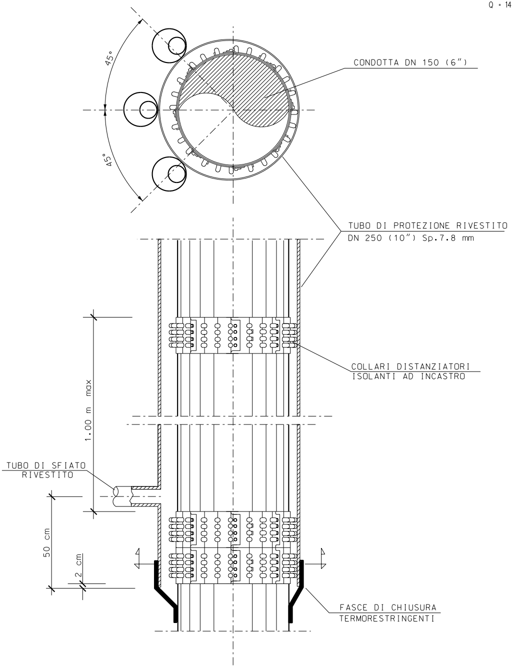
45°
45°
CONDOTTA DN 150 (6")
TUBO DI PROTEZIONE RIVESTITO
DN 250 (10") Sp.7.8 mm
COLLARI DISTANZIATORI
ISOLANTI AD INCASTRO
1.00 m max
TUBO DI SFIATO
RIVESTITO
50 cm
2 cm
FASCE DI CHIUSURA
TERMORESTRINGENTI

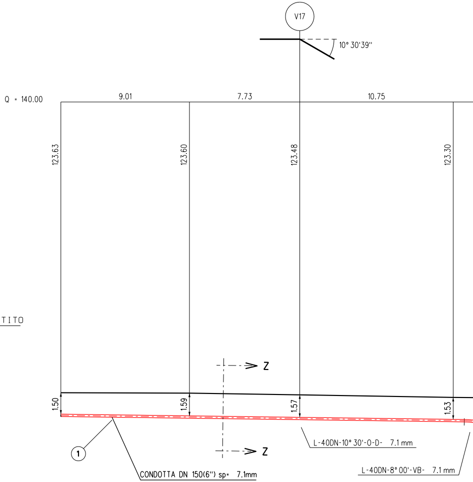
V17
10° 30'39"
Q = 140.00
9.01
7.73
10.75
123.63
123.60
123.48
123.30
Z
Z
1.50
1.59
1.57
1.53
1
L-40DN-10° 30'-O-D- 7.1 mm
CONDOTTA DN 150(6") sp= 7.1mm
L-40DN-8° 00'-VB- 7.1 mm

**NOTA :**

PRIMA DI PROCEDERE CON L'ESECUZIONE DEGLI SCAVI DEL METANODOTTO E' NECESSARIO ACCERTARE L'ESATTA UBICAZIONE PLANO-ALTIMETRICA DI TUTTI I SERVIZI INTERRATI INTERFERENTI

L'INDAGINE ANDRA' SVOLTA MEDIANTE L'ESECUZIONE DI SAGGI A MANO ED ALLA PRESENZA DI RAPPRESENTANTI DELL'ENTE PROPRIETARIO

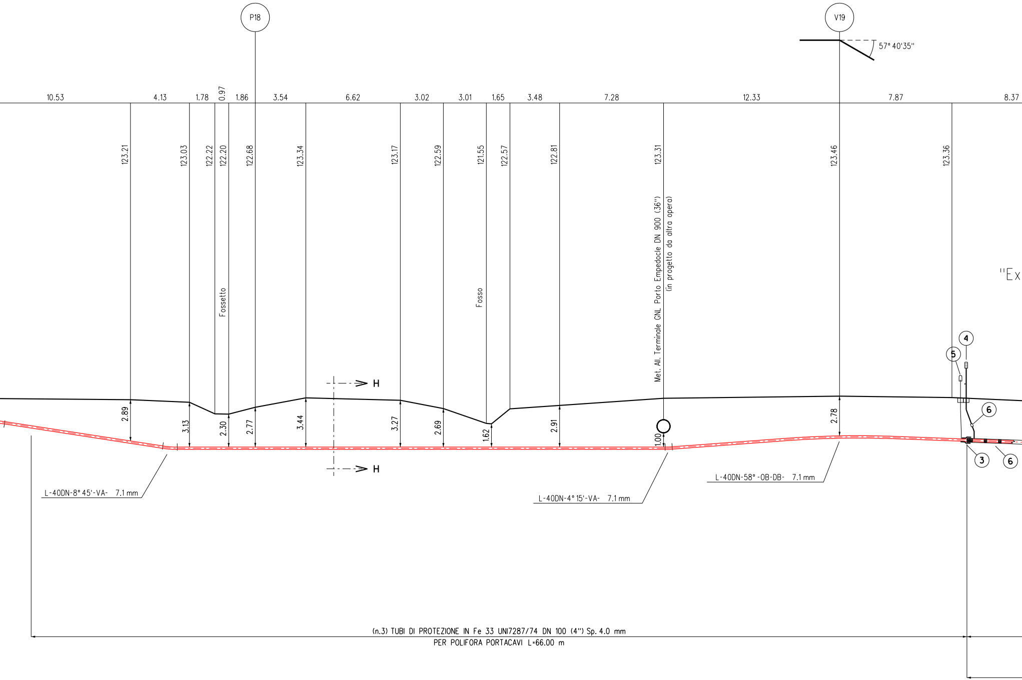
P18
V19
57° 40'35''
10.53
4.13
1.78
0.97
1.86
3.54
6.62
3.02
3.01
1.65
3.48
7.28
12.33
7.87
8.37
123.21
123.03
122.22
122.20
122.68
123.34
123.17
122.59
121.55
122.57
122.81
123.31
123.46
123.36
Fossetto
Fosso
Met. All. Terminale GNL Porto Empedocle DN 900 (36'')
(in progetto da altra opera)
H
H
2.89
3.13
2.30
2.77
3.44
3.27
2.69
1.62
2.91
1.00
2.78
4
5
6
3
6
L-40DN-8° 45'-VA- 7.1 mm
L-40DN-4° 15'-VA- 7.1 mm
L-40DN-58° -OB-DB- 7.1 mm
(n.3) TUBI DI PROTEZIONE IN Fe 33 UNI7287/74 DN 100 (4'') Sp. 4.0 mm
PER POLIFORA PORTACAVI L=66.00 m

SEZIONE A - B scala 1:200

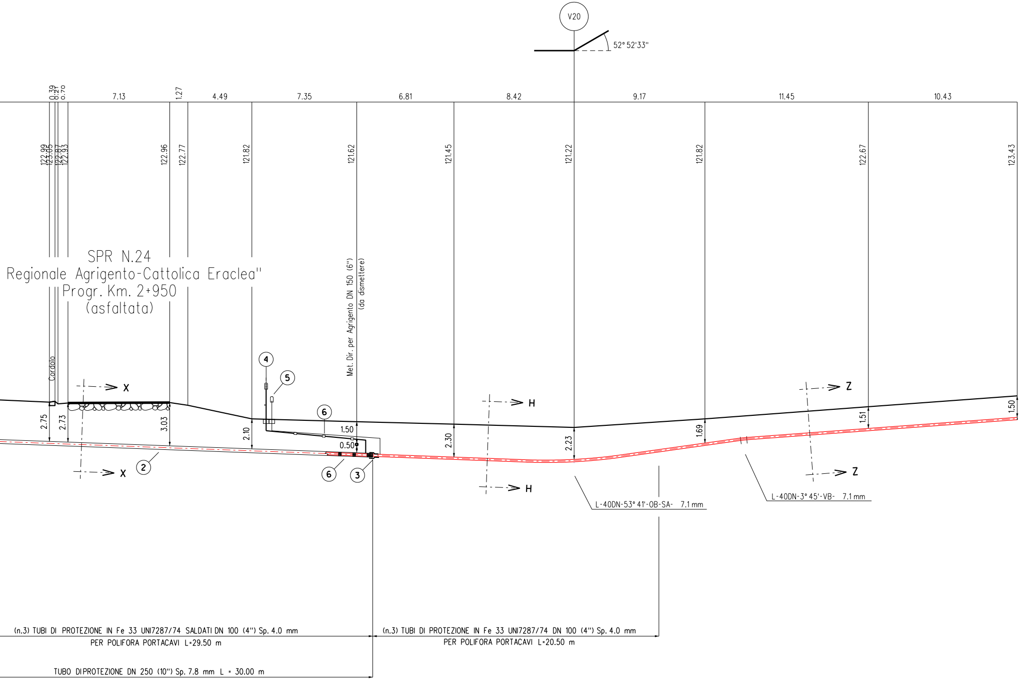
V20
52° 52'33"
0.39
0.21
0.70
7.13
1.27
4.49
7.35
6.81
8.42
9.17
11.45
10.43
122.99
123.05
122.87
122.93
122.96
122.77
121.82
121.62
121.45
121.22
121.82
122.67
123.43
SPR N.24
Regionale Agrigento-Cattolica Eraclea"
Progr. Km. 2+950
(asfaltata)
Met. Dir. per Agrigento DN 150 (6")
(da dismettere)
Cordolo
X
X
H
H
Z
Z
4
5
6
6
2
3
2.75
2.73
3.03
2.10
1.50
0.50
2.30
2.23
1.69
1.51
1.50
L-40DN-53° 41'-OB-SA- 7.1 mm
L-40DN-3° 45'-VB- 7.1 mm
(n.3) TUBI DI PROTEZIONE IN Fe 33 UNI7287/74 SALDATI DN 100 (4") Sp. 4.0 mm
PER POLIFORA PORTACAVI L=29.50 m
(n.3) TUBI DI PROTEZIONE IN Fe 33 UNI7287/74 DN 100 (4") Sp. 4.0 mm
PER POLIFORA PORTACAVI L=20.50 m
TUBO DIPROTEZIONE DN 250 (10") Sp. 7.8 mm L = 30.00 m

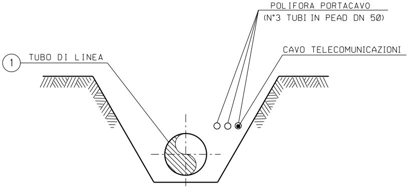
POLIFORA PORTACAVO
(N°3 TUBI IN PEAD DN 50)
CAVO TELECOMUNICAZIONI
1
TUBO DI LINEA

SEZIONE Z-Z (SCAVO A CIELO APERTO)

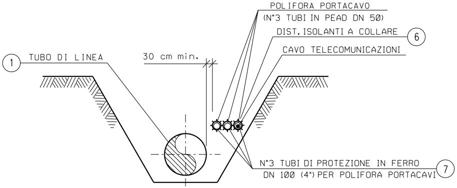
POLIFORA PORTACAVO
(N°3 TUBI IN PEAD DN 50)
DIST. ISOLANTI A COLLARE
6
CAVO TELECOMUNICAZIONI
1
TUBO DI LINEA
30 cm min.
N°3 TUBI DI PROTEZIONE IN FERRO
DN 100 (4") PER POLIFORA PORTACAVI
7

SEZIONE H-H (SCAVO A CIELO APERTO)

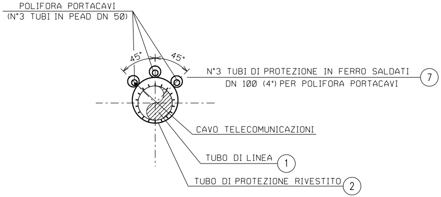
POLIFORA PORTACAVI
(N°3 TUBI IN PEAD DN 50)
45°
45°
N°3 TUBI DI PROTEZIONE IN FERRO SALDATI
DN 100 (4") PER POLIFORA PORTACAVI
7
CAVO TELECOMUNICAZIONI
TUBO DI LINEA
1
TUBO DI PROTEZIONE RIVESTITO
2

SEZIONE X-X (TRIVELLAZIONE)

# TABELLA DELLE ANNOTAZIONI

| | | |
|---|---|---|
| 1 | Tubo di acciaio Grado EN L360NB/MB DN 150 (6") | |
| | Sp. 7.1 mm costruito secondo tab. GASD A.01.01.10 | |
| | rivestimento in Polietilene Sp.2.1 mm | |
| 2 | Tubo di protezione in acciaio Grado EN-L360MB DN 250 (10") | |
| | Sp. 7.8 mm costruito secondo tab. GASD A.01.04.01 | 30.00 m |
| 3 | Fasce termorestringenti con pezza di chiusura e supporti di plastica | |
| | DN 150 (6") x DN 250 (10") | |
| | costruite secondo Tab. GASD A.09.02.11 | n. 2 |
| 4 | Apparecchiatura di sfiato e presa di segnalazione fuga gas Tipo2 | |
| | costruita secondo tab. GASD A.09.06.02 | n. 2 |
| | Tubo di sfiato in Fe 33 UNI 7287/74 DN 80 (3") Sp. 2.9 mm | |
| | costruito secondo tab. GASD A.01.03.01 | 9.50 m |
| 5 | Punto di misura P.E. a cassetta piantana secondo Tab GASD A.07.01.05 | n. 2 |
| 6 | Distanziatori isolanti a collare costruiti secondo tab. GASD A.09.01.06 | |
| | tubo di protezione in ferro DN 100(4") sp 4.00 mm | |
| | anelli | n. 130 |
| | tubo di linea DN 150 (6") | |
| | anelli | n. 33 |
| | tubo di sfiato DN 80 (3") | |
| | anelli | n. 4 |
| 7 | Tubo di protez. in Fe 33 UNI7287/74 DN 100 (4") Sp. 4.0 mm per polif. portacavo | 348.00 m |

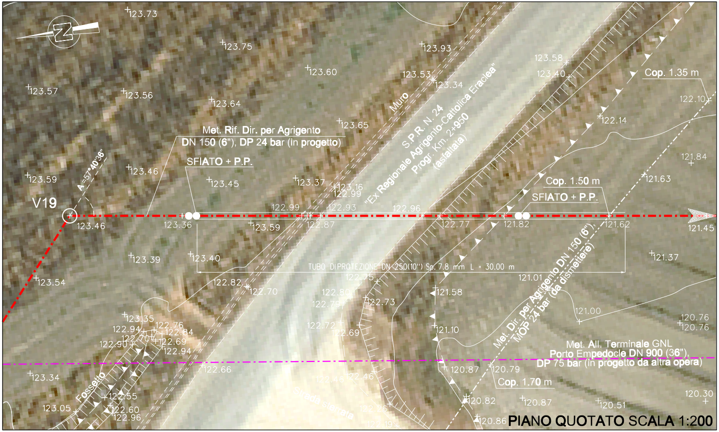
V19
A =57°40'36"
Met. Rif. Dir. per Agrigento
DN 150 (6"), DP 24 bar (in progetto)
SFIATO + P.P.
Muro
S.P.R. N. 24
"Ex Regionale Agrigento-Cattolica Eraclea"
Progr. Km. 2+950
(asfaltata)
Cop. 1.35 m
Cop. 1.50 m
SFIATO + P.P.
TUBO DI PROTEZIONE DN 250(10") Sp. 7.8 mm L = 30.00 m
Met. Dir. per Agrigento DN 150 (6"),
MOP 24 bar (da dismettere)
Met. All. Terminale GNL
Porto Empedocle DN 900 (36"),
DP 75 bar (in progetto da altra opera)
Cop. 1.70 m
Fossetto
Strada sterrata
123.73
123.75
123.93
123.60
123.57
123.56
123.64
123.53
123.34
123.58
123.40
122.10
122.14
123.65
121.84
123.59
123.46
123.45
123.37
123.16
122.99
121.63
122.99
122.93
122.96
123.46
123.36
123.59
122.87
122.77
121.82
121.62
121.45
123.39
123.40
121.37
123.54
122.82
122.70
122.75
121.01
121.58
122.80
122.79
122.73
121.00
120.76
120.76
123.35
122.94
122.76
122.84
122.70
122.69
122.90
122.94
122.72
122.69
121.10
122.66
120.87
120.79
123.34
122.46
122.46
122.55
120.82
120.87
120.51
120.30
123.05
122.60
122.96
122.26
122.19
120.86

PIANO QUOTATO SCALA 1:200

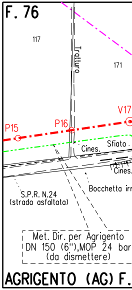
F. 76
117
171
Tratturo
V17
P15
P16
Cines.
Sfiato
Cines.
S.P.R. N.24
(strada asfaltata)
Bocchetta irr
Met. Dir. per Agrigento
DN 150 (6"),MOP 24 bar
(da dismettere)
AGRIGENTO (AG) F.

STRALCIO PLANIMETRICO
COMUNE DI AGRIGENTO F.

| DOCUMENTI DI RIFERIMENTO | N. |
|---|---|
| | |
| | |

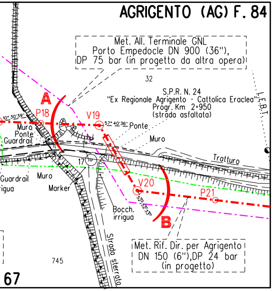
AGRIGENTO (AG) F. 84
Met. All. Terminale GNL
Porto Empedocle DN 900 (36"),
DP 75 bar (in progetto da altra opera)
32
S.P.R. N. 24
"Ex Regionale Agrigento - Cattolica Eraclea"
Progr. Km 2+950
(strada asfaltata)
L.E.B.T.
A
P18
V19
10° 30'39"
57° 40'36"
Ponte
Muro
Ponte
Guardrail
Muro
Tratturo
17
Guardrail
Muro
igua
Marker
V20
P21
52° 52'53"
B
Bocch.
irrigua
Strada sterrata
Met. Rif. Dir. per Agrigento
DN 150 (6"),DP 24 bar
(in progetto)
745
67

1:2000

67 - F.76 - F.84

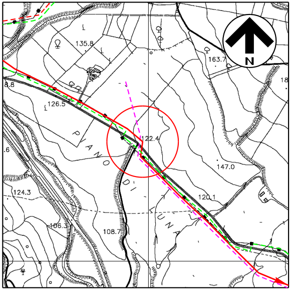
135.8
163.7
N
18
8.8
126.5
PIANO DI LUNA
122.4
147.0
120.1
.6
124.3
106.3
108.7

COROGRAFIA 1:10000

CTR 636070

Documento firmato da:
PARLATO ANGELINA
26.09.2022 14:20:16 UTC

Progressiva: 0,785 km

| | | | | | |
|---|---|---|---|---|---|
| | | | | | |
| | | | | | |
| | | | | | |
| 0 | Mar. 2022 | Emissione | A.Magnoni | G.Santi | F.Mattei |
| INDICE | DATA | REVISIONI | DISEGN. | CONTR. | APPROV. |

Proprietario snam

Progettista SAIPEM

COD. SNAM NQ/R20133

Fg. 1 di 1

Dis. SNAM n.: AT-12E-02211
Dis. SAIPEM n.: LC-12E-82211

RIFACIMENTO DIRAMAZIONE PER AGRIGENTO
DN 150 (6") DP 24 bar

Comm. Saipem 023113-105

Attraversamento:
SPR N.24 "Ex Regionale Agrigento - Cattolica Eraclea"
Progr. Km. 2+950

Scala 1:200

INDICE 0

Il presente disegno e' di proprieta' aziendale - La societa' tutelera' i propri diritti a termine di legge.