SCHEMI ELETTRICI CABINA DI RACCOLTA

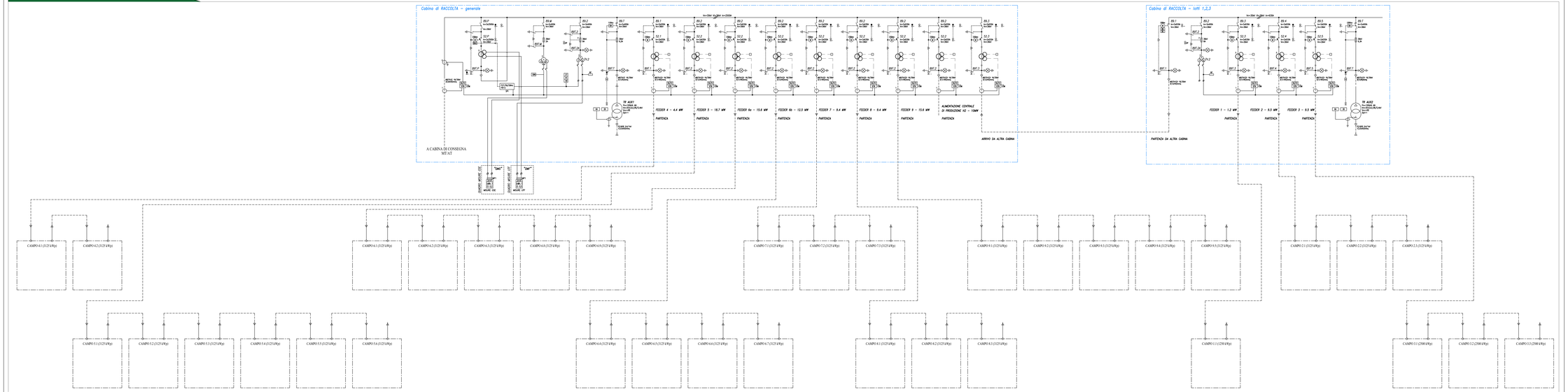

COMMITTENTE:

3Pilo Energia S.r.l.
Via Alfeo Aleria 25
25041 Breno (BS)
P.IVA 04120070983

PROGETTAZIONE:

TEKNE SOCIETÀ DI INGEGNERIA
TEKNE srl
Via Vivaldi Cellati, 11 - 70125 AGRIA
Tel +39.080.9374 - 5596 - Fax +39.080.9375
www.pugliatekne.it - e-mail: ordine@pugliatekne.it

PROGETTISTA:
Ing. Renato Perticaro
(Direttore Tecnico)

LEGALE RAPPRESENTANTE:
dott. Renato Marsi

PD PROGETTO DEFINITIVO	SCHEMA UNIFILARE GENERALE				Tavola: IE 02	
Data l'emissione: Luglio 2021	Redatto: A. ALIONO	Verificato: A. PERTUSO	Approvato: A. PERTUSO	Scala: -	Filename: TKA690-IE02-Schema-unifilare-generale.dwg	
REV. 0					Protocollo Tekne: TKA690	
REV. 1						
REV. 2						
REV. 3						
REV. 4						