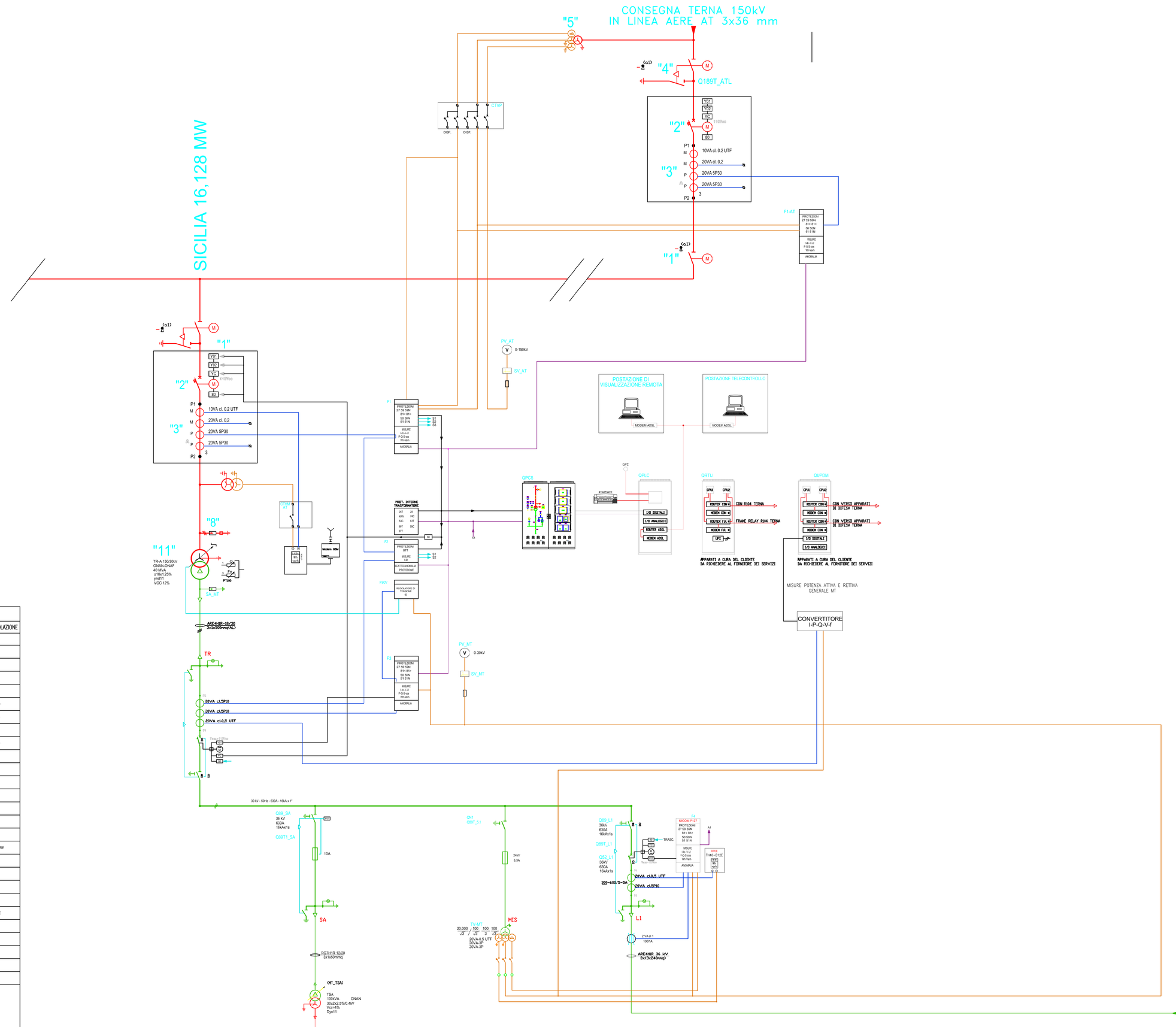

CHIAVE DI LETTURA

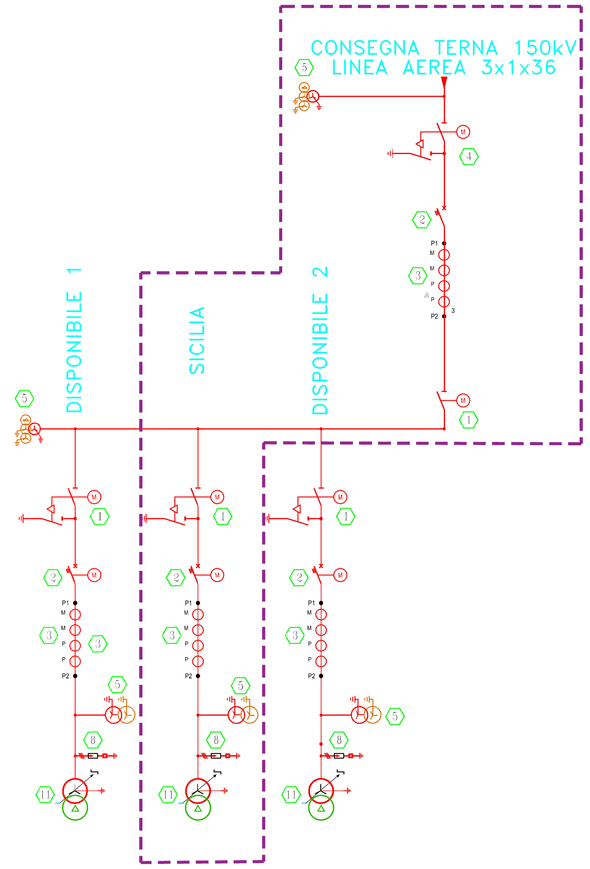

LEGENDA

SIMBOLI	APPARECCHIATURE		FUNZIONI DI MISURA		FUNZIONI DI PROTEZIONE E REGOLAZIONE		
					IEC	ANSI	DESCRIZIONE
	TRASFORMATORE DI POTENZA CON COMMUTATORE SOTTO CARICO SEZIONATORE	QT02	INTERRUTTORE MONTANTE AT	P		26	SOVRATEMPERATURA OLIO TRASFORMATORE
	TRASFORMATORE SERVIZI AUSILIARI	QT89	SEZIONATORE DI LINEA AT	Q		27	MINIMA TENSIONE
	TRASFORMATORE A PUI PRESTAZIONI	QT87	SEZIONATORE DI TERRA AT	E		2M	TERMORESISTENZE OLIO
	MOTORE DI COMANDO	TA	TRASFORMATORI DI TENSIONE AUSILIARI AT	I		49	IMMAGINE TERMICA
	SEZIONATORE SOTTO CARICO	TVF_AT	TRASFORMATORE DI TENSIONE CAPACITIVO AT	Ia		50	CORRENTE DI CORTO CIRCUITO
	INTERRUTTORE AUTOMATICO	SA_AT	SCARICATORE LATO AT	Ia		51N	SOVRACORRENTE NEL NEUTRO
	SEZIONATORE A VUOTO	TN	TRASFORMATORE DI POTENZA AT/MT	Va		51	CORRENTE DI SOVRACCARICO
	CONTATTORE 3f MANOVRA	ST	SEZIONATORE NEUTRO LATO AT	cos		51N	SOVRACORRENTE NEL NEUTRO
	TRASFORMATORE DI CORRENTE	TA_AT	TRASFORMATORE DI CORRENTE AT	Wh		59	MASSIMA TENSIONE
	TRASFORMATORE DI TENSIONE	PV_AT	VOLTMETRO AT	VARh		62	VALVOLA DI SICUREZZA RILIEVO PRESSIONE
	CONNETTORI A SPINA	SV_AT	COMMUTATORE VOLTMETRICO AT			67N	DIREZIONALE DI TERRA
	UNIPASE CAPACITIVI DI PRESENZA TENSIONE	QRC_	INTERRUTTORE MT			74C	FLUSSO OLIO
	SCARICATORE DI SOVRATENSIONE	QRI_	SEZIONATORE DI LINEA MT			81HF	MASSIMA FREQUENZA
	PULSANTE	QST_	SEZIONATORE DI TERRA MT			81LF	MINIMA FREQUENZA
	LAMPADA DI SEGNALAZIONE	SA_MT	SCARICATORE LATO MT			86	RELAY DI BLOCCO
	ESTREMITÀ CAVO	TSA	TRASFORMATORE SERVIZI AUX			87T	DIFFERENZIALE TRASFORMATORE
	MORSETTIERA DI PROVA	GE	GRUPPO ELETTROGENO			90	REGOLATORE DI TENSIONE
	CONNESSIONE TRA CAVI	TV-MT	TRASFORMATORE DI TENSIONE MT			99	RELAY LIVELLO OLIO
	CONTATORE DI ENERGIA ATTIVA	TV_S.A	TRASFORMATORE SERVIZI AUX CASSA DI SEZIONAMENTO			76	RICHIUSURA
	CONTATORE DI ENERGIA REATTIVA	PV_MT	VOLTMETRO MT			63	BUCHHOLZ
	CONNESSIONE A TERRA	SV_MT	COMMUTATORE VOLTMETRICO MT			96HTM	LIVELLO OLIO TRASFORMATORE SOTTOCARICO
	FUSIBILE						
	GRUPPO ELETTROGENO						
	SCARICATORE DI TENSIONE						
	CHIAVE LIBERA AD APPARECCHIATURA CHIUSA						
	CHIAVE LIBERA AD APPARECCHIATURA APERTA						

SISTEMA AT 150kV	SISTEMA AT SERVIZI AUSILIARI	INTERVENTO PROTEZIONI
SISTEMA MT 30kV	VOLTMETRICO	SEGNALAZIONE SCATTI/ALARMI
CAVO DI MISURA TENSIONE	AUTOMATICHE	FIBRA OTTICA

SEGNALI DISPONIBILI

1) SEGNALI DI ALLARME:
- INTERVENTO PROTEZIONE DIFFERENZIALE TRASFORMATORE F2
- INTERVENTO UNITA' CONTROLLO/PROTEZIONE F1-SCATTI
- INTERVENTO UNITA' CONTROLLO/PROTEZIONE F1-MA

2) SEGNALI DI STATO:
- SEZIONATORE LINEA AT APERTO
- SEZIONATORE LINEA AT CHIUSO
- INTERRUTORE AT APERTO
- INTERRUTTORE AT CHIUSO
- SEZIONATORE SBARRA CELLA MT ARRIVO TRASFORMATORE APERTO
- SEZIONATORE SBARRA CELLA MT ARRIVO TRASFORMATORE CHIUSO
- INTERRUTTORE CELLA MT ARRIVO TRASFORMATORE APERTO
- INTERRUTTORE CELLA MT ARRIVO TRASFORMATORE CHIUSO

LEGENDA Apparecchiature Elettromeccaniche

Rif.	Descrizione
1	Sezionatore di Sbarra
2	Interruttore AT
3	Trasformatore di Corrente AT
4	Sezionatore di Linea
5	Trasformatre di Tensione AT
6	Portale Consegna in TTN
7	Colonnino Rompitratta
8	Scaricatore di sovratensione AT

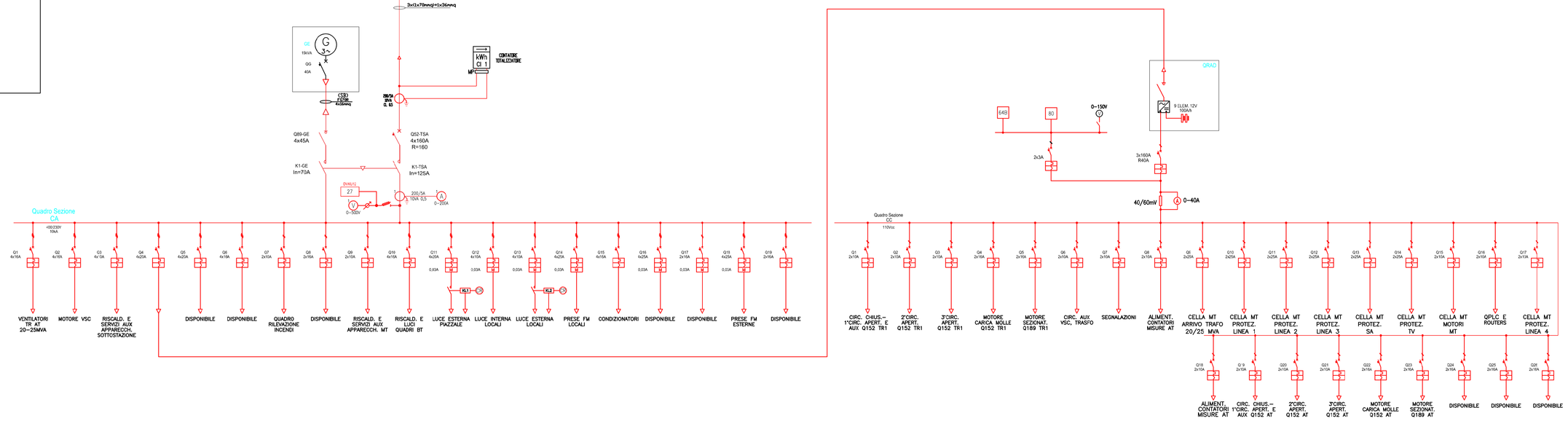

COMUNE DI BRINDISI

IMPIANTO FOTOVOLTAICO in "Contrada Specchia"
Stazione di Elevazione 30/150 kV

Data: Luglio 2019

ELABORATO: BRS_SLK_01_006	SCHEMA UNIFILARE AT/MT	POTENZA DC 19,105 MW
NOME FILE: BRS_SLK_01_006.dwg		POTENZA AC 16,128 MW
		SCALA -

TIMBRO E FIRMA

PROGETTISTA
Studio Ingegneria
Dott. Ing. Pietro Gallo
Via Luigi Einaudi 31 Traversa n°33 - 88046 - Lamezia Terme (CZ)
Tel +39 0968241961 e-mail: studio.ingegneria@hotmail.it

NN	DATA:	DESCRIZIONE	ELABORATO	VERIFICATO	APPROVATO
02					
01					
00		Prima emissione	M.S.	R.R.	P.G.

SICILIA SRL

Galleria Vintler 17 IT-39100 Bolzano E: sicilia_srl@pec.it T: +39 02 997 493 83

Firmato digitalmente da
PIETRO GALLO
CN = GALLO PIETRO
O = Ordine degli Ingegneri della Provincia di Catanzaro
C = IT