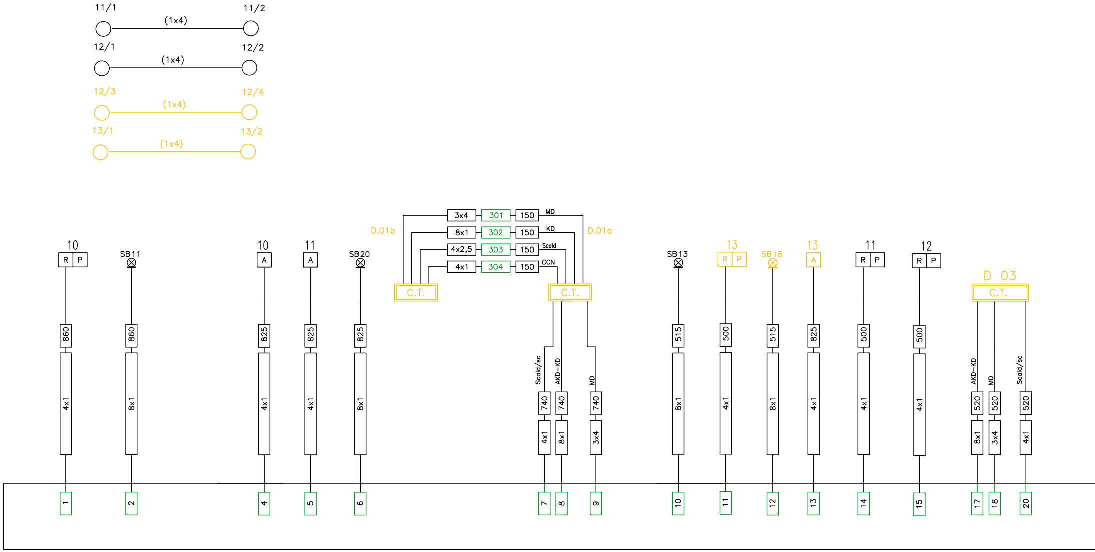
11/1
(1x4)
11/2
12/1
(1x4)
12/2
12/3
(1x4)
12/4
13/1
(1x4)
13/2
3x4
301
150
MD
8x1
302
150
KD
4x2,5
303
150
Scald
4x1
304
150
CCN
D.01b
D.01a
C.T.
C.T.
10
R
P
860
4x1
1
SB11
860
8x1
2
10
A
825
4x1
4
11
A
825
4x1
5
SB20
825
8x1
6
Scald/sc
740
4x1
7
AKD-KD
740
8x1
8
MD
740
3x4
9
SB13
515
8x1
10
13
R
P
500
4x1
11
SB18
515
8x1
12
13
A
825
4x1
13
11
R
P
500
4x1
14
12
R
P
500
4x1
15
D 03
C.T.
AKD-KD
520
8x1
17
MD
520
3x4
18
Scald/sc
520
4x1
20

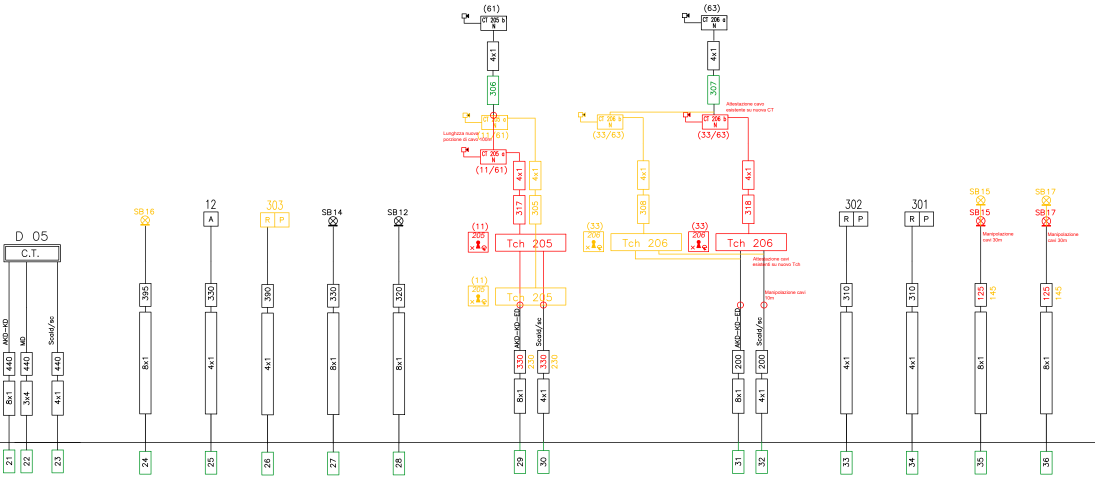
(61)
CT 205 b N
4x1
306
CT 205 a N
(11/61)
Lunghzza nuova porzione di cavo 100m
CT 205 a N
(11/61)
4x1
4x1
317
305
(11)
205
Tch 205
(11)
205
Tch 205
AKD–KD–ED
Scald/sc
330
230
330
230
8x1
4x1
(63)
CT 206 a N
4x1
307
Attestazione cavo esistente su nuova CT
CT 206 b N
(33/63)
CT 206 b N
(33/63)
4x1
308
4x1
318
(33)
206
Tch 206
(33)
206
Tch 206
Attestazione cavi esistenti su nuovo Tch
Manipolazione cavi 10m
AKD–KD–ED
Scald/sc
200
200
8x1
4x1
D 05
C.T.
AKD–KD
MD
Scald/sc
440
440
440
8x1
3x4
4x1
SB16
395
8x1
12
A
330
4x1
303
R P
390
4x1
SB14
330
8x1
SB12
320
8x1
302
R P
310
4x1
301
R P
310
4x1
SB15
SB15
Manipolazione cavi 30m
125
145
8x1
SB17
SB17
Manipolazione cavi 30m
125
145
8x1
21
22
23
24
25
26
27
28
29
30
31
32
33
34
35
36

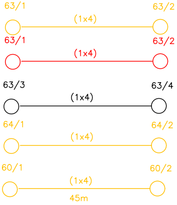
63/1
(1x4)
63/2
63/1
(1x4)
63/2
63/3
(1x4)
63/4
64/1
(1x4)
64/2
60/1
(1x4)
60/2
45m

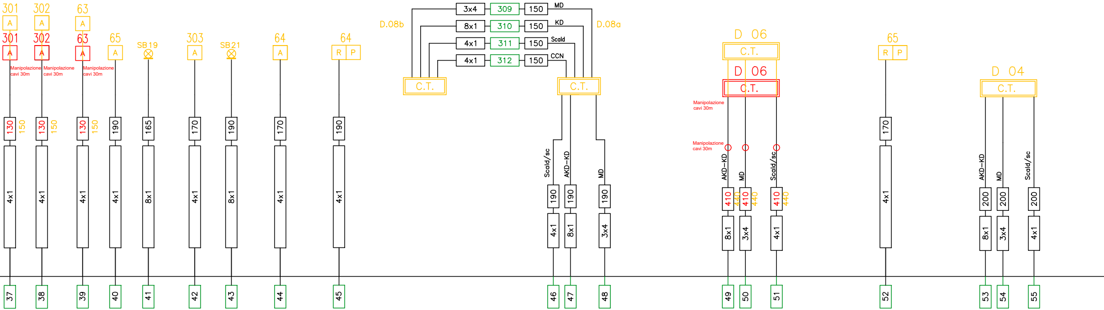
301
A
301
A
Manipolazione cavi 30m
130
150
4x1
37
302
A
302
A
Manipolazione cavi 30m
130
150
4x1
38
63
A
63
A
Manipolazione cavi 30m
130
150
4x1
39
65
A
190
4x1
40
SB19
165
8x1
41
303
A
170
4x1
42
SB21
190
8x1
43
64
A
170
4x1
44
64
R
P
190
4x1
45
D.08b
3x4
309
150
MD
8x1
310
150
KD
4x1
311
150
Scald
4x1
312
150
CCN
D.08a
C.T.
C.T.
Scald/sc
190
4x1
46
AKD-KD
190
8x1
47
MD
190
3x4
48
D 06
C.T.
D 06
C.T.
Manipolazione cavi 30m
Manipolazione cavi 30m
AKD-KD
410
440
8x1
49
MD
410
440
3x4
50
Scald/sc
410
440
4x1
51
65
R
P
170
4x1
52
D 04
C.T.
AKD-KD
200
8x1
53
MD
200
3x4
54
Scald/sc
200
4x1
55

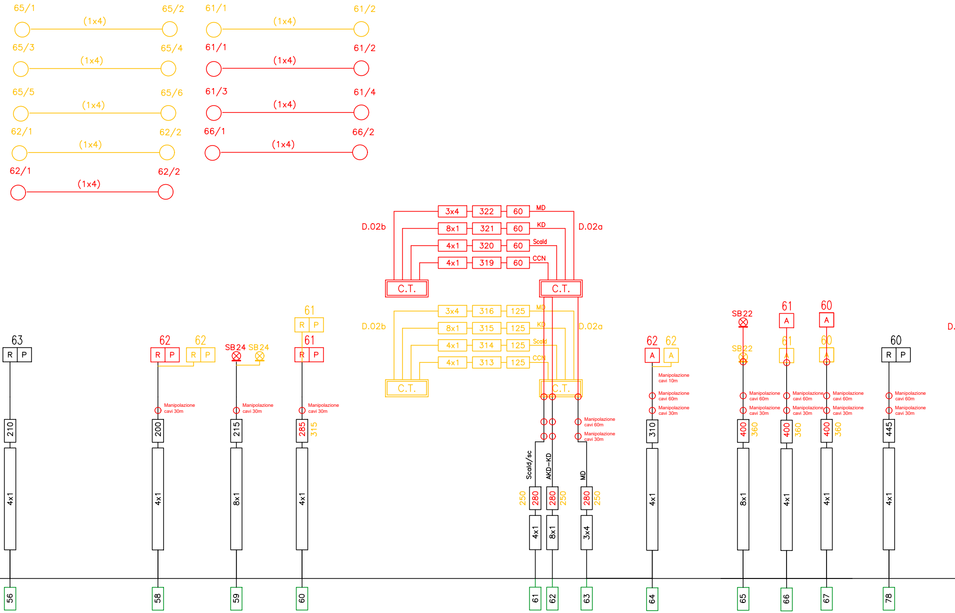
65/1 (1x4) 65/2
65/3 (1x4) 65/4
65/5 (1x4) 65/6
62/1 (1x4) 62/2
62/1 (1x4) 62/2
61/1 (1x4) 61/2
61/1 (1x4) 61/2
61/3 (1x4) 61/4
66/1 (1x4) 66/2
D.02b
D.02a
3x4 322 60 MD
8x1 321 60 KD
4x1 320 60 Scald
4x1 319 60 CCN
C.T.
C.T.
D.02b
D.02a
3x4 316 125 MD
8x1 315 125 KD
4x1 314 125 Scald
4x1 313 125 CCN
C.T.
C.T.
63
R P
210
4x1
56
62 62
R P R P
Manipolazione cavi 30m
200
4x1
58
SB24 SB24
Manipolazione cavi 30m
215
8x1
59
61
R P
61
R P
Manipolazione cavi 30m
285 315
4x1
60
Manipolazione cavi 60m
Manipolazione cavi 30m
Scald/sc
AKD-KD
MD
250 280
280 250
280 250
4x1
8x1
3x4
61
62
63
62 62
A A
Manipolazione cavi 10m
Manipolazione cavi 60m
Manipolazione cavi 30m
310
4x1
64
SB22
SB22
Manipolazione cavi 60m
Manipolazione cavi 30m
400 360
8x1
65
61
A
61
A
Manipolazione cavi 60m
Manipolazione cavi 30m
400 360
4x1
66
60
A
60
A
Manipolazione cavi 60m
Manipolazione cavi 30m
400 360
4x1
67
60
R P
Manipolazione cavi 60m
Manipolazione cavi 30m
445
4x1
78
D.

LEGENDA:

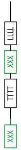
LLLL
XXX
TTTT
XXX

⇦ Lunghezza cavo

⇦ Numerazione cavo
(in piazzale)

⇦ Tipo cavo

⇦ Numerazione cavo
(in cabina)

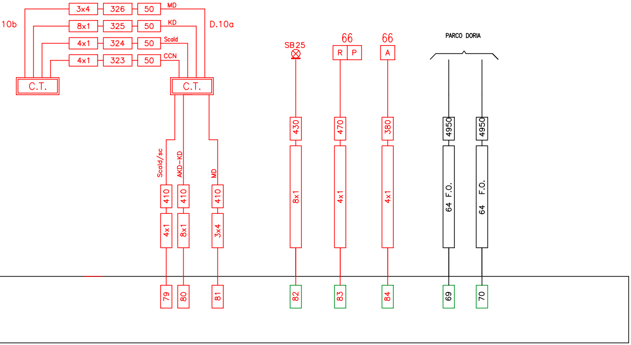
10b
3x4
326
50
MD
8x1
325
50
KD
4x1
324
50
Scald
4x1
323
50
CCN
D.10a
C.T.
C.T.
Scald/sc
AKD-KD
MD
410
410
410
4x1
8x1
3x4
79
80
81
SB25
430
8x1
82
66
R
P
470
4x1
83
66
A
380
4x1
84
PARCO DORIA
4950
64 F.O.
69
4950
64 F.O.
70

LEGENDA

🟨 Enti rimossi

🟥 Enti aggiunti

Modifiche all'elaborato:
ACC DI VADO LIGURE ZONA INDUSTRIALE
Piano cavi enti IS
IV0H01D58PXAS0103002A Rev.A del sett. 2021

COMMITTENTE:

RFI
RETE FERROVIARIA ITALIANA
GRUPPO FERROVIE DELLO STATO ITALIANE

PROGETTAZIONE:

ITALFERR
GRUPPO FERROVIE DELLO STATO ITALIANE

U.O. IMPIANTI DI SEGNALAMENTO

PROGETTO DEFINITIVO

ADEGUAMENTO E POTENZIAMENTO IMPIANTO DI VADO LIGURE ZONA INDUSTRIALE

2^ FASE - PRG CON MODULO 750 m DI UN BINARIO; ACC CON IMPLEMENTAZIONE IN APPARATO DI SEGNALAMENTO ALTO DA TRENO

Riconfigurazione ACC di Vado Ligure ZI
Piano cavi enti IS in G/R

SCALA:
-

COMMESSA	LOTTO	FASE	ENTE	TIPO DOC.	OPERA/DISCIPLINA	PROGR.	REV.
IV0H	02	D	67	PX	AS01B3	001	A

Rev.	Descrizione	Redatto	Data	Verificato	Data	Approvato	Data	Autorizzato Data
A	Emissione	G. Sanna Giovanni Sanna	Marzo 2022	F. Macciolli	Marzo 2022	G. Fadda	Marzo 2022	M. Gambaro Marzo 2022 Ordine Ingegneri Provincia di Genova n. 9552A GAMBARO MARIO

File:IV0H02D67PXAS01B3001A.dwg

n. Elab.: -