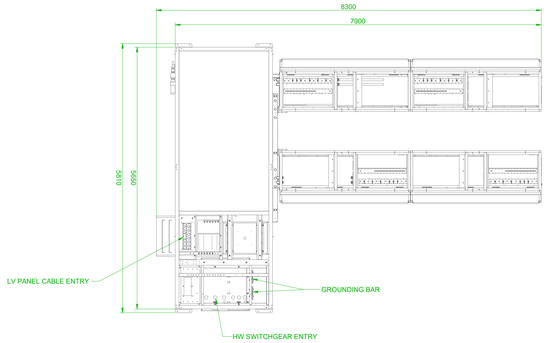

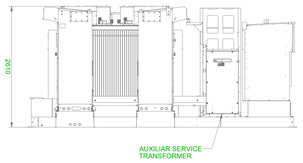

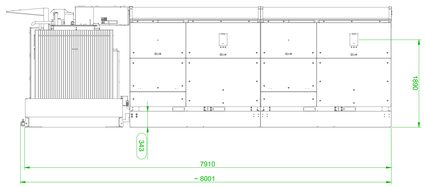

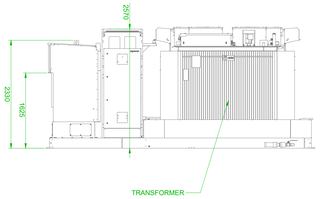

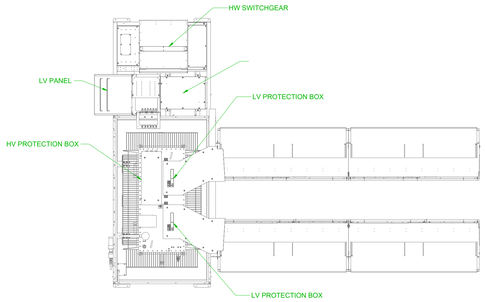

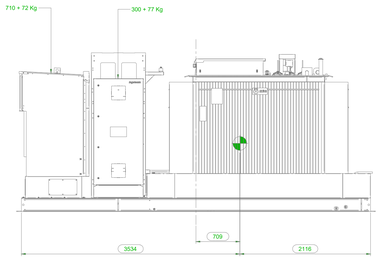

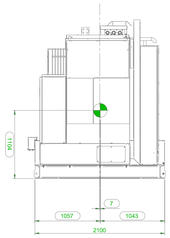

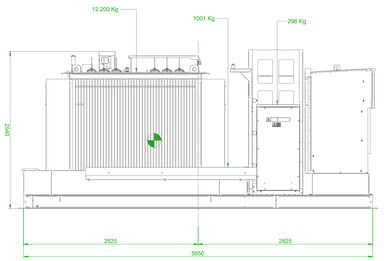

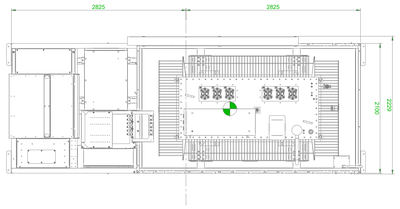

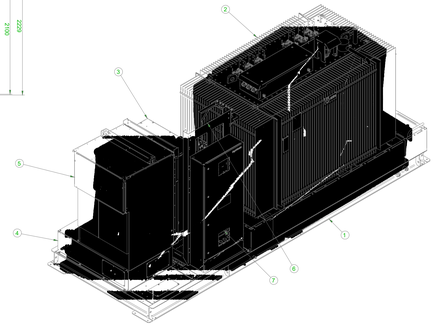

Item Number	MAIN COMPONENTS	Kg
1	MINI SKID	10011.0 kg
2	TRANSFORMER	12200.0 kg
3	AUXILIAR TRANSFORMER	296 kg
4	PLINTH SWITCHGEAR	72.2 kg
5	SWITCHGEAR	710.0 kg
6	SUPPORT AUXILIAR SERVICE	76.4 kg
7	AUXILIAR SERVICE	300 kg
8	TOTAL	~15000 kg

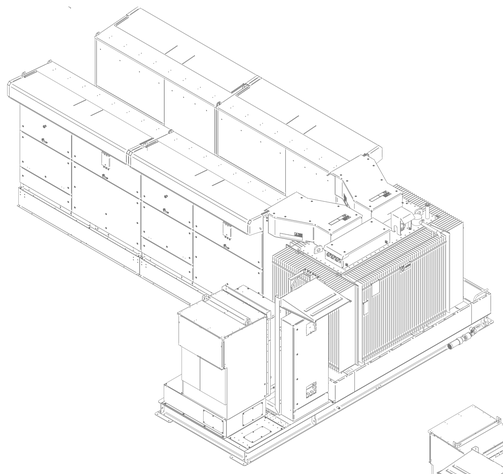

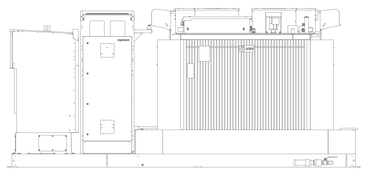

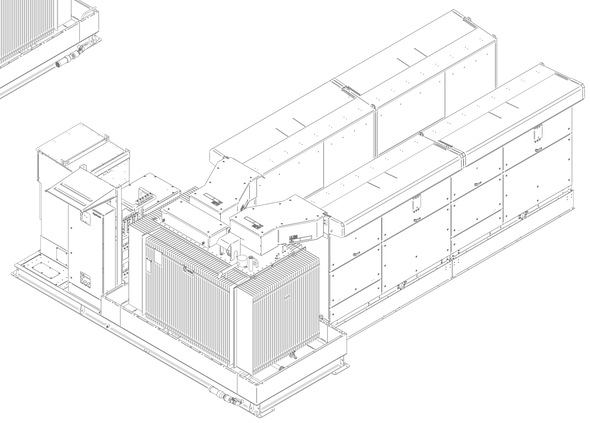

REGIONE LAZIO

Provincia di Viterbo (VT)

COMUNE DI MONTALTO DI CASTRO

REV:	DESCRIZIONE	DATA	REDATTO	CONTROL.	APPROV.
1	EMISSIONE PER ENTI ESTERNI	31/03/21	BASSO G.	FURNO C.	NASTASI A.
0	EMISSIONE PER COMMENTI	09/03/21	BASSO G.	FURNO C.	NASTASI A.

Committente:

IBERDROLA RENOVABLES ITALIA S.p.A.

IBERDROLA

Società di Progettazione:

Ingegneria & Innovazione

Antex group

Via Jonica, 16 – Loc. Belvedere – 96100 Siracusa (SR) Tel. 0931.1663409
web: www.antexgroup.it e-mail: info@antexgroup.it

Progetto:

IMPIANTO FOTOVOLTAICO "MONTALTO-PESCIA"

Progettista/Resp. Tecnico:

Dott. Ing. Giuseppe Basso
Ordine degli Ingegneri
della Provincia di Siracusa
n° 1860 sez. A

Firmato digitalmente da
Giuseppe Basso
CN = Giuseppe Basso
O = Ordine degli Ingegneri della Provincia di Siracusa
C = IT

Tavola:

– IMPIANTO UTENTE –
CABINE DI SOTTOCAMPO

Scala:	Nome DIS./FILE:	Allegato:	F.to:
–:–	C20032S05–PD–EE–07–01	1/1	A0

DEFINITIVO

Il presente documento è di proprietà della ANTEX GROUP srl.
E' vietata la comunicazione a terzi e la riproduzione senza il preventivo permesso scritto dello suddetto. La società tutela i propri diritti a rigore di Legge.