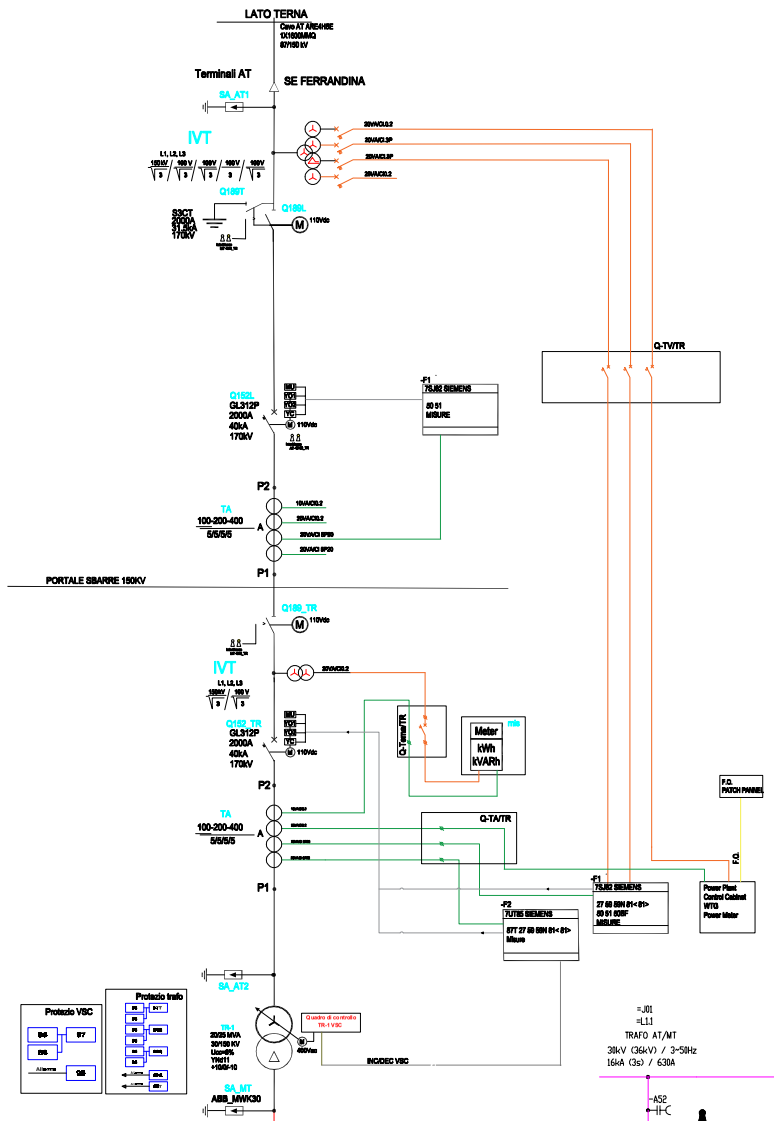

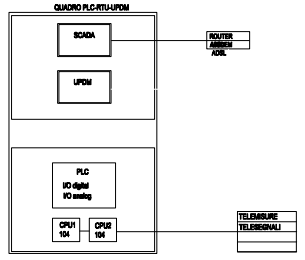

CARATTERICTICHE SEZIONE MT	
Tensione Nominale	36KV
Tensione Esercizio	30KV
Corrente breve durata	16kA
BusBar	630A

CARATTERISTICHE SEZIONE AT	
Tensione Nominale	170KV
Tensione Esercizio	150KV
Tensione Isolamento	750KV
Corrente breve dutara	31.5KA
Corrente Termiche	1250A
Gestione del neutro	Isolato

LEGENDA
- Voltmetriche
- Amperomentriche
- Comando Protezione
- Cavi MT
- Cavi BT ausiliari

LEGENDA(SEZIONE MT)		
Items	TIPO	Q_ta
J01	Quadro Generale	1
J02	Quadro Arrivo Linea	1
J03	Quadro Protezione TR-SC	1
TR-SC	Trasformatore Ausiliari 100 KVA 30/0,4 kV	1
m9	Quadro Misure UTIF	2
SA_MT	Scaricatori ABB_MWK30	3

LEGENDA(SEZIONE AT)		
Items	TIPO	Q_ta
SA_AT1	Scaricatori	3
Q189	Sezionatore GE	2
IVT	TV Induttivi	6
Q152	Inter. Tripolare GE	2
TA	Trasfor. Amperom.	6
SA_AT2	Scaricatori AT	3
TR-1	Trasfor. AT/MT	1

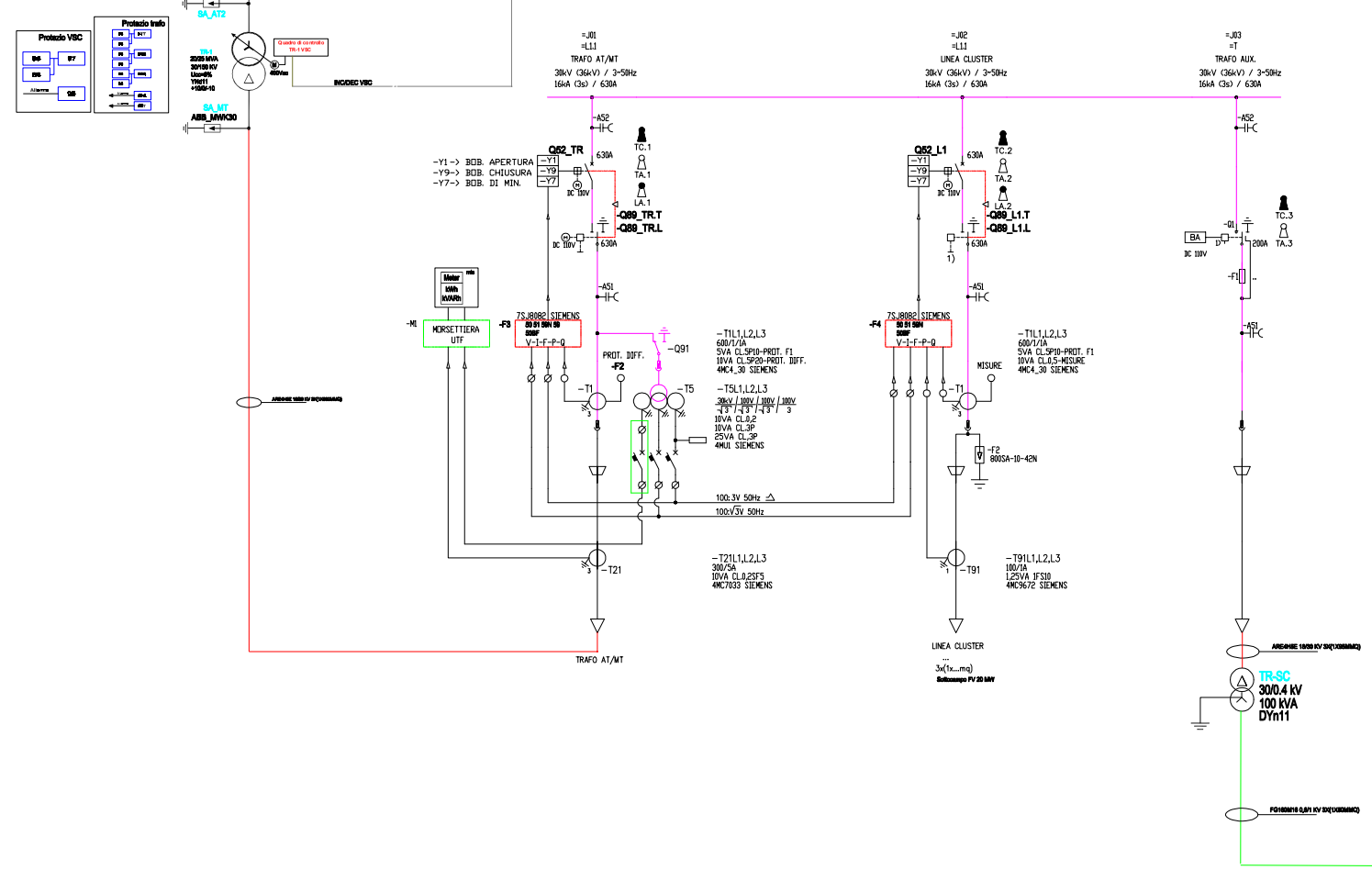

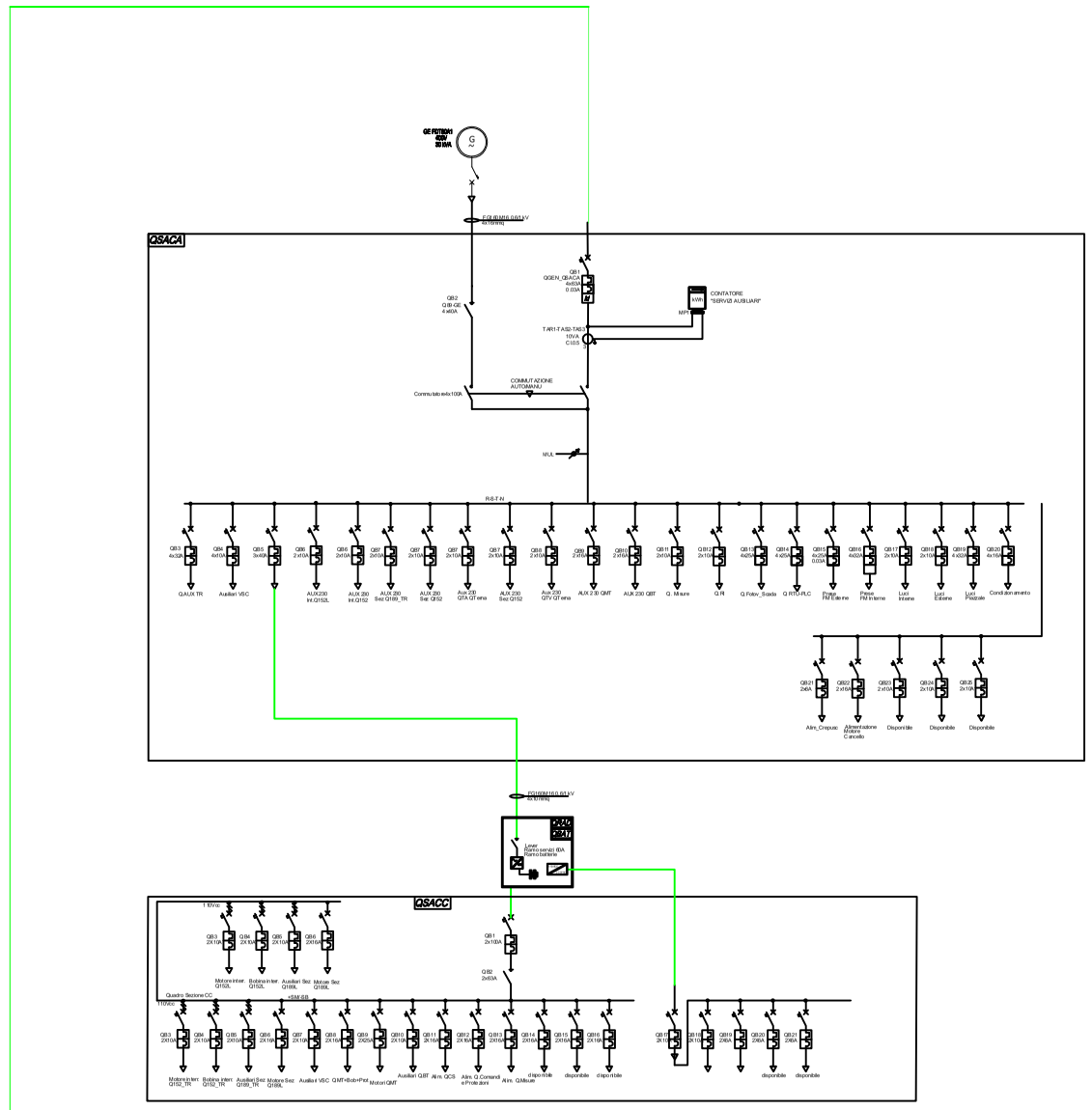

PROVINCIA DI MATERA
COMUNE DI GARAGUSO

LOCALITA':

C.DA VACCARIZZA

PROGETTO:

PROGETTO ESECUTIVO
PER LA REALIZZAZIONE DI UN PARCO FOTOVOLTAICO A TERRA

TITOLO DOCUMENTO:

SINGLE LINE DIAGRAM SUBSTATION

IL COMMITTENTE

Fergas Solar Srl
SEDE LEGALE
Corso IV Novembre 195
10098 - Rivoli (TO)
CF e P.IVA 10356400010

LA SOCIETA' ESECUTRICE

Acea Solar Srl
Piazzale Ostiense 2
00154 Roma (Roma)

UFFICIO PROGETTAZIONE, DIREZIONE DEI LAVORI E CSE DELLA COMMITTENZA

Dott. Geol Raffaele Nardone (CSE)
Dott. Ing. Carmen Martone
Dott. Ing. Domenico Castaldo

PROGETTAZIONE DELLA SOCIETA' ESECUTRICE

IDOKA COSTRUZIONI SRL

Codice lavoro	Livello progett	Cat. Op.	Tipologia	Numero	Rev.	Pag.	di	Nome file	Scala	Progressivo
C001	PE	OP.E	S		/00	1	1		1:100	

Rev.	Data	Descrizione	Redazione	Controllo	Approvazione
00	23.12.2020	Prima emissione	LP	ADF	VI
01	13.01.2021	Aggiornamento quadro ausiliari bt	LP	ADF	VI