Layout telecamere Campo B

1. LEGENDA

- CABINA DI INVERTER
- CABINA DI RICEZIONE
- LOCALE DI SERVIZIO
- RECINZIONE
- STRADA INTERNA
- DELIMITAZIONE SOTTOCAMPI
- INGRESSO
- STRADA ESISTENTE
- STRADA DA REALIZZARE
- PLINTO PORTAPALO
- ZONA PROTETTA

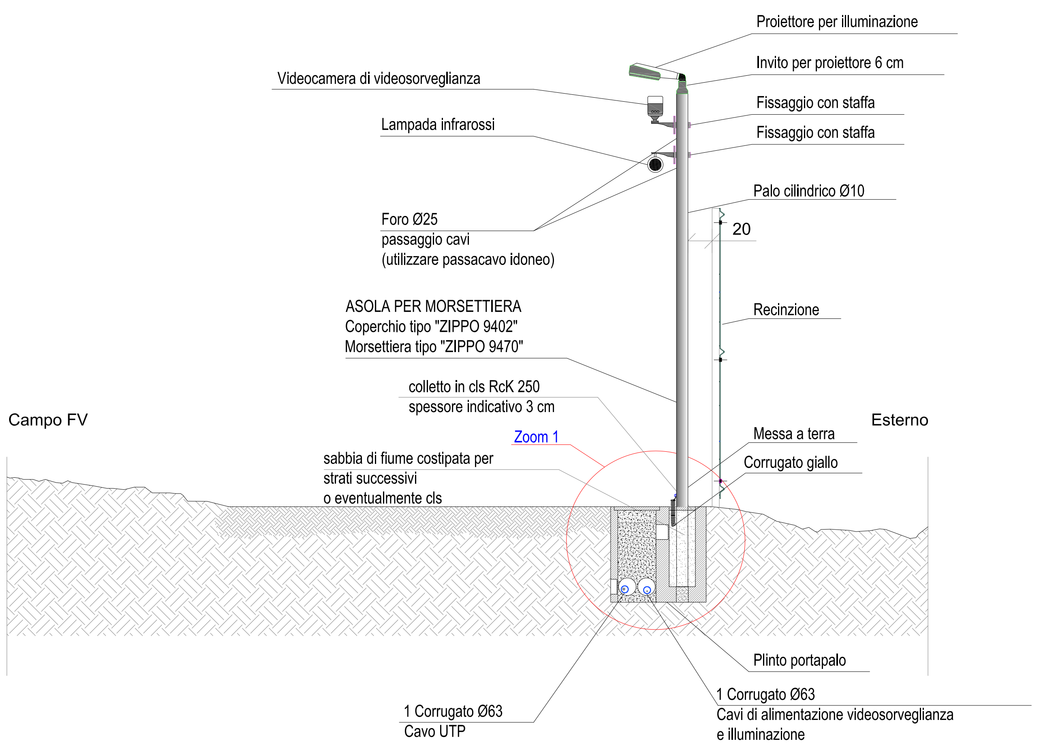

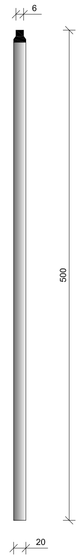

1. PALI DI ILLUMINAZIONE - FASI OPERATIVE

POSA E STABILIZZAZIONE DEI PALI DI ILLUMINAZIONE

fase 1: posizionamento del palo

fase 2: messa in bolla del palo con eventuale ausilio di cunei in legno di adeguate dimensioni.

fase 3: riempimento del foro con sabbia
di fiume e bagnatura con acqua o eventualmente cls.

fase 4: costipamento manuale della sabbia bagnata.
(le fasi 3 e 4 vanno ripetute)

fase 5: chiusura del foro con cls per uno spessore indicativo di 3 cm.

fase 6: testare la stabilità del palo.

NB : lo scopo del cuneo in legno e del costipamento con sabbia è dare stabilità e fissare il palo.
Una volta costipato il materiale sabbioso all'interno del foro il palo non dovrà subire spostamenti se sottoposto a spinta laterale.

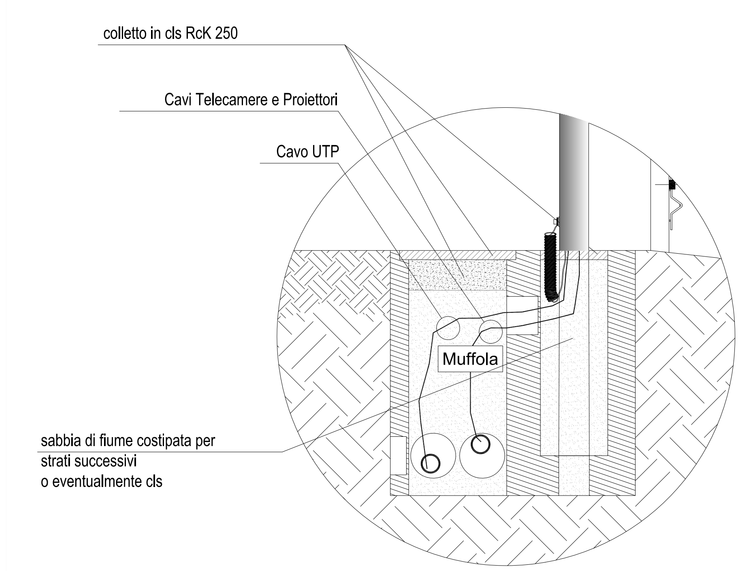

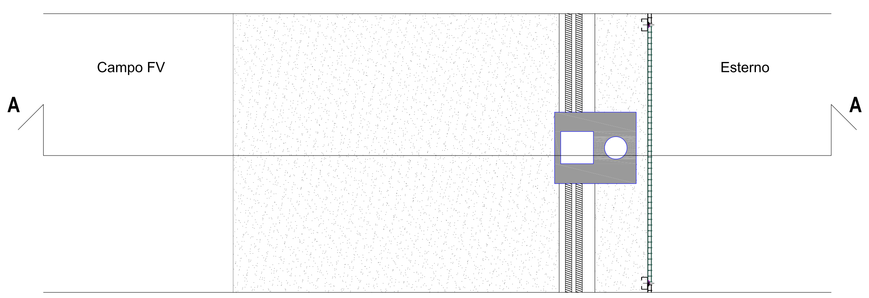

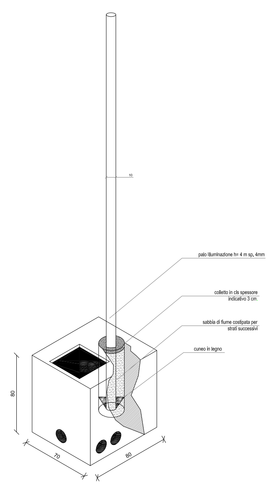

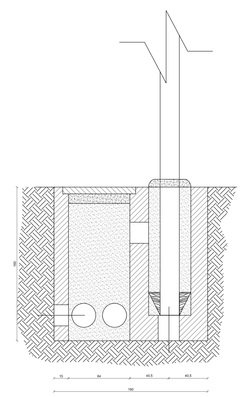

N

EN.IT
KNOW HOW, KNOW ENERGY

CERIGNOLA	REGIONE PUGLIA	PROVINCIA DI FOGGIA

IMPIANTO AGRIVOLTAICO E RELATIVE OPERE ED INFRASTRUTTURE CONNESSE DELLA POTENZA ELETTRICA DI 140,66 MW (ex 120MW) SITO NEL COMUNE DI CERIGNOLA

PROGETTO DEFINITIVO

Impianto di videosorveglianza "Campo B"

Proponente:

CERIGNOLA SOLAR 2 S.R.L.
Via Antonio Locatelli n.1
37122 Verona
P.IVA 04741630232
cerignolasolar2@pec.it

Progettazione:

WH Group s.r.l.
Via A. Locatelli n. 1 - 37122 Verona (VR)
P.IVA 12336131003
ingegneria@enitgroup.eu

Spazio riservato agli Enti:

File: PE17Q60_ElaboratoGrafico_4.2.9_21			Cod. PE17Q60	Scala 1:5000 - 1:50	
4.2.9_21	Rev.	Data	Descrizione	Redatto	Approvato
	00	08/03/2022	V.I.A. Ministeriale	A. Tartaglia	S.M. Caputo