PARTICOLARE MORSA DI AMARRO PER FUNE PORTANTE DI ACCIAIO RIVESTITO DI ALLUMINIO - DM3180

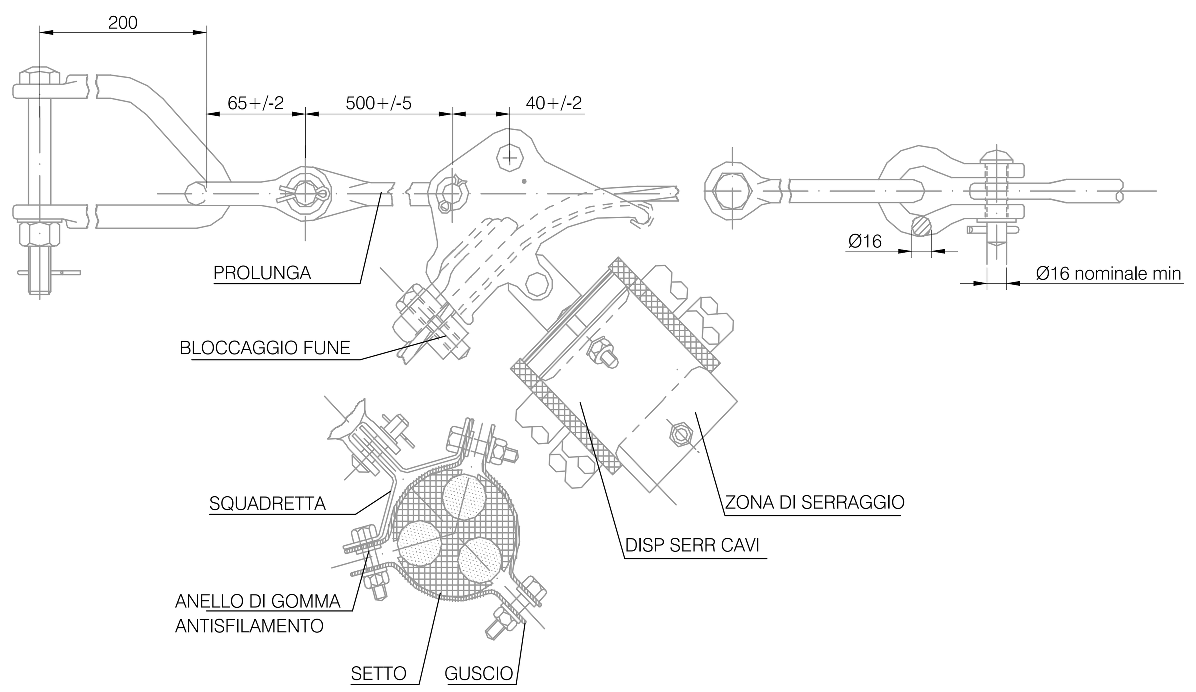

PARTICOLARE MORSETTO DI SOSPENSIONE PER FUNE PORTANTE DI ACCIAIO RIVESTITO DI ALLUMINIO - DM3164

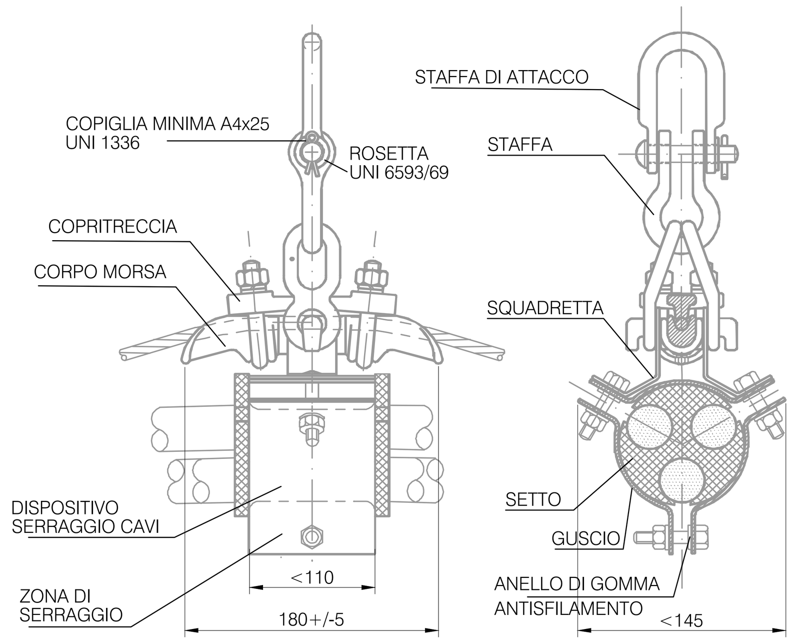

PARTICOLARE TIPICO CAVIDOTTO INTERRATO IN PVC: STRADA STERRATA O TERRENO AGRICOLO

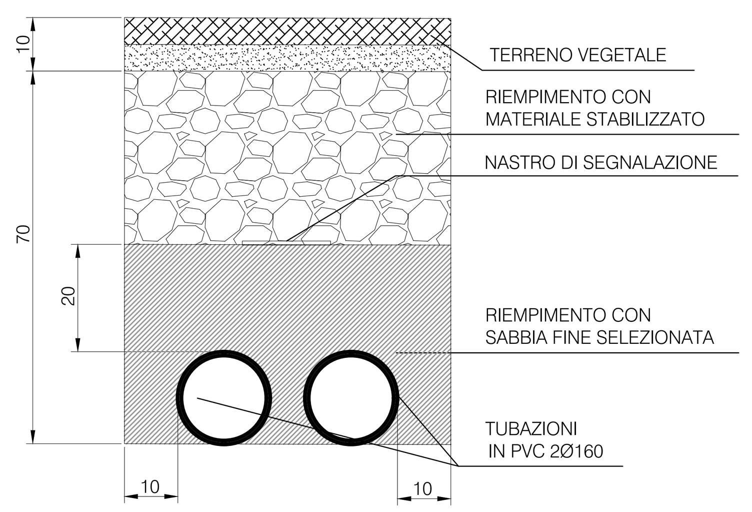

PARTICOLARE TIPICO CAVIDOTTO INTERRATO IN PVC: STRADA ASFALTATA PUBBLICA

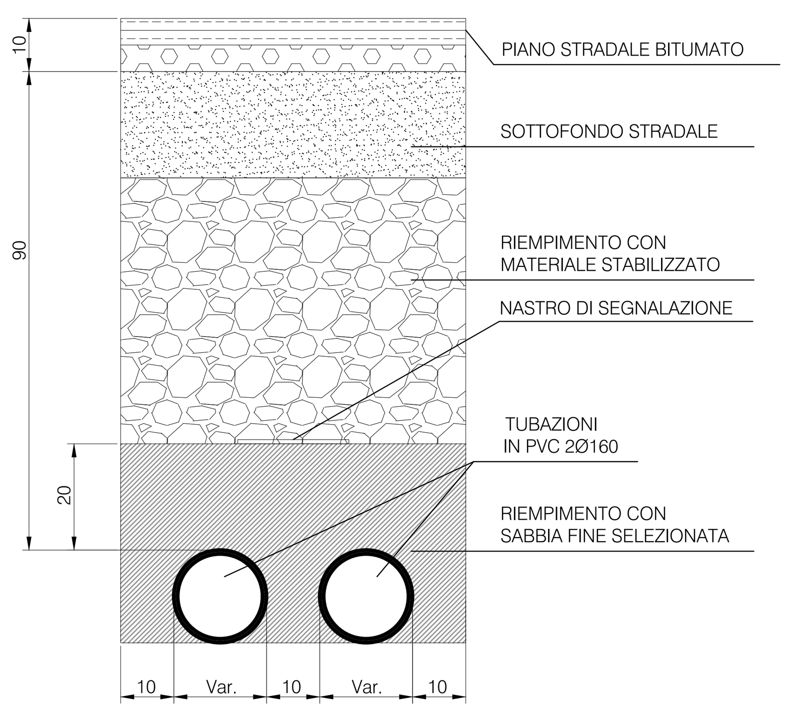

PARTICOLARE USCITA IN CAVO AEREO DA CABINA DI CONSEGNA SU PALO E SUPPORTO DI AMARRO DS3064

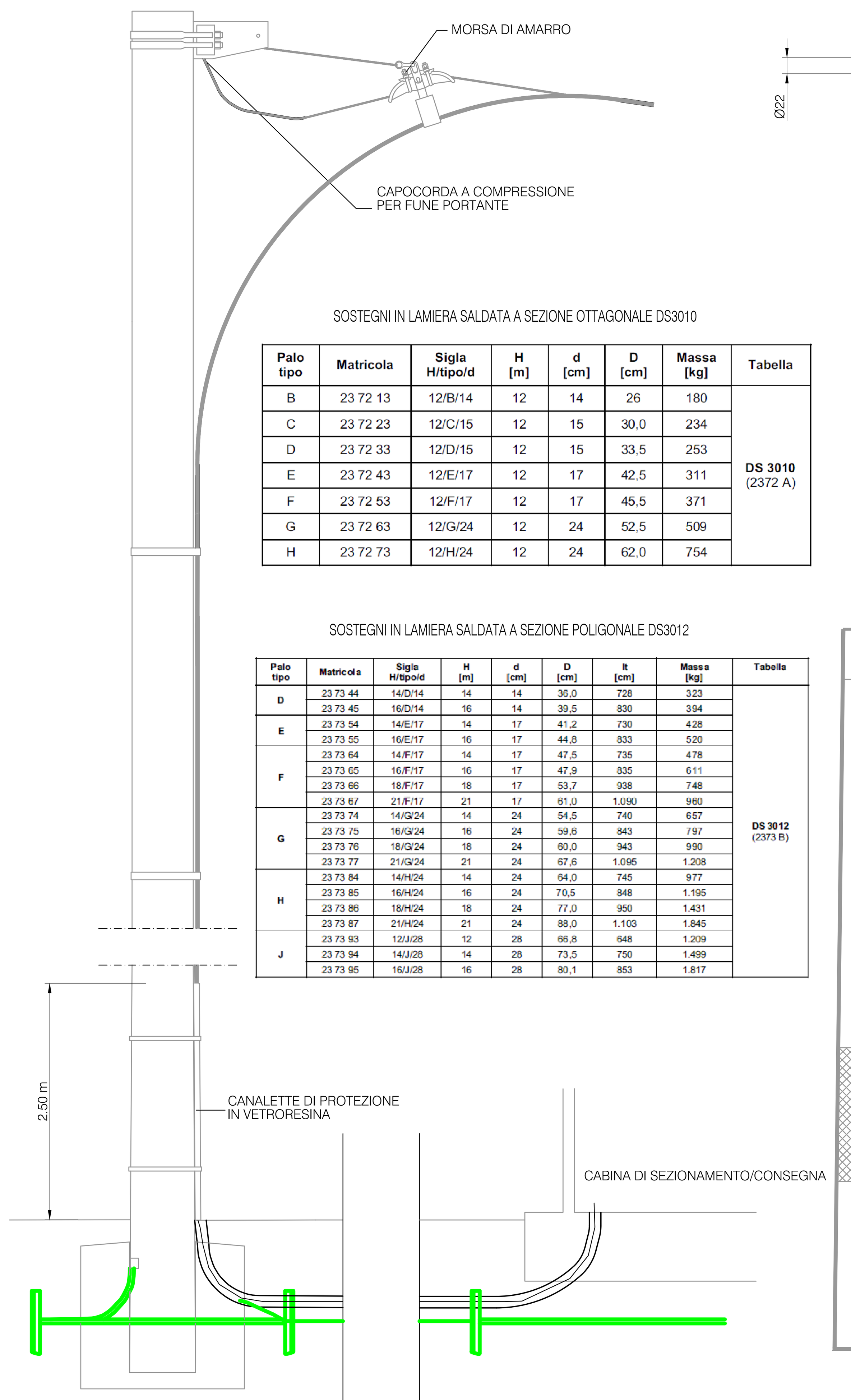

SOSTEGNI IN LAMIERA SALDATA A SEZIONE OTTAGONALE DS3010

Palo tipo	Matricola	Sigla H/tipo/d	H [m]	d [cm]	D [cm]	Massa [kg]	Tabella
B	23 72 13	12/B/14	12	14	26	180	DS 3010 (2372 A)
C	23 72 23	12/C/15	12	15	30,0	234	
D	23 72 33	12/D/15	12	15	33,5	253	
E	23 72 43	12/E/17	12	17	42,5	311	
F	23 72 53	12/F/17	12	17	45,5	371	
G	23 72 63	12/G/24	12	24	52,5	509	
H	23 72 73	12/H/24	12	24	62,0	754	

SOSTEGNI IN LAMIERA SALDATA A SEZIONE POLIGONALE DS3012

Palo tipo	Matricola	Sigla H/tipo/d	H [m]	d [cm]	D [cm]	lt [cm]	Massa [kg]	Tabella
D	23 73 44	14/D/14	14	14	36,0	728	323	DS 3012 (2373 B)
	23 73 45	16/D/14	16	14	39,5	830	394	
E	23 73 54	14/E/17	14	17	41,2	730	428	
	23 73 55	16/E/17	16	17	44,8	833	520	
F	23 73 64	14/F/17	14	17	47,5	735	478	
	23 73 65	16/F/17	16	17	47,9	835	611	
	23 73 66	18/F/17	18	17	53,7	938	748	
	23 73 67	21/F/17	21	17	61,0	1.090	960	
G	23 73 74	14/G/24	14	24	54,5	740	657	
	23 73 75	16/G/24	16	24	59,6	843	797	
	23 73 76	18/G/24	18	24	60,0	943	990	
	23 73 77	21/G/24	21	24	67,6	1.095	1.208	
H	23 73 84	14/H/24	14	24	64,0	745	977	
	23 73 85	16/H/24	16	24	70,5	848	1.195	
	23 73 86	18/H/24	18	24	77,0	950	1.431	
	23 73 87	21/H/24	21	24	88,0	1.103	1.845	
J	23 73 93	12/J/28	12	28	66,8	648	1.209	
	23 73 94	14/J/28	14	28	73,5	750	1.499	
	23 73 95	16/J/28	16	28	80,1	853	1.817	

SOSTEGNI IN LAMIERA SALDATA A SEZIONE OTTAGONALE DS3010

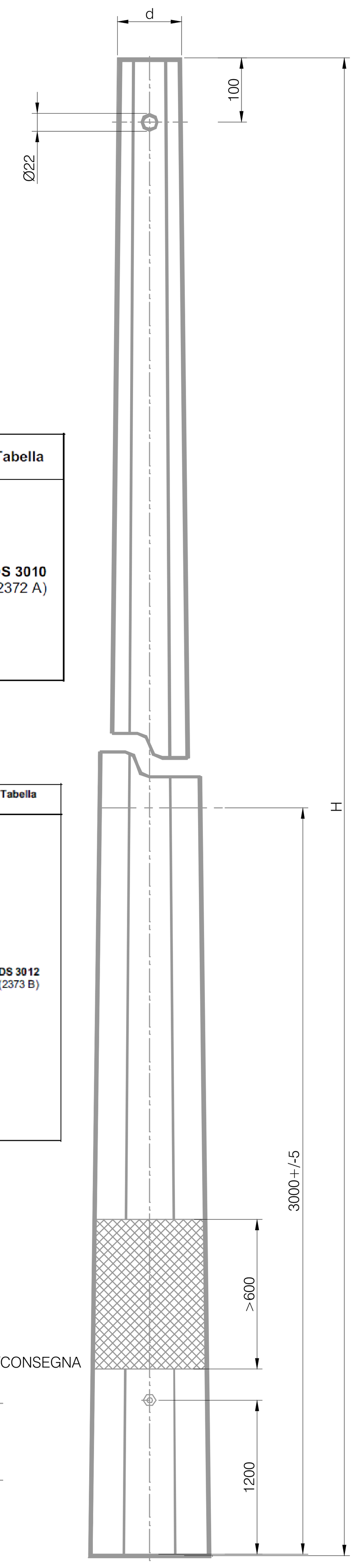

SEZIONAMENTO DORSALE IN CAVO AEREO CON I.M.S. ISOLATO IN SF6 MOTORIZZATO (ISOLATORI PASSANTI PER TERMINALI RETRAIBILI) NEL PUNTO DI INGRESSO IN LINEA CON CAVO SOTTERRANEO IN CP

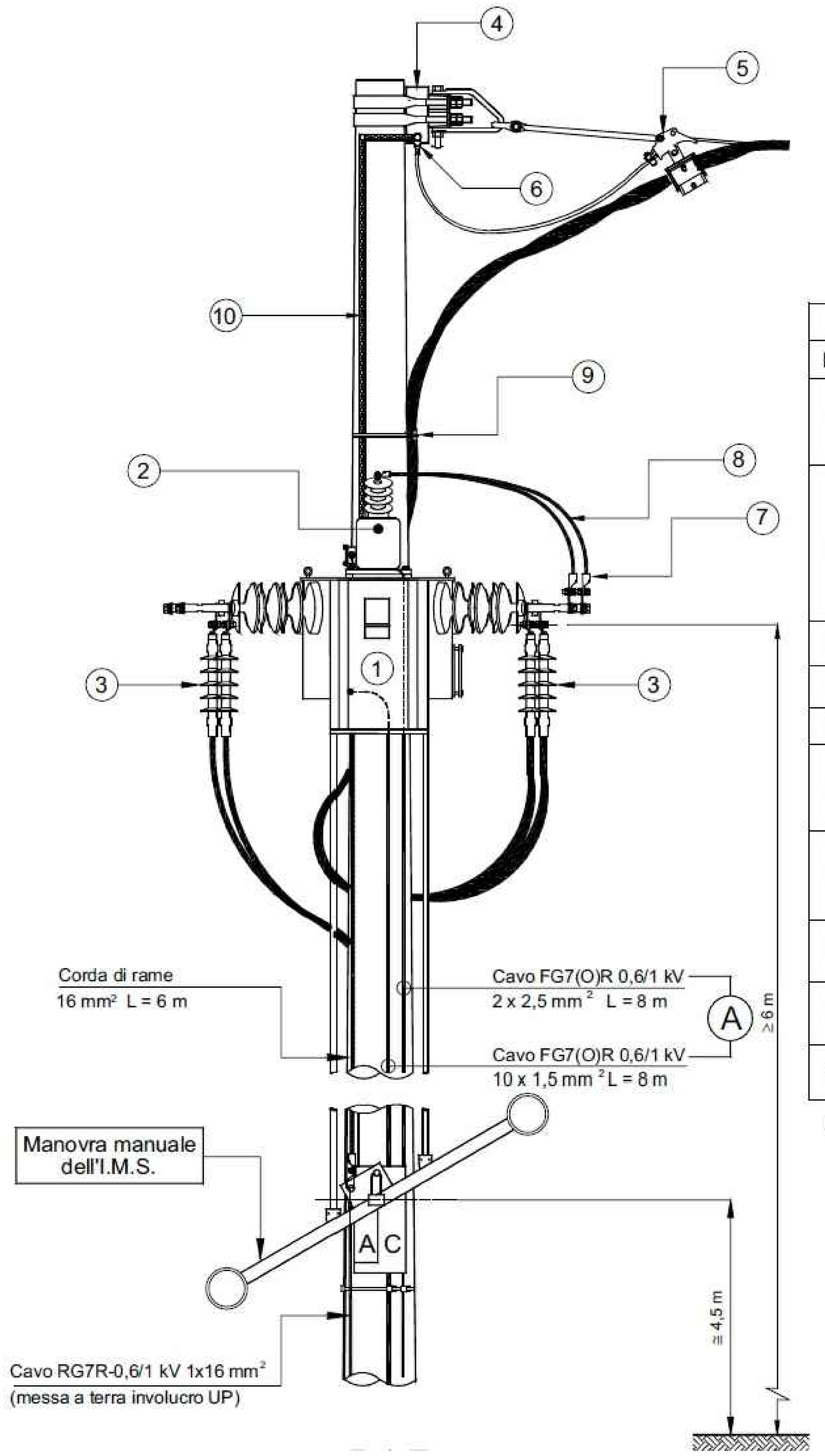

ELENCO MATERIALI

Rif.	Descrizione	Tavola
1	I.M.S. da palo isolato in SF_6 motorizzato (da installare sul palo con il supporto di Tav. M2.5)	M5.1÷ M5.2
2	TV 20/230 V (15/230 V) - potenza nominale 250 VA - classe 3 per alimentazione UP (fornito a corredo dell'I.M.S. e da fissare con n° 4 bulloni M12x35 agli appositi fori predisposti sull'involucro dell'I.M.S.)	M5.2
3	Terminali unipolari per esterno	M4.7÷M4.8
4	Supporto di amarro	M2.1
5	Morsa di amarro	M3.1
6	Capocorda a compressione per fune portante di acciaio rivestito di alluminio diametro 9 mm	M7.2
7	Capocorda a compressione con attacco piatto (foro ∅ 10,5 mm) per cavo in rame BT 25 mm²	M7.2
8	Cavo BT RG7R - 0,6/1 kV 1 x 25 mm²	M7.2
9	Collare per fissaggio cavi CMT55÷75	M2.7
10	Piattina di zinco (1)	M7.2

(1) solo per cavi c.a.c.

CAVI PER MEDIA TENSIONE TRIPOLARI AD ELICA VISIBILE CON CONDUTTORI DI ALLUMINIO ISOLATI CON GOMMA ETILENPROPILENICA SOTTO GUAINA DI POLIETILENE E FUNE PORTANTE DI ACCIAIO RIVESTITO DI ALLUMINIO ARG7H1RX-12/20kV 3x1x185 DC4379

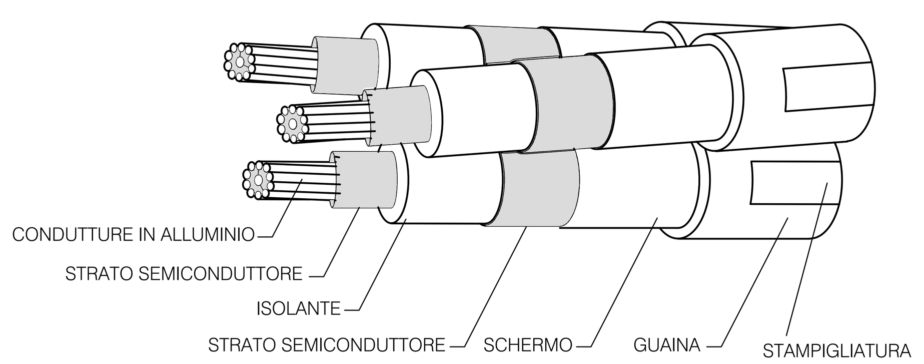

Matricola	Numero dei conduttori per sez. nominale [n° x mm²]	Diametro sul conduttore d [mm]	Isolamento	Diametro sull'isolante d+s1 [mm]	Diametro esterno D [mm]	Diametro circoscritto Dc max [mm]	Massa nominale [kg/km]	Tabella
33 22 72	3x (1x70)	9,7 ÷ 10,1	HEPR	21,5 ÷ 23,3	27,7 ÷ 31,0	67	3000	DC 4379
			XLPE	21,9 ÷ 23,4	30,0 ÷ 35,0	75	3100	
33 22 73	3x(1x120)	12,9 ÷ 13,4	HEPR	24,7 ÷ 26,6	30,9 ÷ 34,3	74	4000	
			XLPE	25,0 ÷ 27,0	33,0 ÷ 38,0	82	3800	
33 22 74	3x(1x185)	15,9 ÷ 16,5	HEPR	27,7 ÷ 29,8	33,9 ÷ 37,3	81	4800	
			XLPE	27,7 ÷ 30,1	36,0 ÷ 41,0	89	4600	

CAVI PER MEDIA TENSIONE TRIPOLARI AD ELICA VISIBILE CON CONDUTTORI DI ALLUMINIO ISOLATI CON GOMMA ETILENPROPILENICA SOTTO GUAINA DI POLIETILENE E FUNE PORTANTE DI ACCIAIO RIVESTITO DI ALLUMINIO ARG7H5EXY-12/20kV 3x150+50Y DC4389

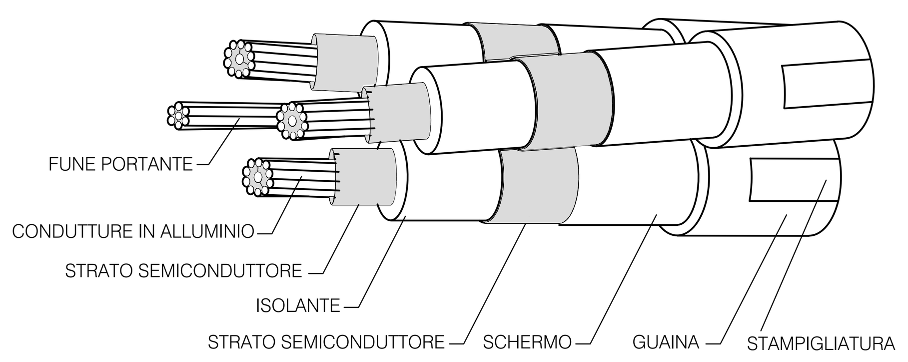

Matricola	Conduttori	Isolante	Formazione [n° x mm²]	Diametro circoscritto nominale Dc [mm]	Massa nominale [kg/km]	Tabella
33 22 92	Alluminio	HEPR	3x35+1x50	59,3	2100	DC 4389 (3322 G)
33 22 95			3x50+1x50	61,4	2300	
33 22 93			3x95+1x50	67,8	3000	
33 22 94			3x150+1x50	73,3	3700	
33 22 92		XLPE	3x35+1x50	59,3	2000	
33 22 95			3x50+1x50	61,4	2200	
33 22 93			3x95+1x50	67,8	2800	
33 22 94			3x150+1x50	73,3	3500	

HE21.0040 - SV94 CAMPO EST-T0736443 - 6,20MW---IMPIANTO 6,30MW - 8,24MW MODULI FV

DESCRZIONE	TRACKER	STRINGHE	MODULI PV	INVERTER	TRAFO	POTENZA IMMESSA	POTENZA INSTALLATA	DC/AC
CAMPO 1	-	192	4992 0.55kW	N°6 350kW 32 STR 26 MODULI	1-2500KVA	2100kW	2745,6kW	1.3074
CAMPO 2	-	192	4992 0.55kW	N°6 350kW 32 STR 26 MODULI	1-2500KVA	2100kW	2745,6kW	1.3074
CAMPO 2	-	192	4992 0.55kW	N°6 350kW 32 STR 26 MODULI	1-2500KVA	2100kW	2745,6kW	1.3074
TOTALI	-	576	14976 0,55kW		7500kVA	6300kW	8236,8kW	1.3074

HE21.0040 - SV94 CAMPO OVEST-193098443 - 4,70MW---IMPIANTO 4,70MW - 6,04MW MODULI FV

DESCRZIONE	TRACKER	STRINGHE	MODULI PV	INVERTER	TRAFO	POTENZA IMMESSA	POTENZA INSTALLATA	DC/AC
CAMPO 1	-	198	5148 0.55kW	N°9 250kW 22 STR 26 MODULI	1-2500KVA	2250kW	2831,4kW	1.2584
CAMPO 2	-	224	5824 0.55kW	N°7 350kW 32 STR 26 MODULI	1-2500KVA	2450kW	3203,2kW	1.3074
TOTALI	-	422	10972 0,55kW		5000kVA	4700kW	6034,6kW	1.2840

LEGENDA:

- CABINATO DI TRASFORMAZIONE BT0.8kV/MT20kV CON QUADRO DI PARALLELO INVERTER
- CABINA DI CONSEGNA E-DISTRIBUZIONE E LOCALE UTENTE
- LOCALE DI SERVIZIO
- LINEA MT E-DISTRIBUZIONE 20kV AEREA 193098443
- LINEA MT E-DISTRIBUZIONE 20kV AEREA T0735443
- LINEA MT UTENTE 20kV AC INTERRATA
- LINEA BT UTENTE 0.8kV AC INTERRATA
- INV XX X — INVERTER DC/AC 350-250kW 1500VDC/800VAC
- RECINZIONE
- CONFINE MATERIALIZZATO
- TRACKER 52 MODULI 0.55kW
- TRACKER 26 MODULI 0.55kW
- TRACKER 13 MODULI 0.55kW
- (XX) CARTELLINO IDENTIFICATIVO LINEA DI DISTRIBUZIONE (VEDI ELENCO CARTELLINI)
- POZZETTO MT 1.60x1.00x1.00 con chiusino in ghisa carrabile
- POZZETTO BT 1.00x1.00x1.00 con chiusino in ghisa carrabile
- PALO DI SOSTEGNO CON FONDAZIONE IN CLS LINEA AEREA E-DISTRIBUZIONE
- TELECAMERA TVCC IR
- APPAECCHIO DI ILLUMINAZIONE LED IP 65
- APPAECCHIO DI ILLUMINAZIONE LED IP 65
- POZZETTO IMPIANTI SPECIALI
- FASCIA DI RISPETTO ELETTRODOTTO AT
- FASCIA DI RISPETTO ELETTRODOTTO MT
- FASCIA DI RISPETTO ELETTRODOTTO BT
- AREA ALLAGABILE CON TEMPO DI RITORNO 200 ANNI
- STRADE INTERNE AL CAMPO

PROPONENTE:
HEPV12 S.R.L.
via Alto Adige, 160/A - 38121 Trento (TN)
hepv12srl@legalmail.it

MANAGEMENT:
EHM.Solar
EHM.SOLAR S.R.L.
Via della Rena, 20 39100 Bolzano - Italy
tel. +39 0461 1732700
fax. +39 0461 1732799
info@ehm.solar
c.fiscale, p.iva e R.I. 03033000211

NOME COMMESSA:
COSTRUZIONE ED ESERCIZIO IMPIANTO AGROVOLTAICO AVENTE POTENZA NOMINALE PARI A 11.000 kW E POTENZA MODULI PARI A 14.271,4 kWp, CON RELATIVO COLLEGAMENTO ALLA RETE ELETTRICA, SITO NEI COMUNI DI BRINDISI E SAN DONACI (BR) - IMPIANTO SV94

STATO DI AVANZAMENTO COMMESSA:
PROGETTO DEFINITIVO PER AUTORIZZAZIONE UNICA

CODICE COMMESSA:
HE.21.0041

PROGETTAZIONE INGEGNERISTICA:
Heliopolis
Galleria Passarella, 1 20122 Milano - Italy
tel. +39 02 37905900
via Alto Adige, 160/A 38121 Trento - Italy
tel. +39 0461 1732700
fax. +39 0461 1732799
www.heliopolis.eu
info@heliopolis.eu
c.fiscale, p.iva e R.I. Milano 08345510963

PROGETTISTA:
ORDINE DEGLI INGEGNERI DELLA PROV. DI TRENTO
dott. ing. ALBERTO ALBUZZI
ISCRIZIONE ALBO N° 2435

COLLABORATORE: Girardi per.ind. Mirko

AMBIENTE IDRAULICA STRUTTURE
Dott. Ing. Orazio Tricarico
Via della Resistenza, 48/B1 - 70125 Bari (BA)
t. +39 080 3219948
info@atechsrl.net www.atechsrl.net

STUDI PEDO-AGRONOMICI
Dott. Agr. Matteo Sorrenti

STUDI ARCHEOLOGICI
Dott.ssa Paola Iacovazzo
via del Tratturello Tarantino n. 6 - 74123 Taranto (TA)
museion-archeologia@libero.it

STUDI FAUNISTICI
Dott. Nat. Maria Grazia Fraccalvieri

RILIEVI TOPOGRAFICI
GEOPOLIS srl
Via F.lli Urbano, 32
72028 - Torre Santa Susanna (BR)
Tel./Fax: 0831.74.71.71

STUDI GEOLOGICI
Dott.Geol. Michele Valerio

CONSULENZA LEGALE
STUDIO LEGALE PATRUNO
Via Argiro, 33 Bari
t.f. +39 080 8693336

OGGETTO: Dettagli linee aeree e interrate MT

SCALA: -

DATA: FEBBRAIO 2022

NOME FILE: EJ3G292 _ElaboratoGrafico_08B_03.pdf

TAVOLA: DIE.SP01

N. REV.	DATA	REVISIONE	ELABORATO	VERIFICATO responsabile commessa	VALIDATO direttore tecnico
0	02.2022	Emissione	M.Girardi	A.Albuzzi	N.Zuech

QUESTO DOCUMENTO NON POTRA' ESSERE COPIATO, RIPRODOTTO O ALTRIMENTI PUBBLICATO IN TUTTO O IN PARTE SENZA IL CONSENSO SCRITTO DI QUESTO STUDIO [LEGGE 22 APRILE 1941, N 633-ART 2575 E SEGG. C.C.]