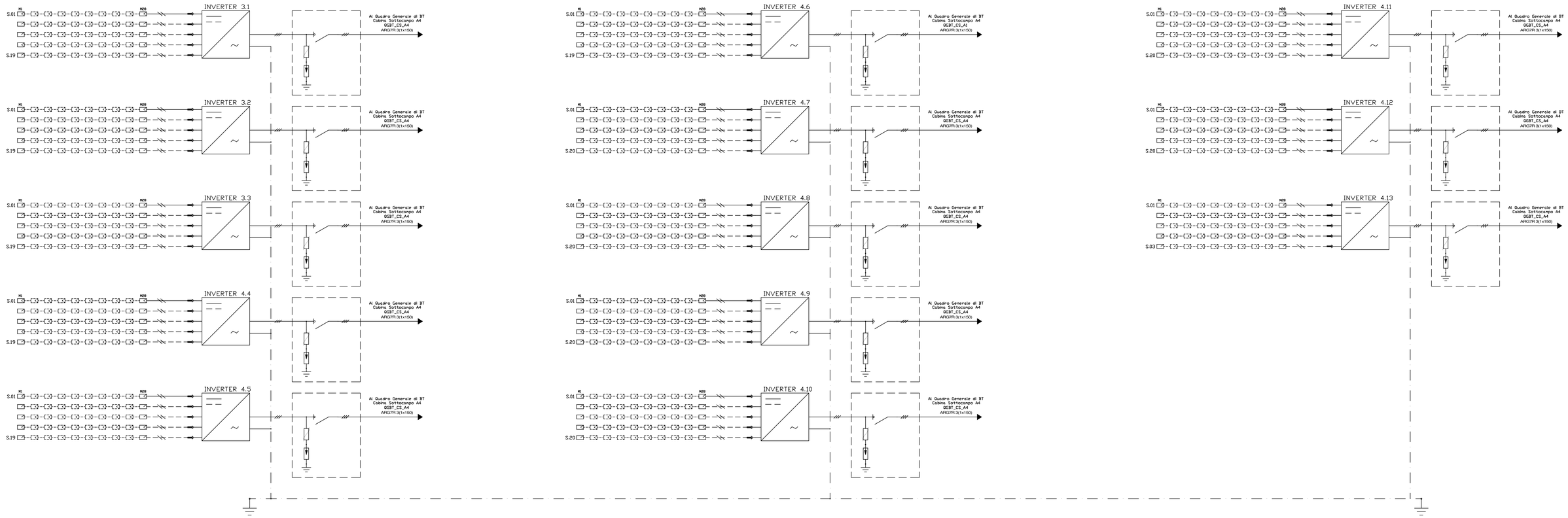

QUADRO GENERALE PARALLELO INVERTER QGBT_CS_A4

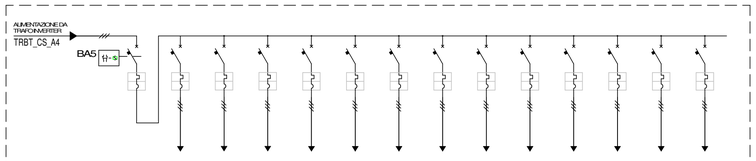

DENOMINAZIONE UTENZA	GENERALE INVERTERS	INVERTER 4.1	INVERTER 4.2	INVERTER 4.3	INVERTER 4.4	INVERTER 4.5	INVERTER 4.6	INVERTER 4.7	INVERTER 4.8	INVERTER 4.9	INVERTER 4.10	INVERTER 4.11	INVERTER 4.12	INVERTER 4.13
TENSIONE FASI [V]	800	800	800	800	800	800	800	800	800	800	800	800	800	800
PORTATA POLI [A]	3x2000	3x160	3x160	3x160	3x160	3x160	3x160	3x160	3x160	3x160	3x160	3x160	3x160	3x160
POTERE INT. [kA]	25	25	25	25	25	25	25	25	25	25	25	25	25	25
TERMICA [A]	In	In	In	In	In	In	In	In	In	In	In	In	In	In
MAGNETICA [A]	-	-	-	-	-	-	-	-	-	-	-	-	-	-
DIFFERENZIALE [mA]	-	-	-	-	-	-	-	-	-	-	-	-	-	-
CONTATTORE(FUSIBILI)	-	-	-	-	-	-	-	-	-	-	-	-	-	-
AUSILIARI	-	-	-	-	-	-	-	-	-	-	-	-	-	-
MARCA	-	-	-	-	-	-	-	-	-	-	-	-	-	-
MODELLO	-	-	-	-	-	-	-	-	-	-	-	-	-	-
TIPO LINEA	BLINDO SBARRE	ARG7R	ARG7R	ARG7R	ARG7R	ARG7R	ARG7R	ARG7R	ARG7R	ARG7R	ARG7R	ARG7R	ARG7R	ARG7R
SEZIONE [mm2]	1820	3x(1x120)	3x(1x120)	3x(1x120)	3x(1x120)	3x(1x120)	3x(1x120)	2x(1x120)	3x(1x185)	3x(1x185)	3x(1x185)	3x(1x240)	3x(1x240)	3x(1x240)
LUNGHEZZA [m]	15	230	140	80	35	65	95	197	233	273	303	395	376	400

SCHEMA DI COLLEGAMENTO CONTATORI

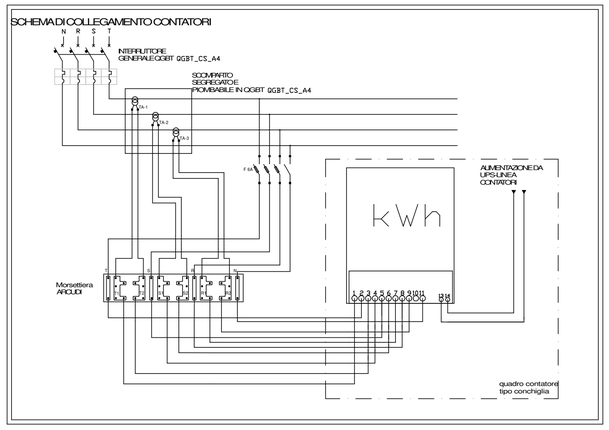

SOTTOCAMPO SC_A4						
Inverter	Ingressi utilizzati	Pannelli Stringa	Totale Pannelli	Potenza Pannello [W]	Potenza Inverter [W]	Distanza da cabina [m]
1	19	28	532	400	212.800	230
2	19	28	532	400	212.800	140
3	19	28	532	400	212.800	80
4	19	28	532	400	212.800	35
5	19	28	532	400	212.800	65
6	19	28	532	400	212.800	95
7	20	28	560	400	224.000	197
8	20	28	560	400	224.000	233
9	20	28	560	400	224.000	273
10	20	28	560	400	224.000	303
11	20	28	560	400	224.000	395
12	20	28	560	400	224.000	376
13	3	28	84	400	33.600	400
13	234	**364**	**6.636**		**2.654.400**	

QUADRO SERVIZI AUX CABINA SC_A4 - QAUX_CS_A4

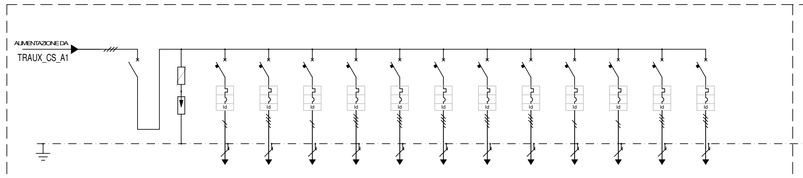

DENOMINAZIONE UTENZA	GENERALE	LIMITATORE DI SOVRATENSIONE	ILLUMINAZIONE CABINA	LINEA FM CABINA	LINEA UPS	ILLUMINAZIONE ESTERNA 1	ILLUMINAZIONE ESTERNA 2	ALIMENTAZIONE SUNTRACK 1	ALIMENTAZIONE SUNTRACK 2	STAZIONI DI RICARICA	SCORTA	SCORTA	ALIMENTAZIONE ESTRATTORE	ALIMENTAZIONE ESTRATTORE
TENSIONE FASI [V]	400-N	400-N	230-N	400-N	230-N	400-N	400-N	400-N	400-N	400-N	230-N	230-N	400-N	400-N
PORTATA POLI [A]	4x160		2x25	4x25	2x40	4x25	4x25	4x63	4x63	4x63	2x25	2x25	4x25	4x25
POTERE INT. [kA]			10	10	10	10	10	10	10	10	10	10	10	10
TERMICA [A]			In	In	In	In	In	In	In	In	In	In	In	In
MAGNETICA [A]			curva C	curva C	curva C	curva C	curva C	curva C	curva C	curva C	curva C	curva C	curva C	curva C
DIFFERENZIALE [A/s]			0.03	0.03	0.3	0.3	0.3	0.3	0.3	0.3	0.3	0.3	0.3	0.3
CONTATTORE(FUSIBILI)			-	-	-	-	-	-	-	-	-	-	-	-
AUSILIARI			-	-	-	-	-	-	-	-	-	-	-	-
MARCA			-	-	-	-	-	-	-	-	-	-	-	-
MODELLO			-	-	-	-	-	-	-	-	-	-	-	-
TIPO LINEA	FG16R16		FS17	-	FG16R16	FG16R16	FG16R16	FG16R16	FG16R16	FG16R16	FG16R16	FG16R16	FS17	FS17
SEZIONE [mm2]	3(1x185)+1x95		2x1.5+1G4	4x2.5+1G4	2x10	4x6	4x6	3x25 + 1x16	3x25 + 1x16	4x16	2x6	2x6	4x6	4x6

QUADRO SERVIZI AUX CABINA SC_A4 - LINEE PRIVILEGIATE

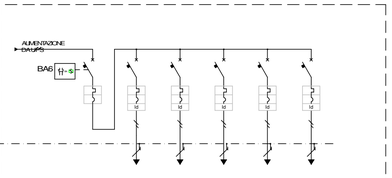

SEZIONATORE UTENZE PRIV.	MODEM	CONTATORE PRODUZIONE	ANTINTRUSIONE TVCC	SEGNALI ALLARMI	LINEA UPS QAC
230-N	230-N	230-N	230-N	230-N	230-N
2x32	2x25	2x10	2x25	2x25	2x25
-	10	10	10	10	10
In	In	In	In	In	In
-	curva C	curva C	curva C	curva C	curva C
-	0.03	0.03	0.3	0.3	0.3
-	-	-	-	-	-
-	-	-	-	-	-
-	-	-	-	-	-
-	-	-	-	-	-
FG16R16	FS17	FG16R16	RF16R16	FG16R16	FG16R16
2x10	2x4	2x2.5	2x4	2x4	2x4

COMUNE DI LECCE | REGIONE PUGLIA | PROVICIA DI LECCE

AUTORIZZAZIONE UNICA AI SENSI DEL DLGS 29/12/2003 N.387 RELATIVA ALLA COSTRUZIONE ED ESERCIZIO DI UN IMPIANTO AGROVOLTAICO AVENTE POTENZA IN IMMISSIONE PARI A 9.12 MW E POTENZA MODULI PARI A 10.39 MWp CON RELATIVO COLLEGAMENTO ALLA RETE ELETTRICA - IMPIANTO SPOT 24 UBICATO IN AGRO DI LECCE IN CONTRADA CASE BIANCHE DISTINTO AL N.C.E.U. AL FG. 106 PARTICELLE 29-45-46-47-116-141-170-214-216-218-221-223

Proponente:

HEPV 09 s.r.l.
Via Alto Adige n°160
38121 Trento (TN)
P.IVA 02550360222
Legale Rappresentante: Gianni Bosin

Spazio riservato agli Enti:

Em./Rev.	Data	Red./Dis.	Verificato	Approvato	Descrizione
5					
4					
3					
2					
1	02.2021	Giuseppe Elia	Giuseppe Elia	Giovanni Leuzzi	AUTORIZZAZIONE UNICA SPOT 24 - AGROVOLTAICO
0	14.12.2019	G.Abatemattei	Giuseppe Elia	Giuseppe Elia	AUTORIZZAZIONE UNICA SPOT 24

Descrizione elaborato :

SCHEMI ELETTRICI SOTTOCAMPO 4

Cod. N°: ELABORATO

EG_08B.06

Scala — : —

Progettazione:

L.L. Engineering Srls
P.Iva 03185020736
Amministratore Unico: Lucia Peluso
Via XX Settembre n° 9 - 74123 - Taranto (TA)
E-mail: llstudioingegneria@gmail.com
Pec: llengineering@pec.it

Tecnico incaricato:

Ing. Giovanni PUCCI
via Plinio, 65 - 74121 - Taranto
ing.gpucci@gmail.com - giovanni.pucci@ingpec.eu

Arch. Giuseppe Cataldo Elia
via Fumagalli n° 28 - 72029 - Villa Castelli (BR)
E-mail: elia.architetto@gmail.com