DETTAGLIO FONDAZIONE TRASFORMATORE AT/MT

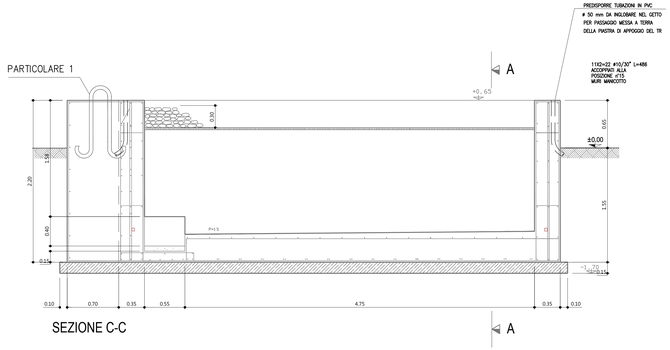

SEZIONE C-C

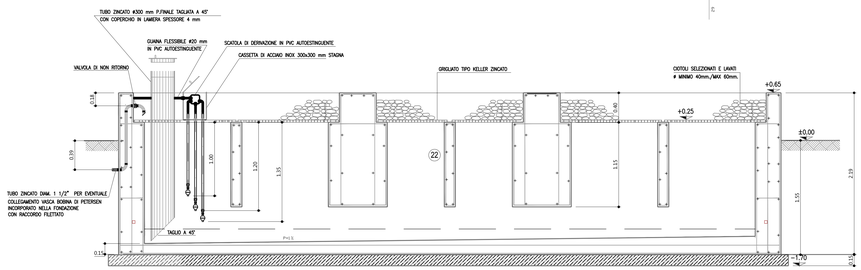

SEZIONE B-B

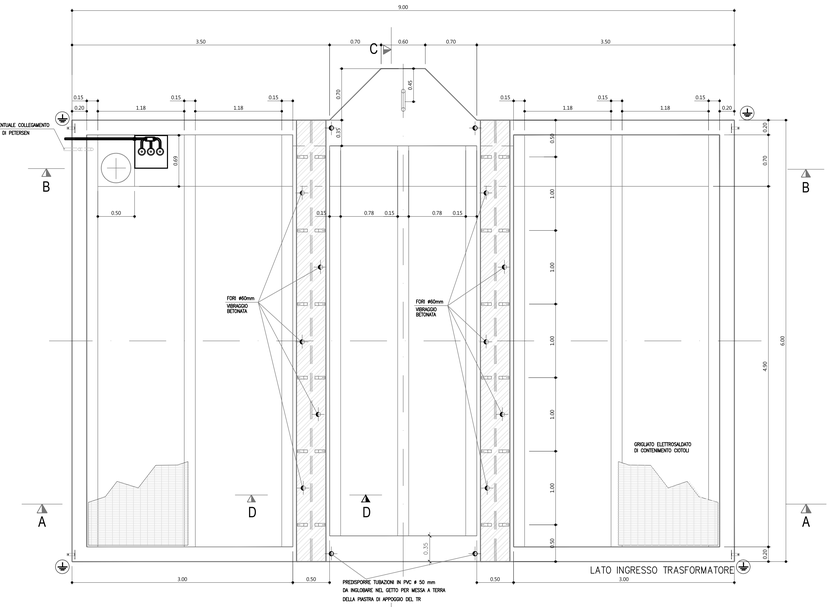

PIANTA

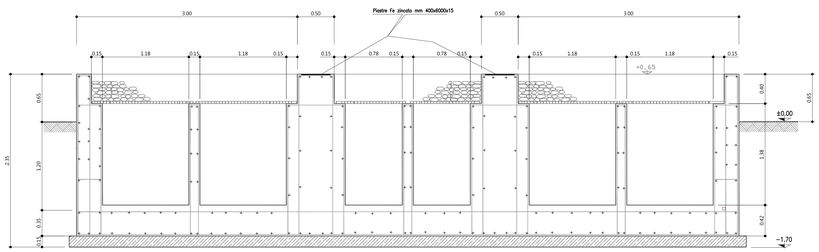

SEZIONE A-A

VALORI VOLUMETRICI	
Volume da fondo a quota grigliato	49,8 mc
Volume da fondo a sensore livello superiore	15,3 mc
Volume rimanente da sensore livello superiore a grigliato	34,5 mc
Volume da fondo a sensore livello intermedio	8,4 mc
Volume da fondo a sensore livello inferiore	3,0 mc
Volume tra sensore inferiore e intermedio	5,4 mc
Volume per cm di altezza zona livello superiore/grigliato	0,34 mc

DETTAGLIO FONDAZIONE CAVI MT TRASFORMATORE

VISTA DALL'ALTO

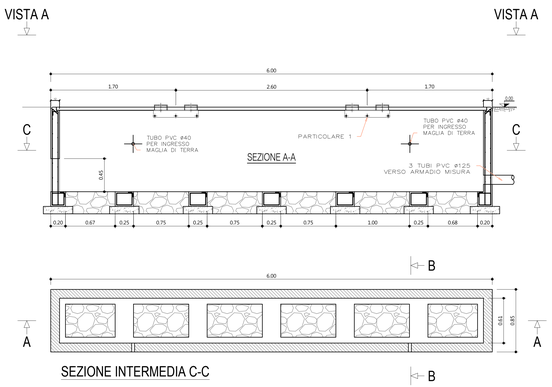

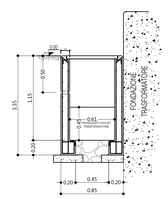

SEZIONE B-B

IMPIANTO DI RETE PER LA CONNESSIONE 20 kV
DELL'IMPIANTO DI PRODUZIONE
FZ03 T0737036 8050kW

STRADA PROVINCIALE N°102 SNC - CAMPI SALENTINA (LE)

PROGETTO DEFINITIVO NUOVA CP CAMPI OVEST

DOCUMENTAZIONE TECNICA

FONDAZIONE TRAFO E CUNICOLO CAVI MT TRAFO

IDENTIFICAZIONE ELABORATO

Livello progr.	Codice GOAL	Tipo docum.	N° elaborato	N° foglio	Tot. fogli	NOME FILE	DATA	SCALA
PD	T0737036	DEL	PC04	01	01	DE-T0737036_DEL_PC04-LGF02	GENNAIO 2022	1:25

REVISIONI

REV.	DATA	DESCRIZIONE	ESEGUITO	VERIFICATO	APPROVATO

PROGETTAZIONE:
Heliopolis
Galleria Passarella, 1 20122 Milano - Italy
tel. +39 02 37905900
Via Alto Adige, 160/A 38121 Trento - Italy
tel. +39 0461 1732700
fax. +39 0461 1732799
www.heliopolis.eu
info@heliopolis.eu
c.fiscale, p.iva e R.I. Milano 06345510963

ORDINE DEI PERITI INDUSTRIALI DI TRENTO
Perito Industriale
MIRKO GIRARDI
iscrizione albo n. 1859

GESTORE RETE ELETTRICA

COMMITTENTI: SVILUPPO FZ03 HEPV19 S.R.L.
via Alto Adige, 160/A - 38121 Trento (TN)
hepv19srl@legalmail.it