DOCUMENTI DI RIFERIMENTO	N
PLANIMETRIA GENERALE E SEZIONI BANCHINA	001-CA-E-10019
BANCHINA - OPERE CIVILI BRACCI DI CARICO E TORRI ANTINCENDIO - PIANTE, ELEVAZIONI	001-CE-B-10022
POMPA ANTINCENDIO - PIATTAFORMA E FONDAZIONE SU BANCHINA - PIANTE, ELEVAZIONI	001-CD-B-10023
LAYOUT NUOVE BITTE DI ORMEGGIO (fondazioni su pali) PIANTE, ELEVAZIONI	001-CD-B-10028
TIPICO ARMATURA PALI DI FONDAZIONE	001-CE-B-10031
GEOMETRIA E TIPICO ARMATURE SISTEMA RINFORZO FENDER	001-CE-B-10034
CATWALKS - PIANTE, ELEVAZIONI	001-CD-B-10038
BANCHINA - OPERE CIVILI 001-PR-01, 001-PR-02, 001-PR-03, 001-PR-04 - PIANTE, ELEVAZIONI	001-CE-B-10043
BANCHINA - OPERE CIVILI PIL - PIANTE, ELEVAZIONI	001-CE-B-10044
BANCHINA - PIPE RACKS 001-PR-01, 001-PR-02, 001-PR-03, 001-PR-04 - PIANTE, ELEVAZIONI	001-CE-B-10045
SCHEMA UNIFILARE DELLE PRINCIPALI STRUTTURE E PASSERELLE SULLA BANCHINA	001-GG-B-61007

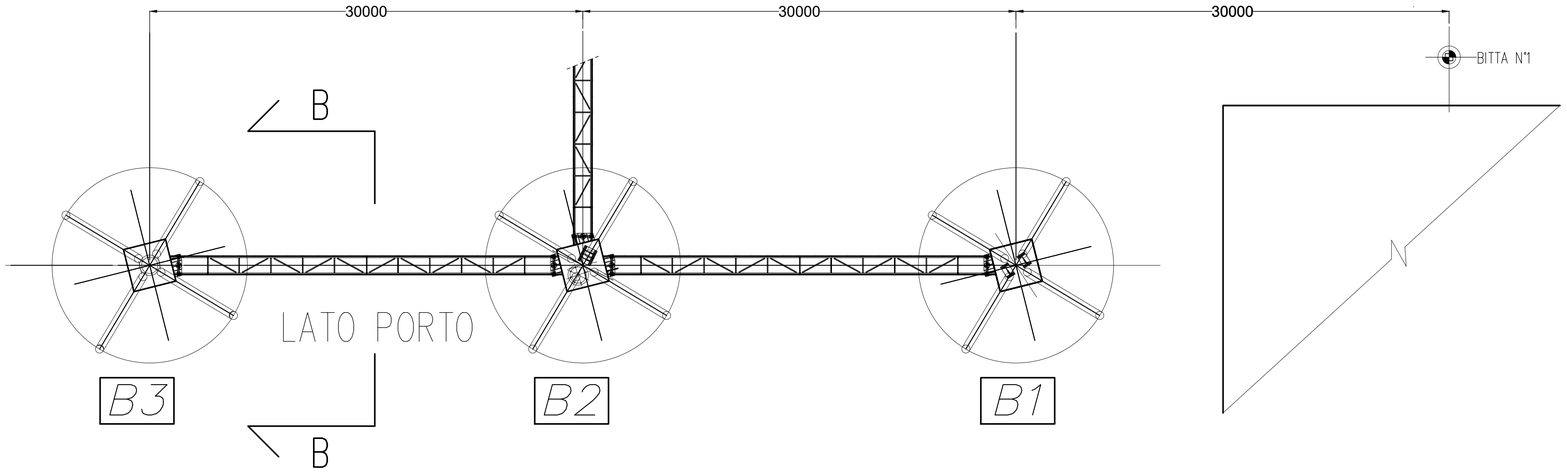

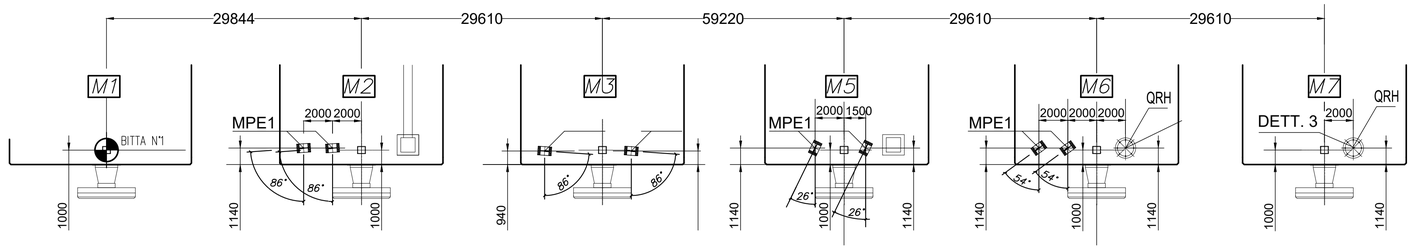

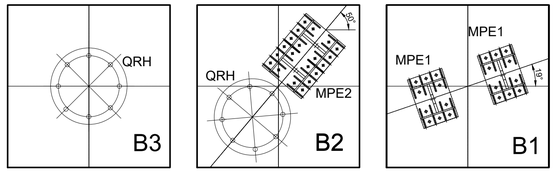

SCHEMA POSIZIONAMENTO PIASTRE ANCORAGGIO

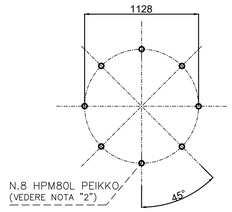

QRH

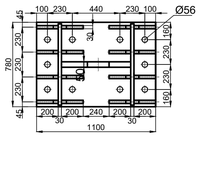

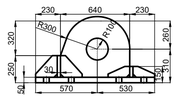

MPE1

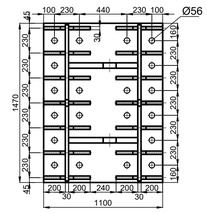

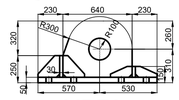

MPE2

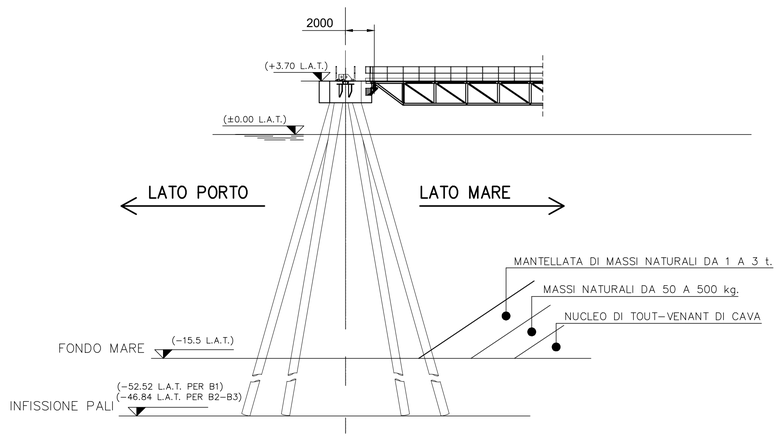

SEZIONE B-B

ALBERT Alberto
28.11.2022
23:14:36
GMT+00:00

1) PER LE NOTE GENERALI VEDERE DISEGNO 001-CA-E-10018 REV. 00
2) IN ALTERNATIVA FORNITURA SIMILARE A QUELLA INDICATA

Rev.	DATA	DESCRIZIONE	ELABORATO	VERIFICATO	APPROVATO AUTORIZZATO
00	11/11/22	EMISSIONE FINALE / PER ENTI	FC	GMP	FM

snam

Progettista SAIPEM

Rif.Saipem:001-C-D-0028

COMMESSA 7200189500

UNITA' N. 001

TERMINALE DI PORTO TORRES
LAYOUT NUOVE BITTE DI ORMEGGIO
(fondazioni su pali) - PIANTE E SEZIONI

DIS. N. 001-CA-E-10028

REVISIONE 00

FG. 1 DI 1

SCALA

DOCUMENTO DI PROPRIETA' SNAM Rete Gas. LA SOCIETA' TUTELERA' I PROPRI DIRITTI IN SEDE CIVILE E PENALE A TERMINI DI LEGGE.

FILE DATI:001-CA-E-10028-LAYOUT NUOVE BITTE DI ORMEGGIO (fondazioni su pali) - PIANTE E SEZIONI