Inquadramento generale con identificazione percorso cavidotto MT su ortofoto - Scala 1:10000

Posa su terreno agricolo - sezione tipo 60 cm n.2 terna di cavi - SCALA 1:10

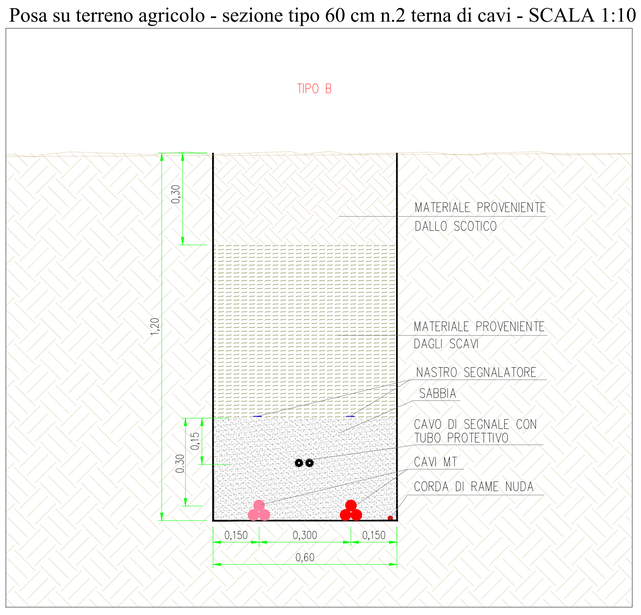

Posa su strada asfaltata - sezione tipo 60 cm n.2 terna di cavi - SCALA 1:10

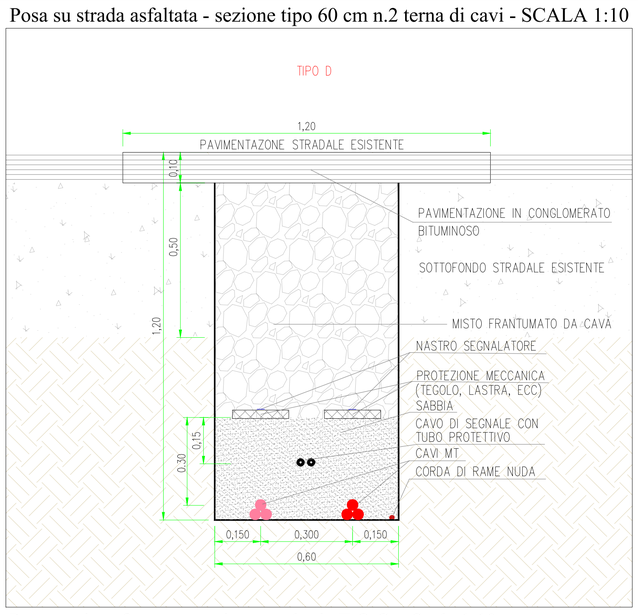

Posa per interferenza con SP72 - Scala 1:10

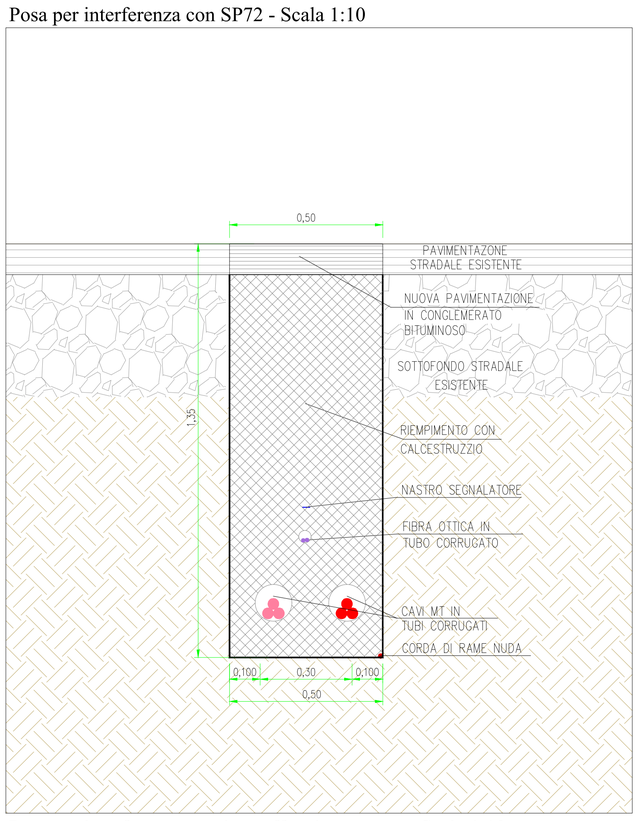

Posa per interferenze tramite tecnologia T.O.C. - Scala 1:10

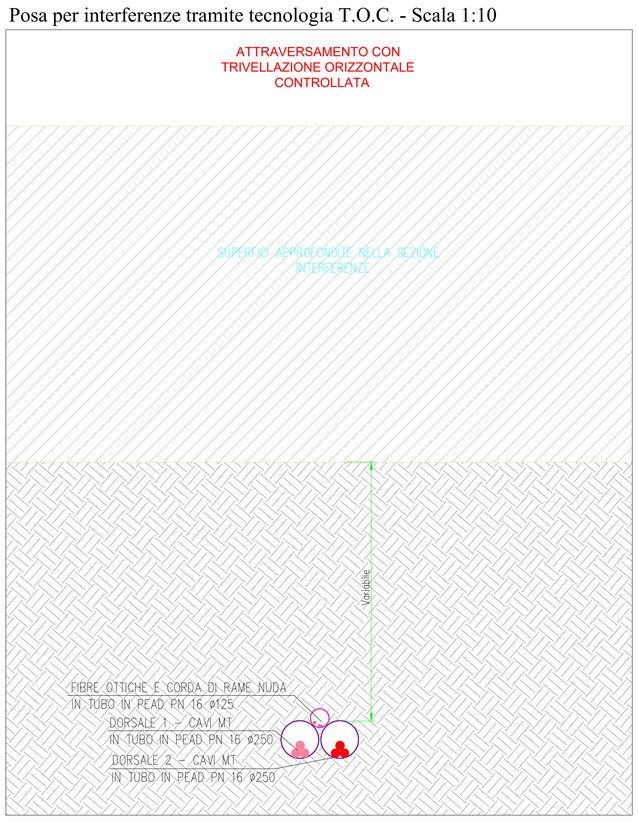

Posa per interferenza tramite staffaggio su ponte - Scala 1:10

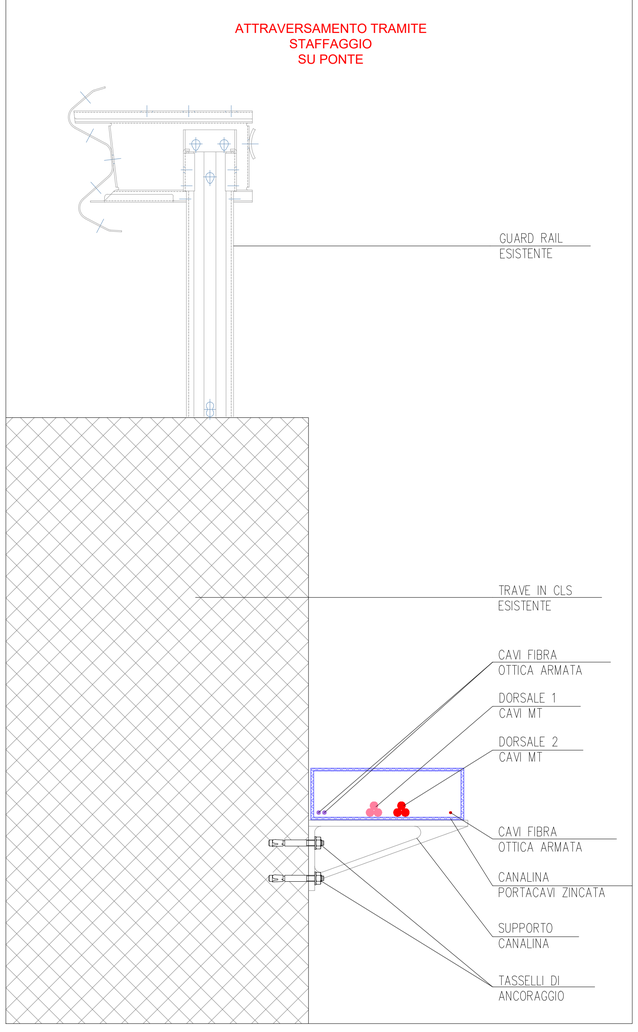

Schema a blocchi dell'impianto

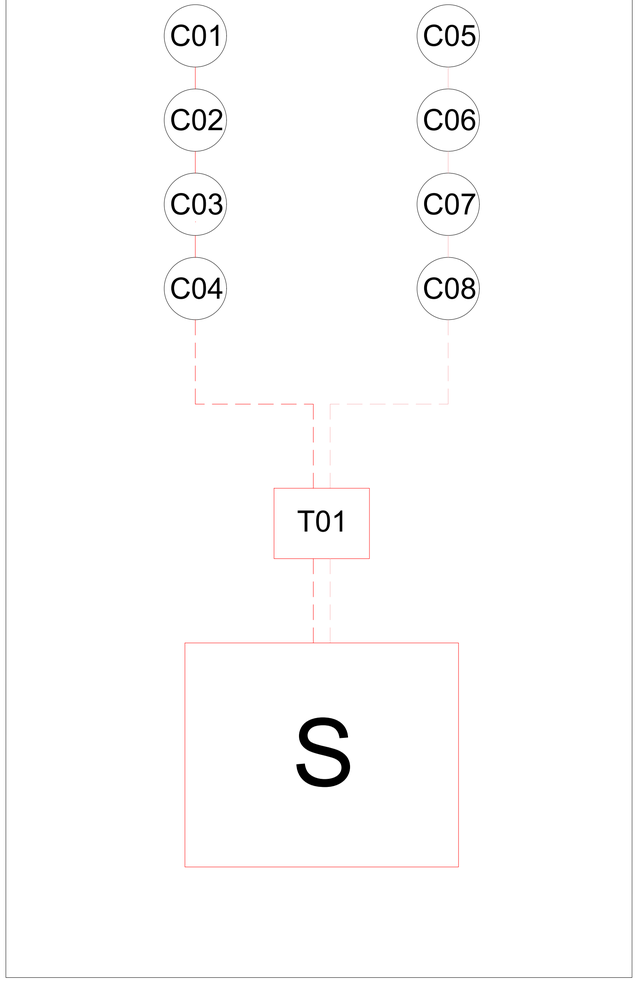

LEGENDA

- Area impianto agro-fotovoltaico
- Recinzione impianto agro-fotovoltaico
- Fascia arborea perimetrale impianto agro-fotovoltaico
- Cancello di accesso impianto agro-fotovoltaico
- Cavidotto MT dorsale interna 1 30kV
- Cavidotto MT dorsale interna 2 30kV
- Cavidotto MT - Sezione tipo larghezza 60 cm su terreno agricolo - Tipo B
- Cavidotto MT - Sezione tipo larghezza 60 cm su strada asfaltata - Tipo D
- Attraversamento interferenza tramite T.O.C.
- Attraversamento SP72
- Attraversamento interferenza tramite staffaggio su ponte
- Cavidotto AT 150kV
- Stazione RTN 380/150 kV
- Stazione Utente 150/30kV
- Sbarre condivise
- Opere condivise
- Area stazione utente altro produttore

COMMITTENTE

wood.

Wood Solare Italia S.r.l.
Via Sebastiano Caboto, 15
20094 Corsico (MI)

STUDIO DI PROGETTAZIONE

SCM INGEGNERIA

ORDINE INGEGNERI PROVINCIA DI BRINDISI
Dott. Ing. Daniele CAVALLO n° 1220
Settore: A
Sezione: Civile - Ambientale

REV.	DATE	DESCRIPTION	BY	CHD	APP.
0	FEB-22	EMESSO PER ITER AUTORIZZATIVO	DC	FF	AB

REVISIONS

Impianto agro-fotovoltaico di 37613,4 kWp (33860 kW in immissione) ed opere connesse
Comune di Manfredonia (FG)

PROGETTO DEFINITIVO IMPIANTO AGRO-FOTOVOLTAICO

OBJECT:
Tav.12
Planimetria con identificazione tracciato dorsali di collegamento MT e tipico posa cavi MT esterni all'impianto

Questo documento è di proprietà di Wood Solare Italia S.r.l. e il detentore certifica che il documento è stato ricevuto legalmente. Ogni utilizzo, riproduzione o divulgazione del documento deve essere oggetto di specifica autorizzazione da parte di Wood Solare Italia S.r.l.

APPROVED FOR CONSTRUCTION
DWG. REV. DATE
SIGNATURE
ORDER N°
SUPPLIER
CONTRACT N° 0-BN-1006 A/B
SUBPROJECT CODE:
THIS DWG. SUPERSEDED BY
THIS DWG. SUPERSEDES
SCALE VARIE
FWI DWG N°
SHEET OF
REV.
CAD FILE NAME:
A0