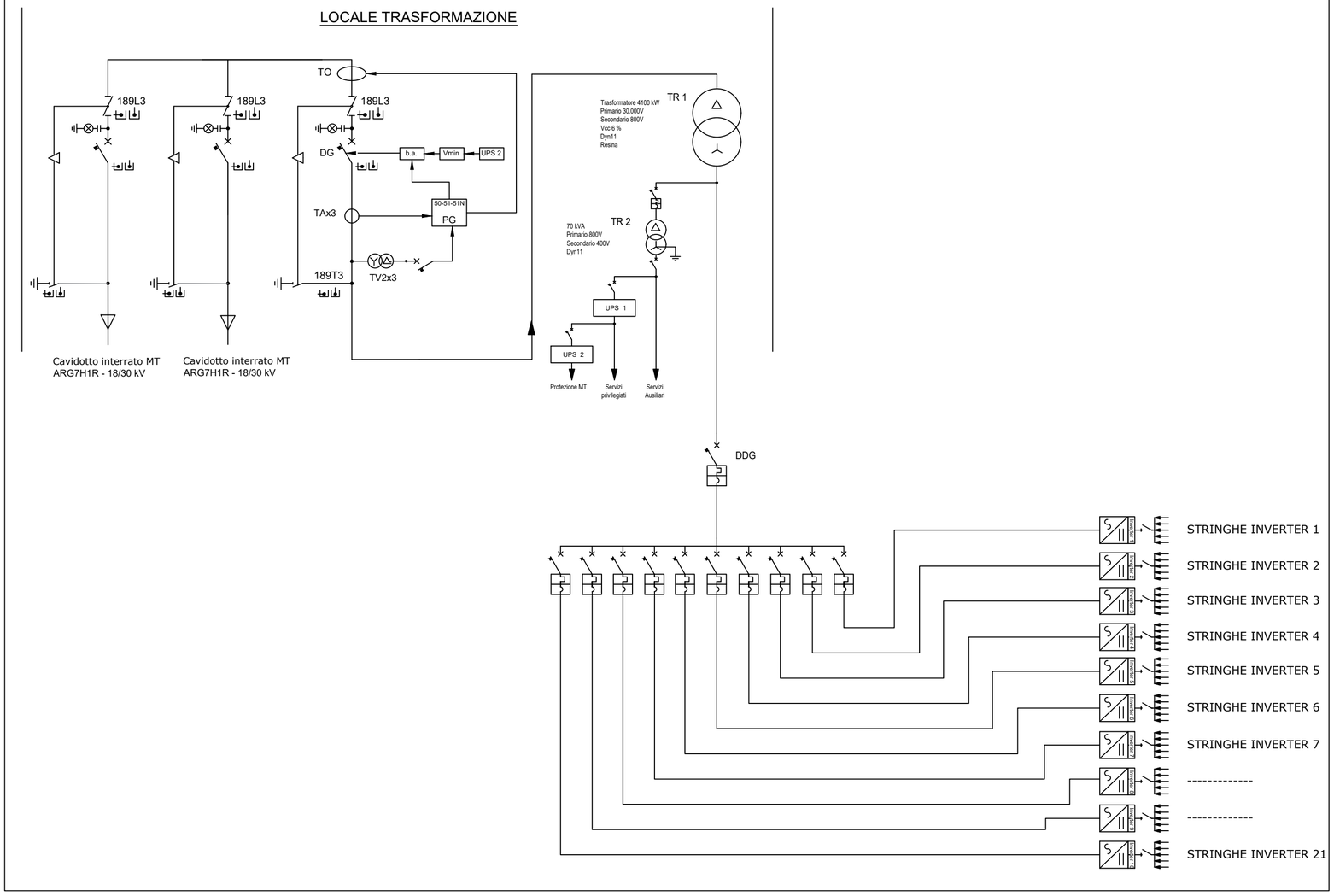

REGIONE PUGLIA

PROVINCIA DI FOGGIA

COMUNE DI FOGGIA

AGROVOLTAICO "TORRETTA DI ZEZZA"

Progetto per la realizzazione di un impianto agrovoltaico per la produzione di energia elettrica da fonte fotovoltaica e delle relative opere ed infrastrutture connesse, della potenza elettrica di 76,73292 MW DC - 64,565 MW AC, con contestuale utilizzo del terreno ad attività agricole di qualità, apicoltura e attività sociali, da realizzare nel Comune di Foggia (FG) in località "Torretta di Zezza"

PROGETTO DEFINITIVO

Proponente dell'impianto FV:

SOLAR CENTURY FVGC 5 S.r.l.
Via Caradosso, 9 - 20123- Milano (MI)
PEC: sc-fvgc5@pec.it

del gruppo

Statkraft

Firmato digitalmente da: GIULIO CASSAI
Data: 15/05/2022 19:59:01

Gruppo di progettazione:

Ing. Angela Cuonzo - studio di impatto ambientale
Ing. Salvatore Di Croce - progettazione generale, studi e indagini idrologiche e idrauliche
Dott.ssa Archeologa Paola Guacci - studi e indagini archeologiche
Dott. Geologo Baldassarre Franco La Tessa - studi e indagini geologiche, geotecniche e sismiche
Geom. Donato Lensi - progettazione generale e rilievi topografici
Ing. Giovanni Montanarella - progettazione generale e progettazione elettrica
Ing. Angelo Nicoletti - studi d'impatto acustico
Arch. Giuseppe Pulizzi - progettazione generale, coordinamento gruppo di lavoro
Ing. Giuseppe Sarcuno - studi d'impatto acustico
Dott. Arturo Urso - studi e progettazione agronomica

Proponente del progetto agronomico e Coordinatore generale e progettazione:

M2 energia

M2 ENERGIA S.r.l.
Via C. D'Ambrosio n. 6, 71016, San Severo (FG)
m2energia@gmail.com - m2energia@pec.it
+39 0882.600963 - 340.8533113

Firmato digitalmente da
GIANCARLO FRANCESCO DIMAURO
CN = DIMAURO GIANCARLO FRANCESCO
SerialNumber = TINIT-DMRGCR55S17I158F
C = IT

Elaborato redatto da:

Ing. Giovanni Montanarella
Ordine degli Ingegneri - Provincia di Potenza - n. 1962

MONTANARELLA GIOVANNI
Firmato digitalmente da
CN=MONTANARELLA GIOVANNI
C=IT
2.5.4.4=MONTANARELLA
2.5.4.42=GIOVANNI
RSA2048 bits

Spazio riservato agli uffici:

PD	*Titolo elaborato:* **Planimetria Reti elettriche " Sottocampo 15" Unifilare cabina Trasformazione**				*Codice elaborato* PD06_22C
N. progetto: FG0Fo01	*N. commessa:*	*Codice pratica:* US3DJQ7	*Protocollo:*	*Scala:* 1:VAR	*Formato di stampa:* A2
Redatto il: 22/02/2021	*Revis. 01 del:* 04/04/2022	*Revis. 02 del:*	*Verificato il:*	*Approvato il:*	*Nome_file o Identificatore:* FG0Fo01_PD06_22C_PRE_Sott15_UnifilareCabina