PUNTO DI RACCORDO (2)

DIGA DEL MARZOCCO
SEZIONE DI RACCORDO
(SEZIONE 1-1)
Scala 1:100

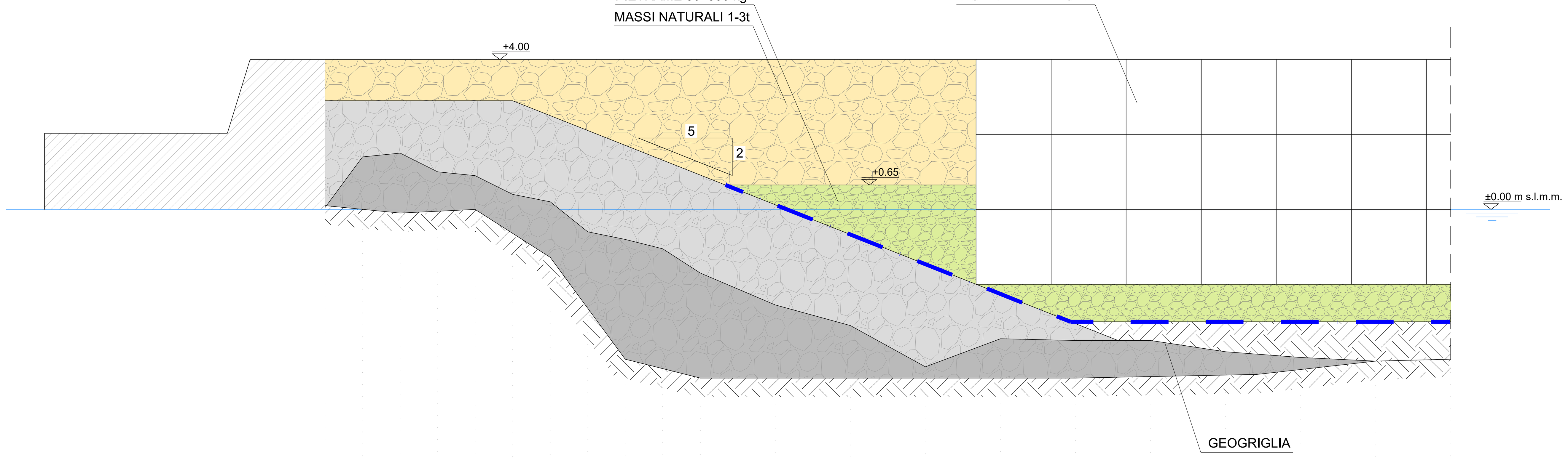

DISTANZE		1	1	1	1	1	1	1	1	1	1	2	2	2	2	2	2	2	2	2	2
QUOTE PRIMA PIANTA	+0.15	+1.50	+1.60	+1.10	+1.00	+0.50	+0.30	-0.50	-0.70	-0.95	-1.60	-2.45	-3.00	-4.10	-3.35	-3.40	-3.40	-3.70	-3.85	-3.95	-3.90
QUOTE SECONDA PIANTA	+3.00					+3.00															

DIGA DEL MARZOCCO
SEZIONE DI TESTATA (SEZIONE 4 Progr.500/700)
(SEZIONE 2-2)
Scala 1:200

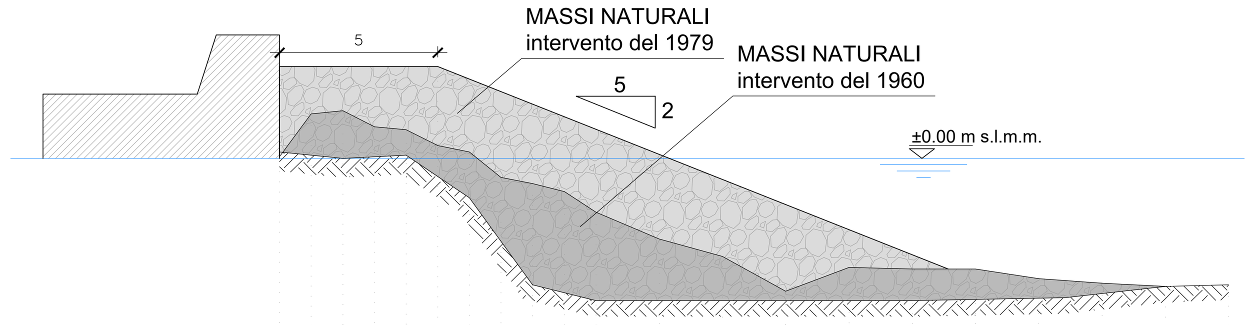

DISTANZE		1	1	1	1	1	1	1	1	1	1	2	2	2	2	2	2	2	2	2	2
QUOTE	+0.20		±0.00		+0.10		-1.25		-4.00		-4.50					-4.50					
QUOTE INTERVENTO DEL 1960	+0.15	+1.50	+1.60	+1.10	+1.00	+0.50	+0.30	-0.50	-0.70	-0.95	-1.60	-2.45	-3.00	-4.10	-3.35	-3.40	-3.40	-3.70	-3.85	-3.95	-3.90
QUOTE INTERVENTO DEL 1979	+3.00					+3.00															

SEZIONE WBS 5
(SEZIONE 3-3)
Scala 1:200

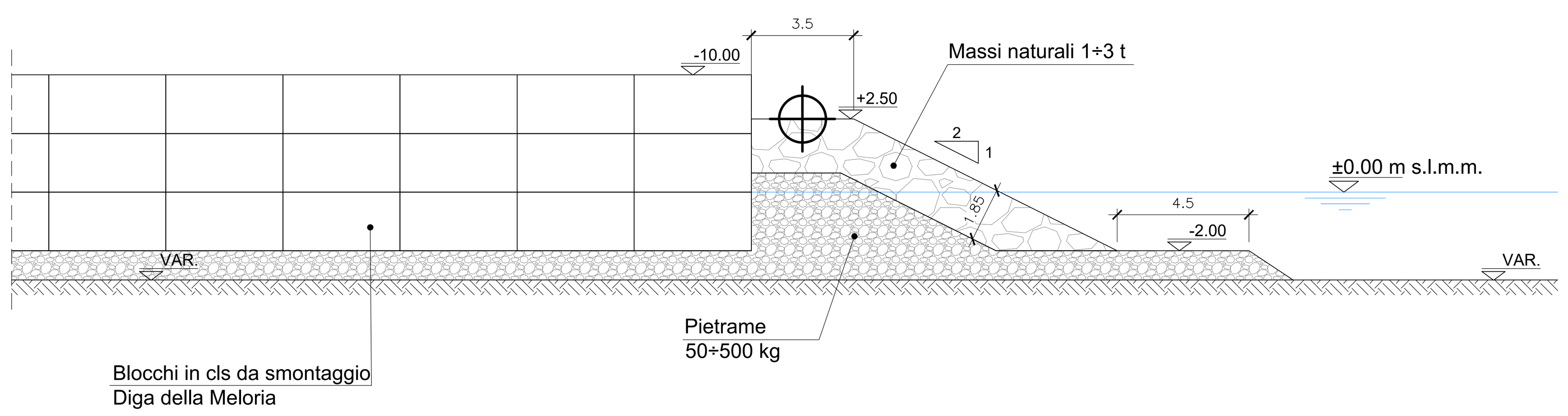

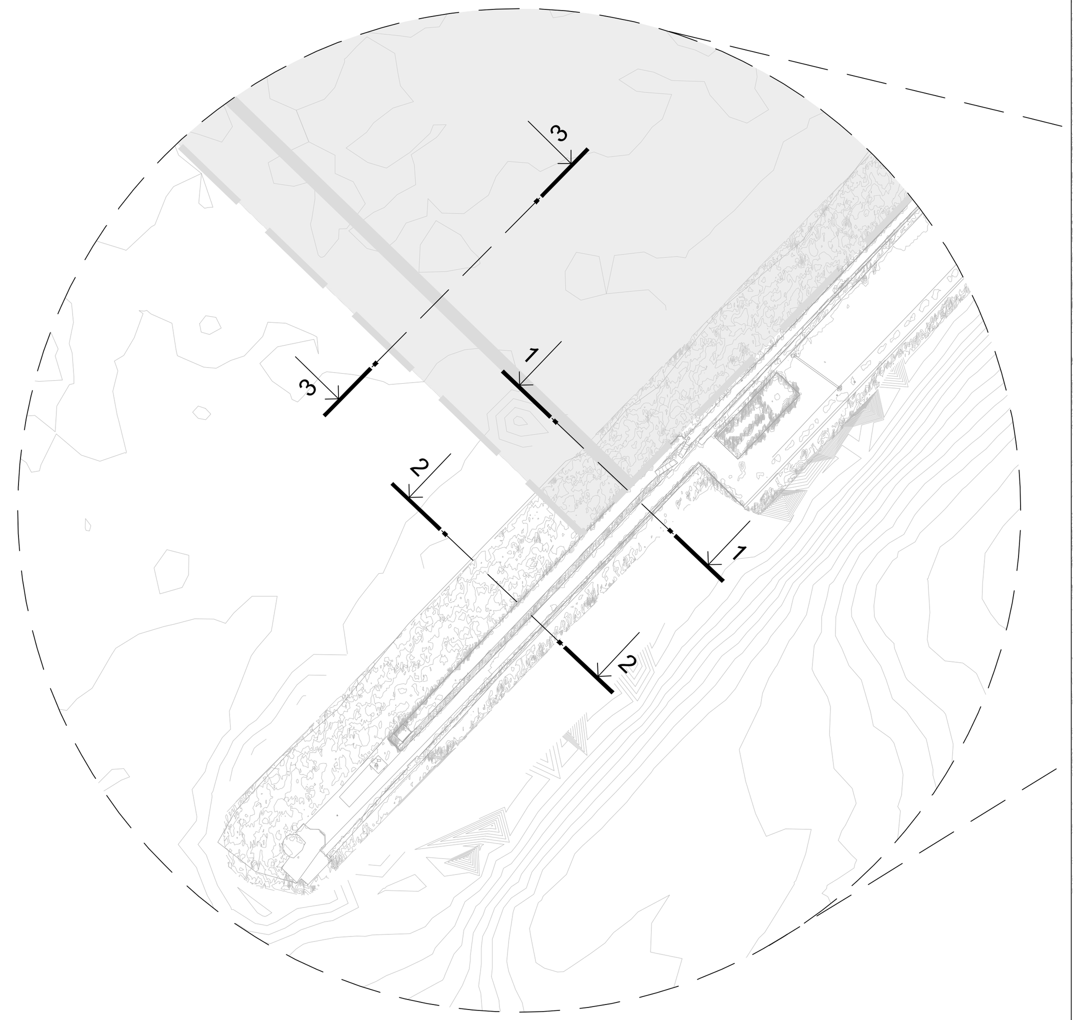

PLANIMETRIA GENERALE

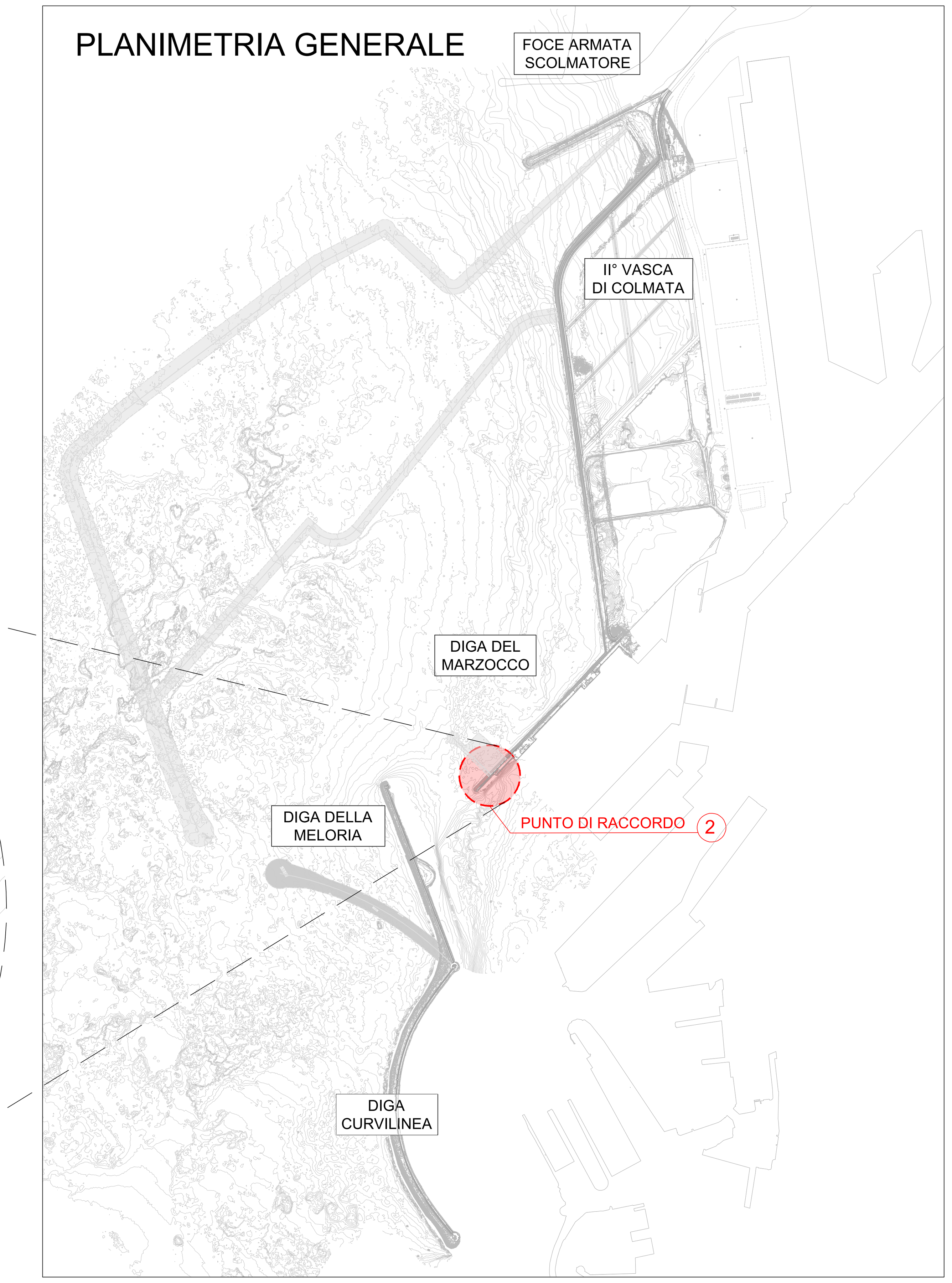

Tommaso Tassi Ingegnere 03.11.2022 17:21:41 GMT+00:00

Firmato digitalmente da: TONDELLO MASSIMO Data: 03/11/2022 17:43:56

AdSP MTS

Autorità di Sistema Portuale del Mar Tirreno Settentrionale
Scali Rosciano, 6 - 57123 Livorno, Italia

R.U.P. ing. Enrico Pribaz
D.E.C. ing. Ilaria Lotti

R.T.P.

F&M ingegneria — 30035 Mirano (VE), Viale Belvedere, 8/10, www.fm-ingegneria.com — Tel. +39 041 5785 711, Fax +39 041 4355 933, portolivorno@fm-ingegneria.com

Royal HaskoningDHV Enhancing Society Together — P.O. Box 1132, 3800 BC Amersfoort, The Netherlands, www.royalhaskoningdhv.com — Tel. +44 (0)207 222 2115, Fax +44 (0)207 222 2659, info@rhdhv.com

HS marine srl — 35027 Noventa Padovana (PD), Via Panà 56/a — Tel. +39 049 8945 087, Fax +39 049 8707 868, mail@hsmarinesrl.com

G & T — 31027 Spresiano (TV), Via Tiepolo, 8, www.gtgeo.it — Tel. +39 0422 8870 31, Fax +39 0422 8895 89, info@gtgeo.it

PROGETTO

PROGETTAZIONE PRELIMINARE E DEFINITIVA DELLE OPERE MARITTIME DI DIFESA E DEI DRAGAGGI PREVISTI NELLA NUOVA PRIMA FASE DI ATTUAZIONE DELLA PIATTAFORMA EUROPA, COMPRESO LO STUDIO DI IMPATTO AMBIENTALE E LA VALUTAZIONE DI INCIDENZA AMBIENTALE

EMISSIONE

PROGETTO DEFINITIVO

TITOLO

E - OPERE DI PROGETTO
Opere esistenti - Raccordo no.2 / Diga del Marzocco

REV.	DATA	FILE	OGGETTO	DIS.	APPR.
1	30/07/2021	1233_PD-E-155_1.dwg	Riscontro Rapporto di Ispezione no. IT20056AR-PDS del 22/06/2021	S. Pellizzon	T. Tassi
2	31/10/2022	1233_PD-E-155_2.dwg	Aggiornamento a seguito della caratterizzazione ambientale	I. Cagnin	T. Tassi
3					
4					
5					

ELABORATO N. **E155**

DATA:	SCALA:	FILE:	J.N.
04/09/2020	1:100 - 1:200	1233_PD-E-155_0.dwg	1233/'19
PROGETTO	DISEGNO	VERIFICA	APPROVAZIONE
L. Masiero	S. Pellizzon	L.Masiero	T. Tassi