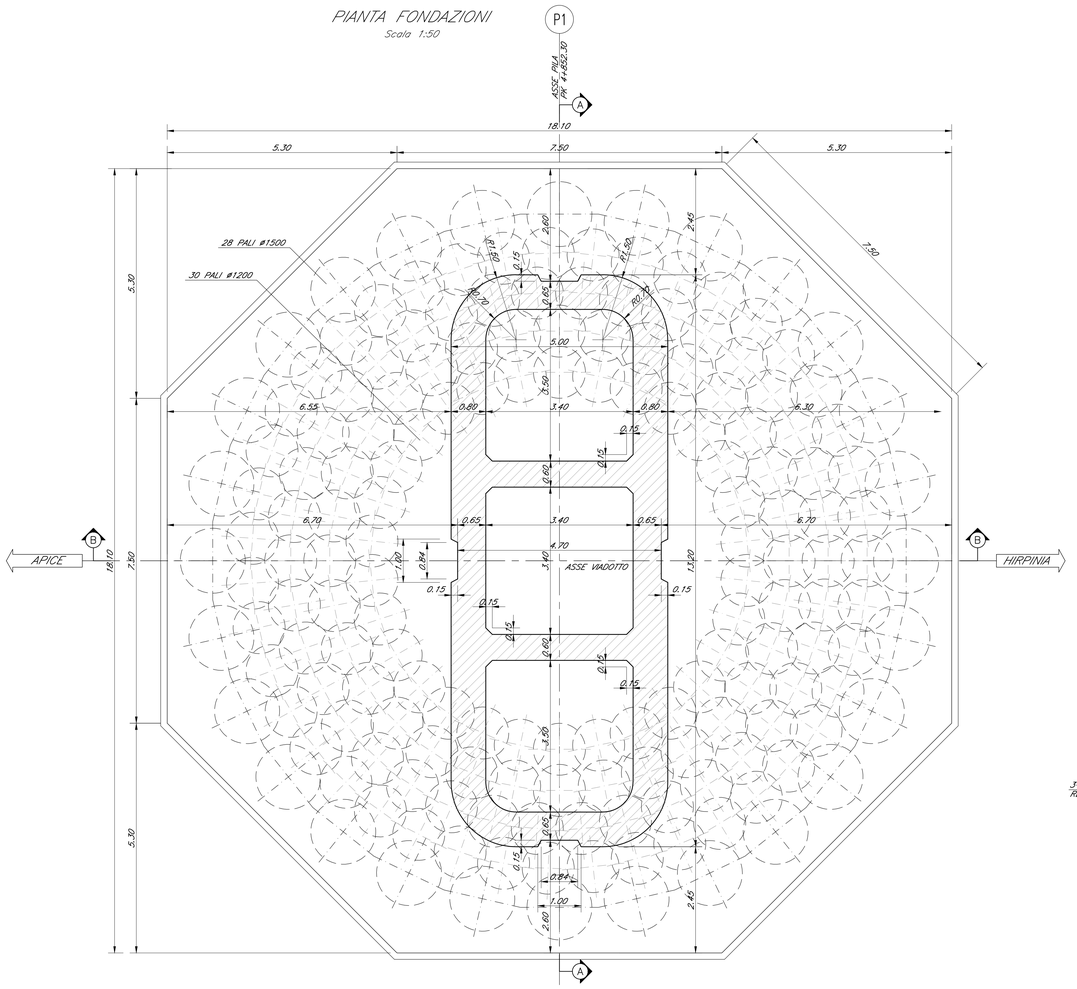

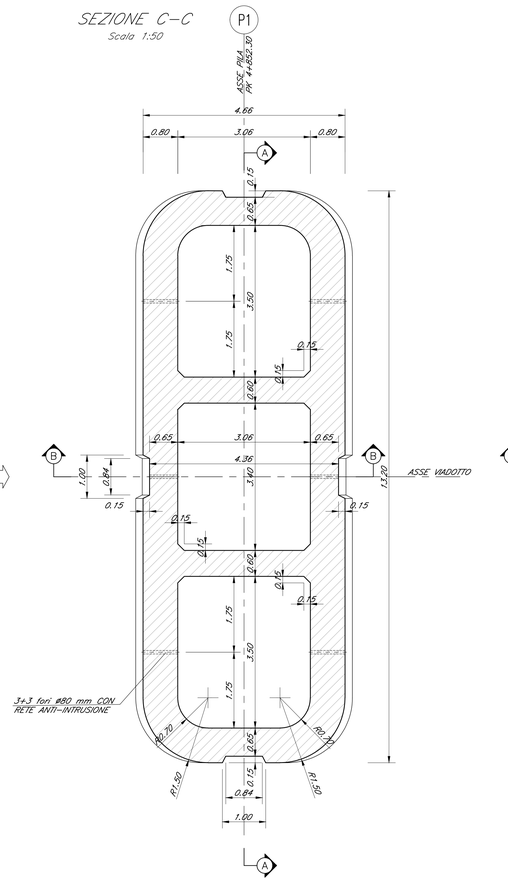

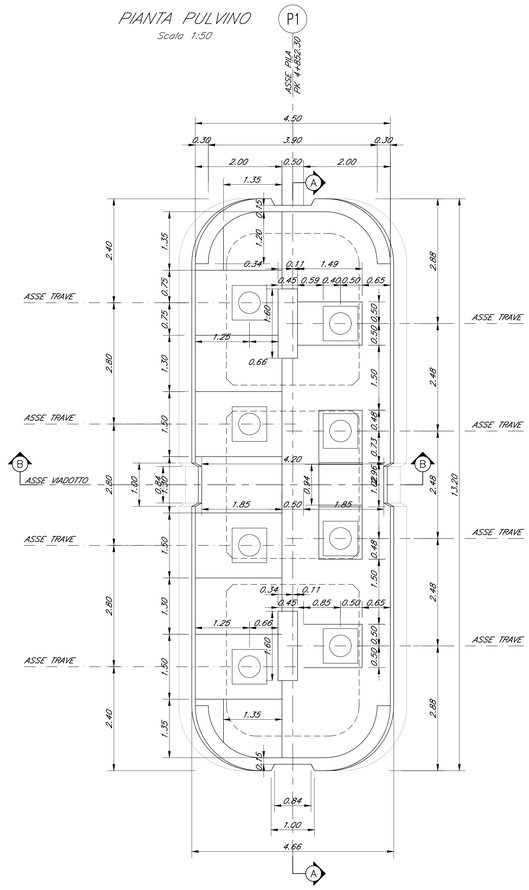

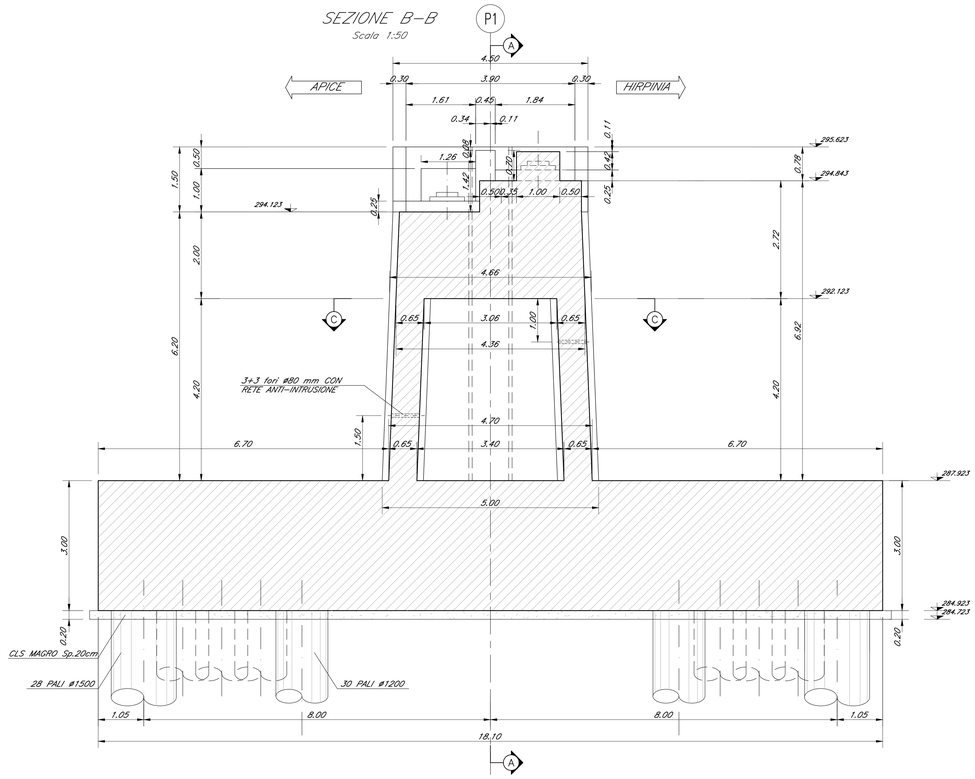

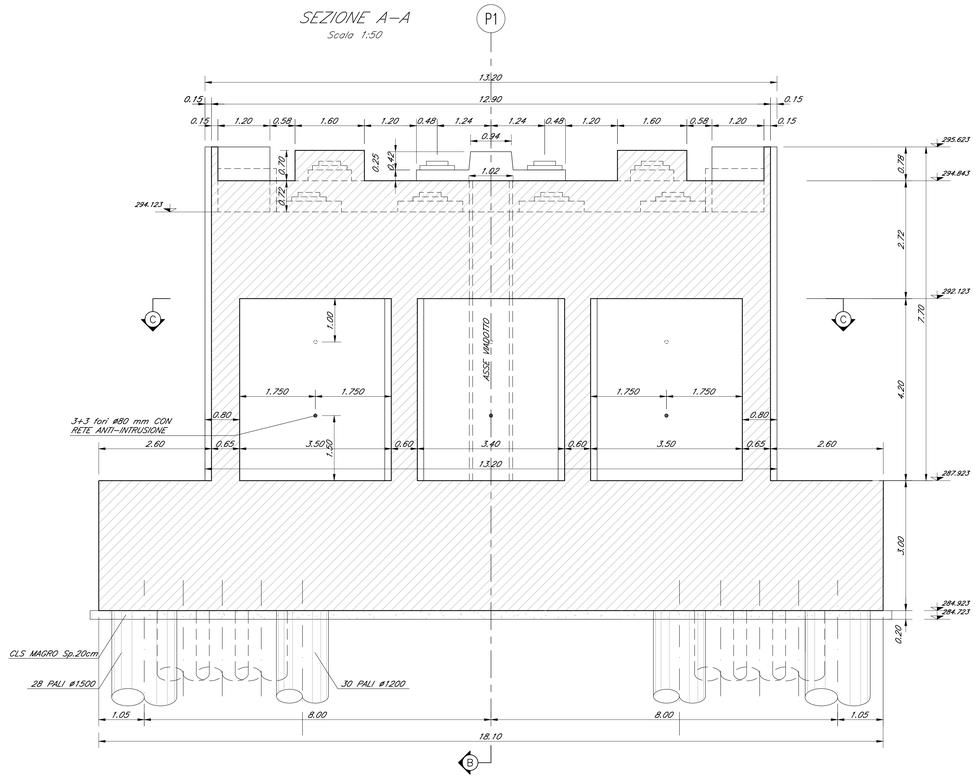

KEY-PLAN - Scala 1:10000

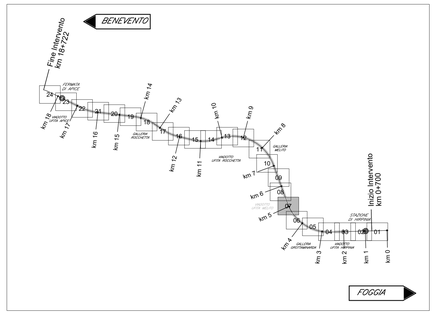

ELABORATI DI RIFERIMENTO

DESCRIZIONE	CODICE
Fondazioni Pile e Spalla A – Pianta fondazioni e sezioni	IF2801VZZPSVI0200001
Tracciamento e scavi – FASE A: planimetrie e profili	IF2801VZZLSVI0202001
Tracciamento e scavi – FASE B1: planimetrie e profili	IF2801VZZLSVI0202002
Tracciamento e scavi – FASE B2: planimetrie e profili	IF2801VZZLSVI0202003
Fondazioni Pila P2 – Opere di sostegno scavi: piante e sezioni	IF2801VZZBAVI0202003
Gabbionata di protezione spondale	IF2801VZZPZVI0202001
Pozzi di fondazione Spalla A e Pila 1: carpenteria – pianta e sezioni	IF2801VZZBRVI0202001
Carpenteria spalla A tav. 1 di 2	IF2801VZZBZVI0204001
Carpenteria spalla A tav. 2 di 2	IF2801VZZBZVI0204002
Carpenteria pila P1	IF2801VZZBZVI0205001
Opere di Sostegno e Stabilizzazione – Fase A	IF2801VZZPBVI0202001
Opere di Sostegno e Stabilizzazione – Fase B	IF2801VZZPBVI0202002
Opere di Sostegno e Stabilizzazione – Fase C	IF2801VZZPBVI0202003
Pozzi Strutturali: Planimetria e sezione longitudinale – Fase finale	IF2801VZZPSVI0202001
Pozzi Strutturali: Tracciamento e scavi – Fase A	IF2801VZZPSVI0202002
Pozzi Strutturali: Sezione trasversali – Fase A	IF2801VZZWSVI0202001
Pozzi Strutturali: Tracciamento e scavi – Fase B	IF2801VZZPSVI0202003
Pozzi Strutturali: Sezione trasversali – Fase B	IF2801VZZWSVI0202002
Pozzi Strutturali: Sezione trasversali – Fase C	IF2801VZZWSVI0202003
Pozzi Strutturali: Carpenteria – Pianta e Sezioni	IF2801VZZBAVI0202001
Pozzi Strutturali: Dettagli costruttivi	IF2801VZZBZVI0202001
Planimetria espropri	IF2801VZZBAVI0200011
Planimetria con indicazioni delle aree di occupazione temporanea	IF2801VZZP6CAI0000211
Planimetria di progetto con B.O.E.	IF2801VZZP6BB0000211
Viabilità provvisoria – Planimetria generale	IF2801VZZPZVI0200002
Viabilità provvisoria – Dettagli	IF2801VZZPZVI0200003
Strumentazione di monitoraggio opere di sostegno scavi – Planimetria e sezione longitudinale	IF2801VZZLSVI0202004

CARATTERISTICHE DEI MATERIALI

- PER LA TABELLA MATERIALI E NOTE GENERALI FARE RIFERIMENTO AL DOCUMENTO IF2701CZZTTVI0000001 – Tabella materiali e note generali per i viadotti VI01, VI02 VI03 E VI04

NOTE GENERALI

- LUNGHEZZE ESPRESSE IN METRI (TRANNE DOVE DIVERSAMENTE SPECIFICATO)
- QUOTE ESPRESSE IN METRI S.L.M. (TRANNE DOVE DIVERSAMENTE SPECIFICATO)
- ANGOLI ESPRESSI IN GRADI SESSADECIMALI (TRANNE DOVE DIVERSAMENTE SPECIFICATO)
- LE COORDINATE SONO RELATIVE AL SISTEMA LOCALE DI RESTITUZIONE CELERIMETRICO
- PER IL TRACCIAMENTO SCAVI E OPERE PROVVISIONALI SI RIMANDA AGLI ELABORATI SPECIFICI DI PROGETTO

COMMITTENTE:

RFI RETE FERROVIARIA ITALIANA
GRUPPO FERROVIE DELLO STATO ITALIANE

DIREZIONE LAVORI:

ITALFERR
GRUPPO FERROVIE DELLO STATO ITALIANE

APPALTATORE:
CONSORZIO:

HirpiniaAV

SOCI:

webuild ASTALDI

PROGETTAZIONE:
MANDATARIA:

ROCKSOIL S.p.A.

MANDANTI:

NET ENGINEERING Alpina S.p.A.

PROGETTO ESECUTIVO DI VARIANTE

ITINERARIO NAPOLI - BARI
RADDOPPIO TRATTA APICE - ORSARA
I LOTTO FUNZIONALE APICE - HIRPINIA

VIADOTTI

VI02 - VIADOTTO UFITA MELITO DA KM 4+827.30 A KM 5+032.30
"Variante 21 - Opere di mitigazione movimenti franosi tra la PK 4+695.00 e PK 5+090.00"
VI02 Versante Grottaminarda - Carpenteria pila P1

APPALTATORE	DIRETTORE DELLA PROGETTAZIONE	PROGETTISTA
Consorzio HIRPINIA AV Il Direttore Tecnico Ing. Vincenzo Moriello 18/03/2022	Il Responsabile integrazione fra le varie prestazioni specialistiche Ing. G. Cassani	Firmato digitalmente da: GALVANIN PAOLO Data: 22/03/2022 Alpina S.p.A. Ing. PAOLO GALVANIN

COMMESSA	LOTTO	FASE	ENTE	TIPO DOC.	OPERA/DISCIPLINA	PROGR.	REV.	SCALA:
IF28	01	V	ZZ	BZ	VI0205	001	B	VARIE

Rev.	Descrizione	Redatto	Data	Verificato	Data	Approvato	Data	Autorizzato Data
A	EMISSIONE	R. Somaini	26/11/2021	A. Cozzi	26/11/2021	P. Galvanin	26/11/2021	Ing. Paolo Galvanin
B	Revisione a seguito istruttoria	R. Somaini	18/03/2022	A. Cozzi	18/03/2022	P. Galvanin	18/03/2022	18/03/2022

File: IF2801VZZBZVI0205001B.dwg

n.Elab.: