PARTICOLARE TRACKER

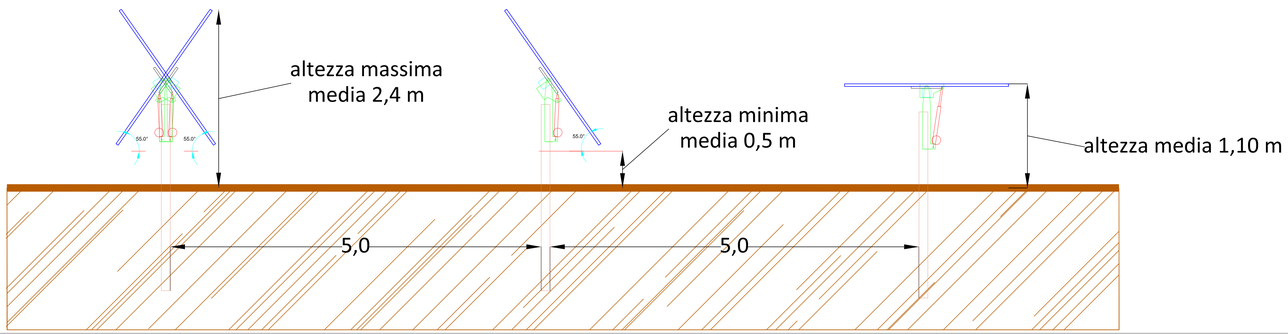

PARTICOLARI RECINZIONE E CANCELLO

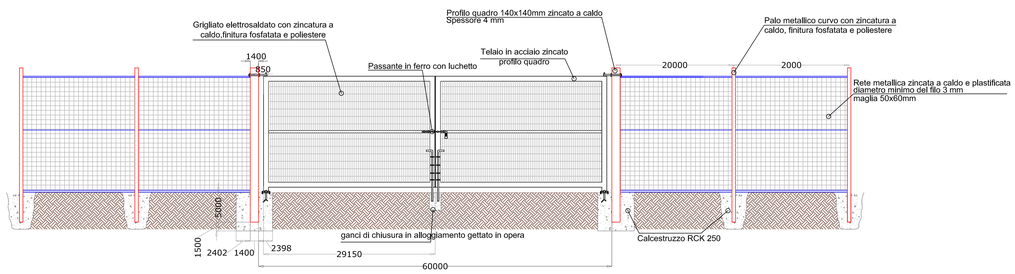

VISTA DALL'ALTO DEL CANCELLO

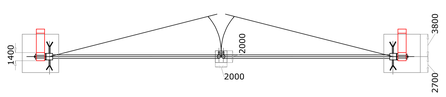

PARTICOLARE RECINZIONE CON RETE METALLICA

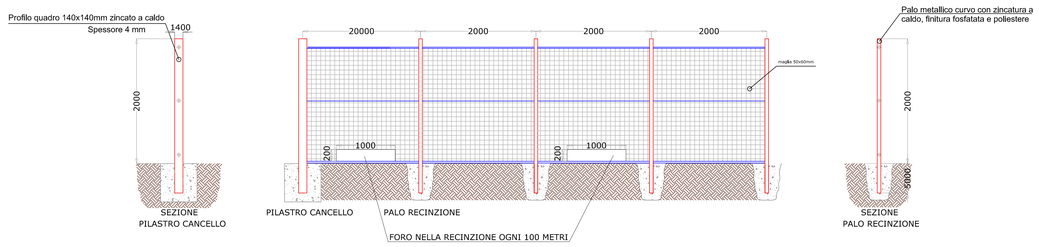

PARTICOLARE PALO TVCC

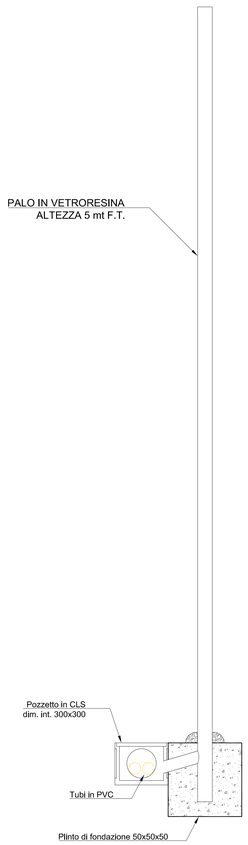

Particolare fondazioni Palo TVCC

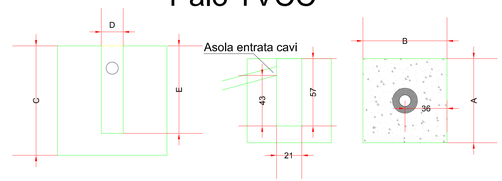

Dimensioni blocco Sostegno					Volume mc	
A mm	B mm	C mm	D mm	E mm	Netto	Vuoto per pieno
500	500	500	150	400	-	0,125

N.B.:
Nel blocco di fondazione deve essere realizzato il vano di accesso per la montante, in funzione della posizione dell'asola realizzata sul palo utilizzato.

PARTICOLARI IMPIANTO DI TERRA

PARTICOLARE NODO EQUIPOTENZIALE

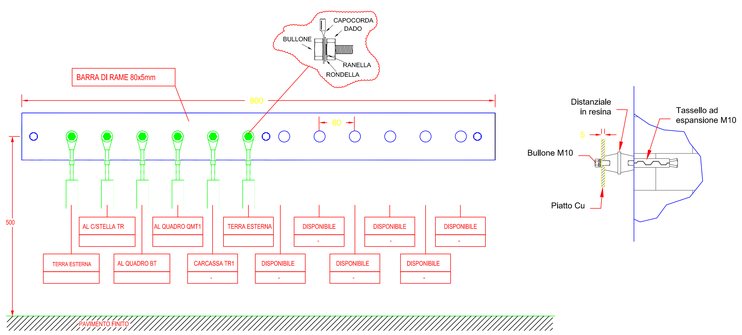

DETTAGLIO DI MONTAGGIO POZZETTO CON DISPERSORE

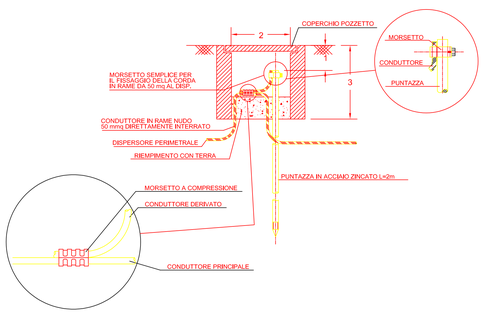

PARTICOLARE MORSETTO A COMPRESSIONE

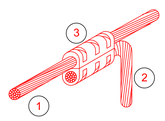

LEGENDA	
1	Dispersore orizzontale Cu 1x50mmq
2	Conduttore di terra Cu 1x50mmq da collegare ai ferri di armatura del plinto
3	Morsetto a compressione In ottone

PARTICOLARE POSA DISPERSORE ORIZZONTALE

- NORMA CEI 64-12 -

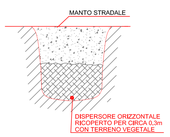

FUORI SCALA

Powertis

PROPONENTE:

AMBRA SOLARE 5 S.R.L.

ROMA (RM) VIA VENTI SETTEMBRE 1 CAP 00187 ambrasolare5srl@legalmail.it

REGIONE MOLISE

PROVINCIA DI CAMPOBASSO

COMUNE DI URURI (CB)- SAN MARTINO IN PENSILIS (CB)- ROTELLO (CB)

Oggetto: **PROGETTO PER LA REALIZZAZIONE DI UN AGRO-FOTOVOLTAICO CON POTENZA PARI A 61,8 MWp, UBICATO NEI COMUNI DI URURI (CB), SAN MARTINO IN PENSILIS (CB) E OPERE CONNESSE RICADENTI NEL COMUNE DI ROTELLO (CB)**

ELABORATO: PARTICOLARI COSTRUTTIVI

PROGETTAZIONE: I-PROJECT S.R.L.

ELABORATO: E.8	**Elaborato da:** Ing. Andrea Dovidio	**Approvato da:** Arch. Antonio Manco
SCALA: varie	**Verificato da:** Arch. Antonio Manco	
DATA: Maggio 2022		

Prot. int. n°: 0101	**Rev.:** 1	**Mod.:** 0
Pratica: Ururi	Archivio File:	

SPAZIO RISERVATO ALL'ENTE PUBBLICO

i-Project

Consulenza, Progettazione e Sviluppo Impianti ad Energia Rinnovabile

Sede Legale: Via Del Vecchio Politecnico, 9 - 20121 Milano (MI) - P.IVA 11092870960-PEC: i-project@legalmail.it

Sede Operativa:Via Biscegliie n° 17 - 84044 Albanella (SA) -mailto:manco@iprojectsrl.com- Cell: 3384117245