PLANIMETRIA DISLOCAZIONE STAZIONI

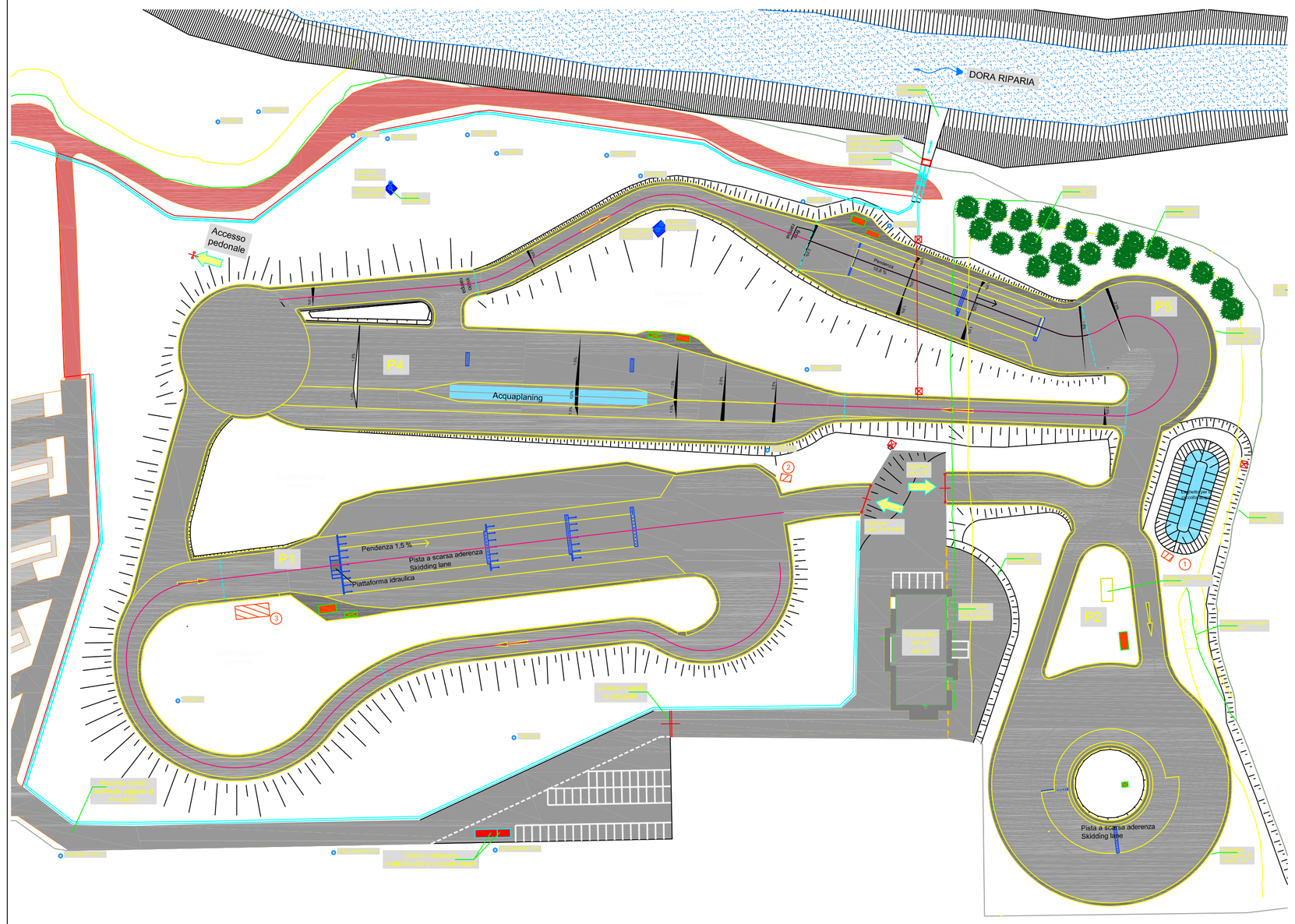

BACINO DI SERVIZIO

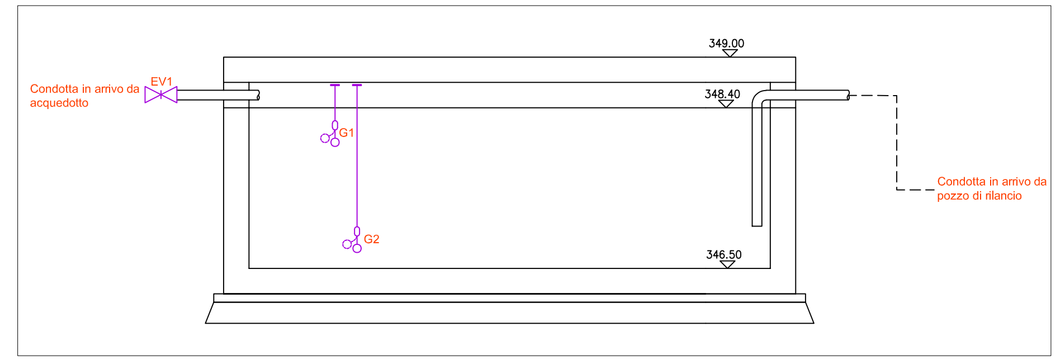

SEZIONE STAZIONE DI SOLLEVAMENTO - SP3

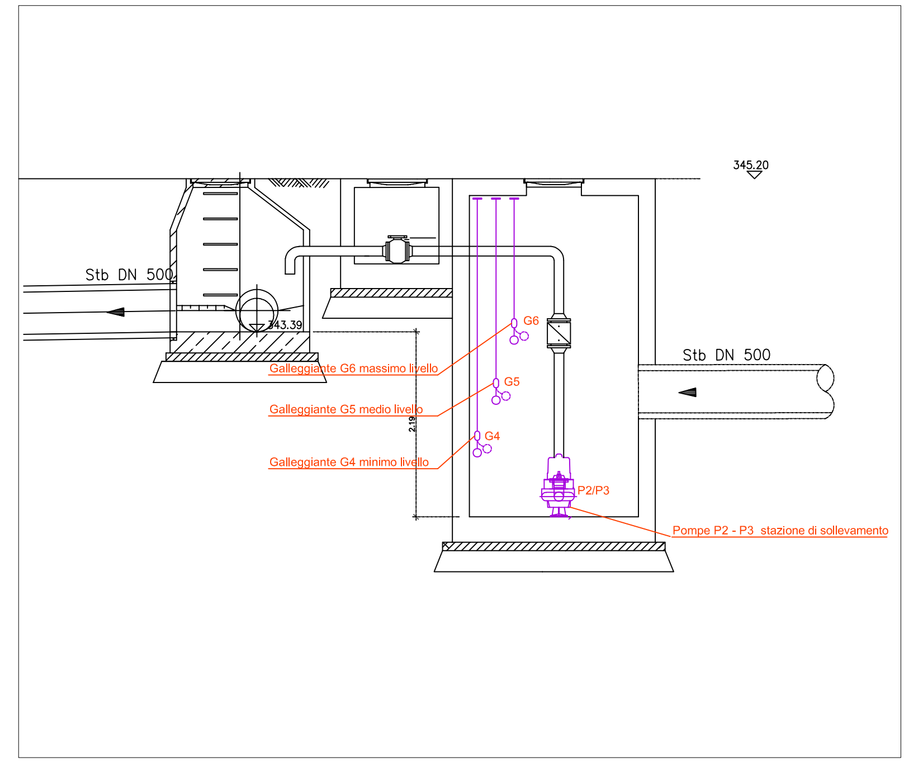

SEZIONE STAZIONE DI RILANCIO - SP4

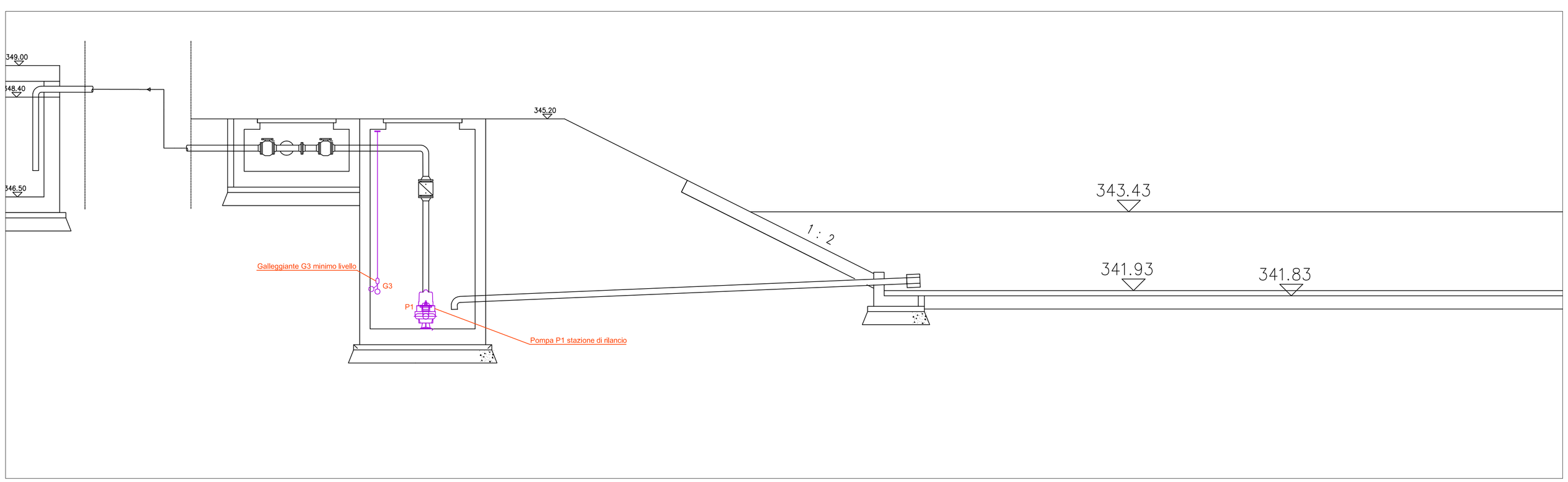

LEGENDA

Simbolo	Descrizione
	Elettrovalvola intervento acquedotto
	Galleggiante di livello acqua
	Pompe di sollevamento e rilancio
1	Stazione di sollevamento - SP4
2	Stazione di rilancio - SP3
3	Bacino di servizio

Descrizione componenti:
Elettrovalvola EV1 = Elettrovalvola. Intervento acquedotto
Galleggiante G1 = Galleggiante max livello acqua vasca arrivo acquedotto;
Galleggiante G2 = Galleggiante min livello acqua vasca arrivo acquedotto;
Galleggiante G3 = Galleggiante min livello acqua vasca di rilancio;
Galleggiante G4 = Galleggiante min livello acqua stazione di sollevamento;
Galleggiante G5 = Galleggiante medio livello acqua stazione di sollevamento;
Galleggiante G6 = Galleggiante max livello acqua stazione di sollevamento;
Pompa P1 = pompa vasca di rilancio;
Pompe P2 - P3 = pompe stazione di sollevamento comandate da dispositivo di alternanza pompe;

Funzionamento RILANCIO/SOLLEVAMENTO:
All'interno del bacino di servizio, quando l'acqua è a livello del galleggiante G1 sarà constatata la condizione di riposo impianto. Appena il livello dell'acqua scende sotto la soglia del galleggiante G1, si apre l'elettrovalvola EV1 rifornendo il bacino dall'acquedotto. Nel caso ciò non sia sufficiente a sopperire la perdita d'acqua e il livello scende sotto la soglia del galleggiante G2, l'acquedotto viene coadiuvato dalla pompa P1 installata nella vasca di rilancio. La pompa P1 potrà partire solamente dopo il consenso del galleggiante di minimo livello G3 che segnala il minimo livello d'acqua all'interno del pozzo di rilancio. In caso contrario, cioè in assenza o in parziale assenza di acqua all'interno della vasca di rilancio, il galleggiante di minimo livello G3 non darà il consenso alla marcia alla pompa P1 prevenendone il danneggiamento.
All'interno del pozzo di sollevamento dovranno essere installate n.2 pompe P2 - P3 comandate da un dispositivo di alternanza pompe che ne consente il funzionamento ciclico alternato. La condizione di riposo viene constatata quando il livello di acqua raggiunge il galleggiante G4, in questo caso nessuna delle pompe dovrà funzionare. Non appena il livello d'acqua raggiunge il galleggiante G5, il dispositivo di alternanza avvierà una delle pompe. Nel caso in cui una sola pompa non sia sufficiente per mantenere il livello sotto il galleggiante G6, il dispositivo avvierà anche la seconda pompa, combinando il funzionamento delle due.

Sensibilité du document / Sensibilità del documento

NON SENSIBLE		SENSIBLE	
☒ SSI-C0 Public Pubblico	☐ SSI-C1 Réservé Riservato	☐ SSI-C2 Confidentiel Confidenziale	☐ SSI-C3 Secret Segreto

TUNNEL EURALPIN | LYON TURIN

CONSEPI S.r.l.

NOUVELLE LIGNE LYON TURIN - NUOVA LINEA TORINO LIONE
PARTIE COMMUNE FRANCO-ITALIENNE - PARTE COMUNE ITALO-FRANCESE
CUP C11J05000030001

Chantier Opérationnel 02D / Cantiere Operativo 02D
CIG Z9A26AB627

PROGETTO DEFINITIVO IN VARIANTE DI RICOLLOCAZIONE
DEL "CENTRO GUIDA SICURA" NEL COMUNE DI BUTTIGLIERA ALTA
(OTTEMPERANZA ALLE PRESCRIZIONI N. 27 E 132 DELLA DELIBERA CIPE 19/2015)

IMPIANTI ELETTRICI E DI ILLUMINAZIONE
IMPIANTI ELETTRICI A SERVIZIO DEGLI IMPIANTI IDRICI

Indice	Date / Data	Modifications / Modifiche	Etabli par / Concepito da	Vérifié par / Controllato da	Autorisé par / Autorizzato da
0	27/05/2019	Première diffusion / Prima emissione	Ing. E. Guiot	Ing. E. Guiot	Ing. V. Ripamonti
A	18/12/2020	Transposition observ. TELT/Dél. Commune Cesana T.se n° 47 du 25/10/2019 Recepimento osserv. TELT/Del. Comune Cesana T.se n. 47 del 25/10/2019	Ing. E. Guiot	Ing. E. Guiot	Ing. V. Ripamonti
B	10/03/2022	Révision suite aux observations du TELT - 28/02/2022 Revisione a seguito osservazioni TELT - 28/02/2022	Ing. E. Guiot	Ing. E. Guiot	Ing. V. Ripamonti
-	-	-	-	-	-
-	-	-	-	-	-

Cantiere Operativo / Chantier Opérationnel	Concepito / Conçu	Opera / Ouvrage	Tratto / Section	Parte / Partie	Fase / Phase	Tipo documento / Type de document	Oggetto / Objet	Numero documento / Numéro de document	Indice / Index
0 2 D	1 8 1 3 9 4 0	N V 0 6	0 0		D	P L I M	0 0 7 1 1 2		B

I PROGETTISTI (A.T.I.) :

Ing. Valter RIPAMONTI (Capogruppo)
Studio DUEPUNTODIECI Associati
esseb/ INGEGNERIA - Studio Tecnico Associato
Ing. Enrico GUIOT
Ing. Andrea DAVICO

Capogruppo di progettazione:
Ing. Valter RIPAMONTI

PINEROLO INGEGNERIA
Dott. Ing. Enrico Guiot
Dott. Ing. Federico Tosini
Via Lazio, 21
10064 - Pinerolo (TO)
TEL. 0121 201 911 - C.F. 10612680018
PEC: ceo@pinerolo-ingegneria.it
Impianti elettrici - automazione - verifiche e sicurezza

1:1000
SCALA / ECHELLE

A P
Stato / Statut

–
Indirizzo / Adresse GED
ID DMS

L'APPALTATORE/L'ENTREPRENEUR

IL DIRETTORE DEI LAVORI/LE MAÎTRE D'ŒUVRE

TELT SAS - Sede Legale - 57, Boulevard Dr. Jean Bépmont "Homère" - 13 allée du Lac de Constance - 73372 LE BOURGET DU LAC (France)
Tél.: +33 (0)479.68.56.50 - Fax: +33 (0)4.79.68.56.75
RCS Chambéry 529 153 252 - TVA FR 03439556952

Propriété TELT Tous droits réservés
Proprietà TELT Tutti i diritti riservati

Ce projet est cofinancé par l'Union européenne (DG-TREN)

Questo progetto è cofinanziato dall'Unione europea (TEN-T)

CONSEPI s.r.l. - Sede in SUSA (TO) -
Via Torino n. 127
Numero di Iscrizione al Registro delle Imprese di Torino e codice fiscale
03719310017
N. REA 00578221 di TORINO