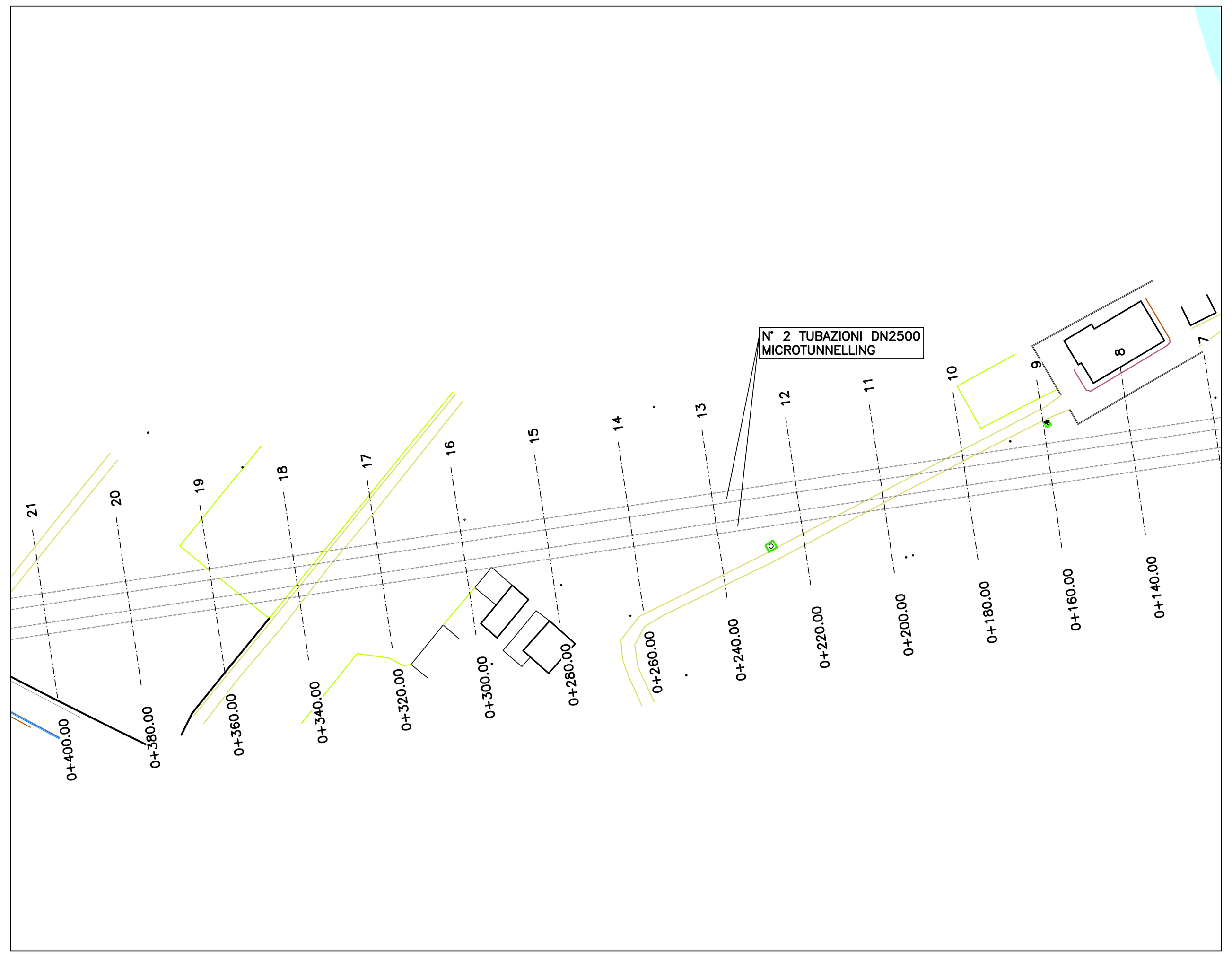

PLANIMETRIA GENERALE - Scala 1:1000

SEZIONE 10

PROGRESSIVA 180.00

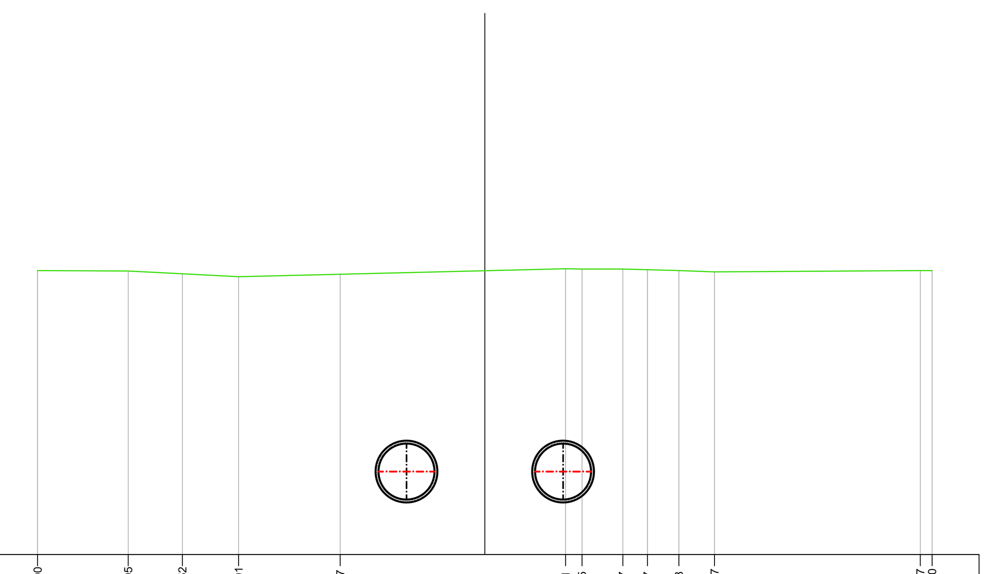

PROGRESSIVE TERRENO	-20.00	-15.95	-13.52	-11.01	-6.47	3.61	4.35	6.17	7.27	8.68	10.27	19.47	20.00
PARZIALI TERRENO	4.05	2.43	2.51	4.54	10.08	0.74	1.82	1.10	1.41	1.59	9.20	0.53	
QUOTE TERRENO	397.70	397.68	397.56	397.42	397.53	397.78	397.77	397.77	397.74	397.70	397.64	397.70	397.70
PROGRESSIVE PROGETTO	-4.75	-2.25	2.25	4.75									
PARZIALI PROGETTO	2.50	4.50	2.50										
QUOTE PROGETTO	387.47	387.47											

SEZIONE 11

PROGRESSIVA 200.00

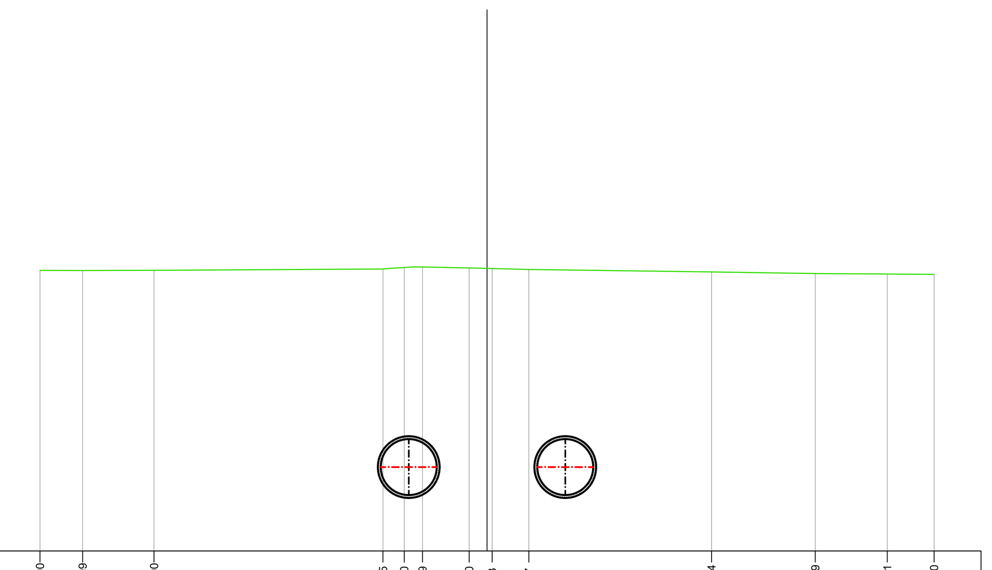

PROGRESSIVE TERRENO	-20.00	-18.09	-14.90	-4.65	-3.70	-2.89	-0.80	0.23	1.87	10.04	14.69	17.91	20.00
PARZIALI TERRENO	1.91	3.19	10.25	0.95	0.81	2.09	1.03	1.64	8.17	4.65	3.22	2.09	
QUOTE TERRENO	397.54	397.54	397.55	397.61	397.68	397.70	397.65	397.63	397.59	397.48	397.41	397.38	397.37
PROGRESSIVE PROGETTO	-4.75	-2.25	2.25	4.75									
PARZIALI PROGETTO	2.50	4.50	2.50										
QUOTE PROGETTO	387.51	387.51											

SEZIONE 12

PROGRESSIVA 220.00

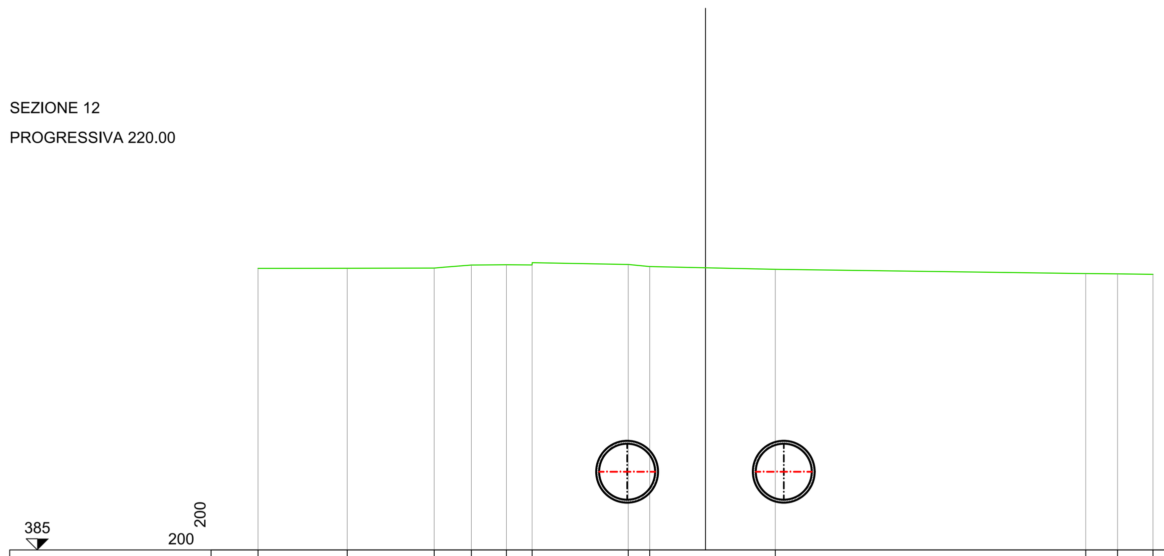

PROGRESSIVE TERRENO	-20.00	-16.01	-12.13	-10.46	-8.90	-7.75	-3.45	-2.49	3.12	17.00	18.42	20.00
PARZIALI TERRENO	3.99	3.88	1.67	1.56	1.15	4.30	0.96	5.61	13.88	1.42	1.58	
QUOTE TERRENO	397.58	397.58	397.59	397.73	397.74	397.73	397.75	397.66	397.54	397.35	397.33	397.31
PROGRESSIVE PROGETTO	-4.75	-2.25	2.25	4.75								
PARZIALI PROGETTO	2.50	4.50	2.50									
QUOTE PROGETTO	387.55	387.55										

SEZIONE 13

PROGRESSIVA 240.00

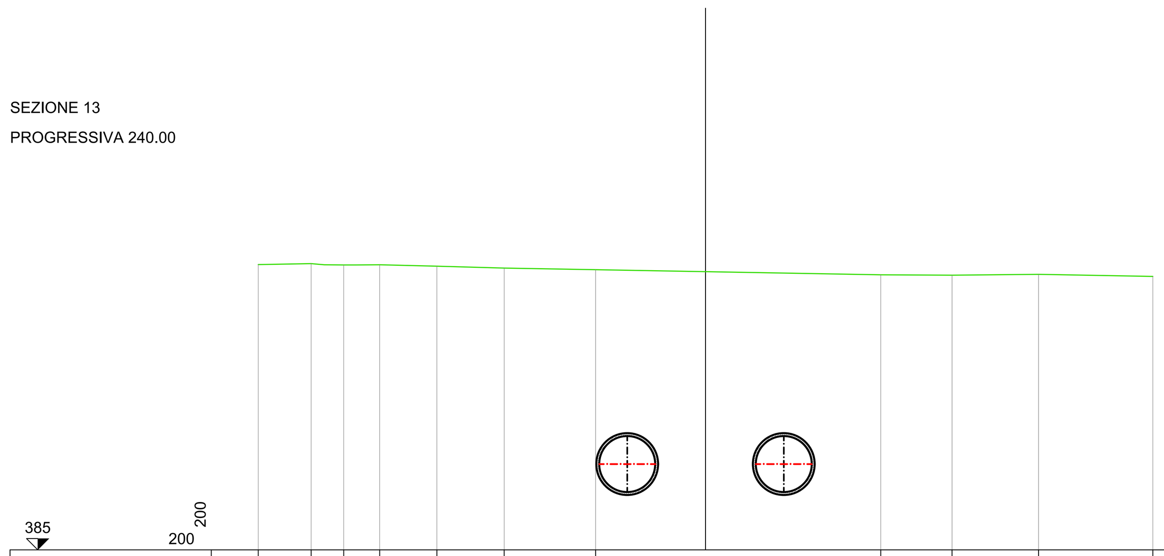

PROGRESSIVE TERRENO	-20.00	-17.64	-16.18	-14.57	-12.02	-9.00	-4.92	7.83	11.02	14.89	20.00
PARZIALI TERRENO	2.36	1.46	1.61	2.55	3.02	4.08	12.75	3.19	3.87	5.11	
QUOTE TERRENO	397.74	397.79	397.73	397.74	397.67	397.59	397.51	397.29	397.27	397.31	397.21
PROGRESSIVE PROGETTO	-4.75	-2.25	2.25	4.75							
PARZIALI PROGETTO	2.50	4.50	2.50								
QUOTE PROGETTO	387.59	387.59									

SEZIONE 14

PROGRESSIVA 260.00

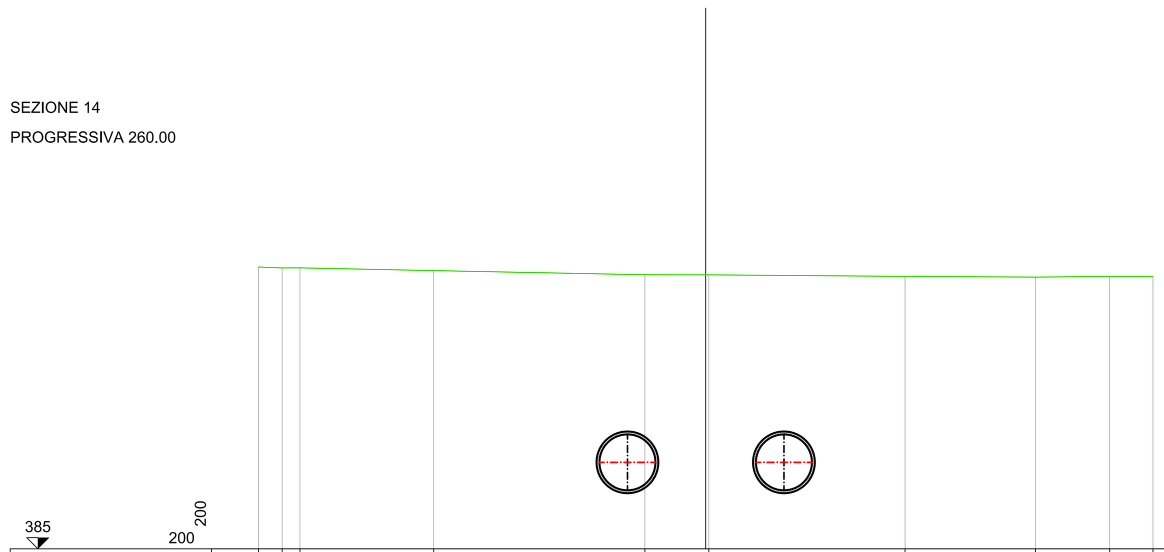

PROGRESSIVE TERRENO	-20.00	-18.94	-18.15	-12.16	-2.72	0.14	8.91	14.74	18.07	20.00
PARZIALI TERRENO	1.06	0.79	5.99	9.44	2.86	8.77	5.83	3.33	1.93	
QUOTE TERRENO	397.61	397.57	397.58	397.45	397.27	397.26	397.20	397.17	397.20	397.18
PROGRESSIVE PROGETTO	-4.75	-2.25	2.25	4.75						
PARZIALI PROGETTO	2.50	4.50	2.50							
QUOTE PROGETTO	387.63	387.63								

SEZIONE 15

PROGRESSIVA 280.00

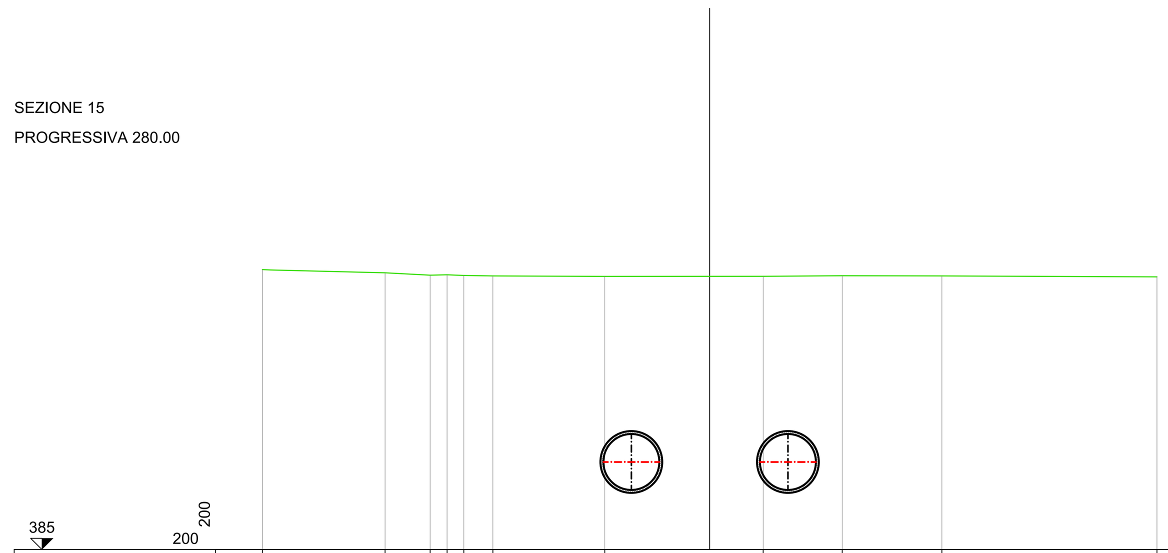

PROGRESSIVE TERRENO	-20.00	-14.52	-12.50	-11.74	-10.99	-9.69	-4.69	2.39	5.93	10.38	20.00
PARZIALI TERRENO	5.48	2.02	0.76	0.75	1.30	5.00	7.08	3.54	4.45	9.62	
QUOTE TERRENO	397.52	397.37	397.27	397.28	397.26	397.23	397.21	397.21	397.24	397.23	397.19
PROGRESSIVE PROGETTO	-4.75	-2.25	2.25	4.75							
PARZIALI PROGETTO	2.50	4.50	2.50								
QUOTE PROGETTO	387.67	387.67									

SEZIONE 16

PROGRESSIVA 300.00

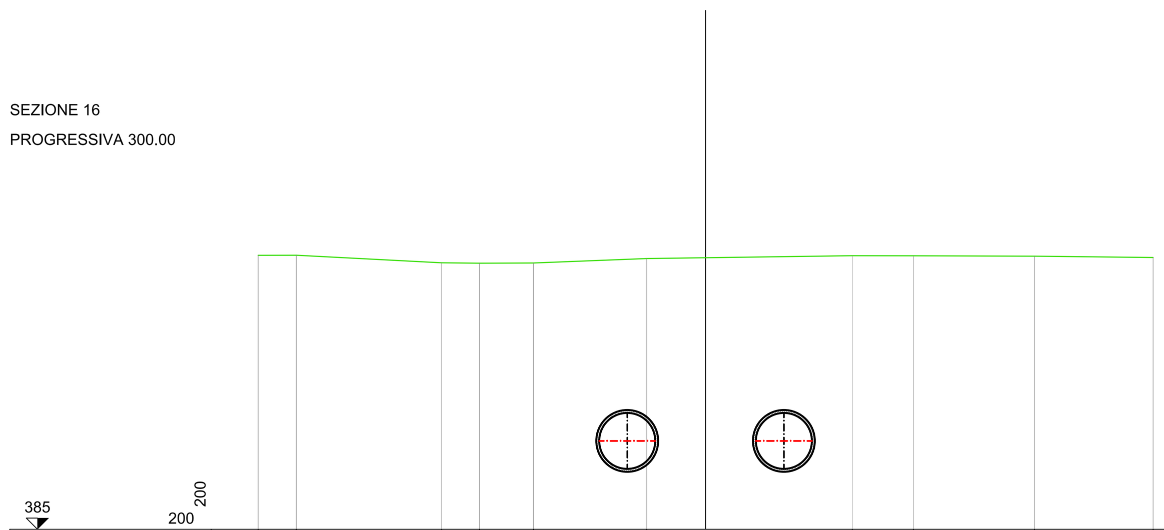

PROGRESSIVE TERRENO	-20.00	-18.29	-11.79	-10.10	-7.70	-2.63	6.55	9.29	14.70	20.00
PARZIALI TERRENO	1.71	6.50	1.69	2.40	5.07	9.18	2.74	5.41	5.30	
QUOTE TERRENO	397.25	397.26	396.91	396.90	396.91	397.11	397.23	397.23	397.21	397.15
PROGRESSIVE PROGETTO	-4.75	-2.25	2.25	4.75						
PARZIALI PROGETTO	2.50	4.50	2.50							
QUOTE PROGETTO	387.71	387.71								

SEZIONE 17

PROGRESSIVA 320.00

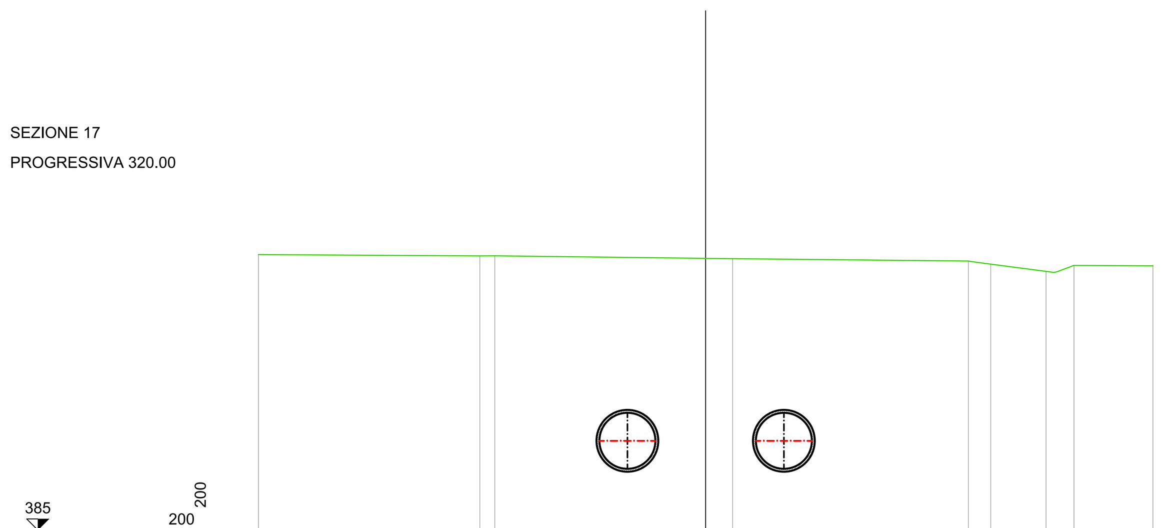

PROGRESSIVE TERRENO	-20.00	-10.10	-9.43	1.20	11.74	12.75	15.22	16.47	20.00
PARZIALI TERRENO	9.90	0.67	10.63	10.54	1.01	2.47	1.25	3.53	
QUOTE TERRENO	397.31	397.25	397.26	397.13	397.02	396.88	396.56	396.83	396.81
PROGRESSIVE PROGETTO	-4.75	-2.25	2.25	4.75					
PARZIALI PROGETTO	2.50	4.50	2.50						
QUOTE PROGETTO	387.75	387.75							

SEZIONE 18

PROGRESSIVA 340.00

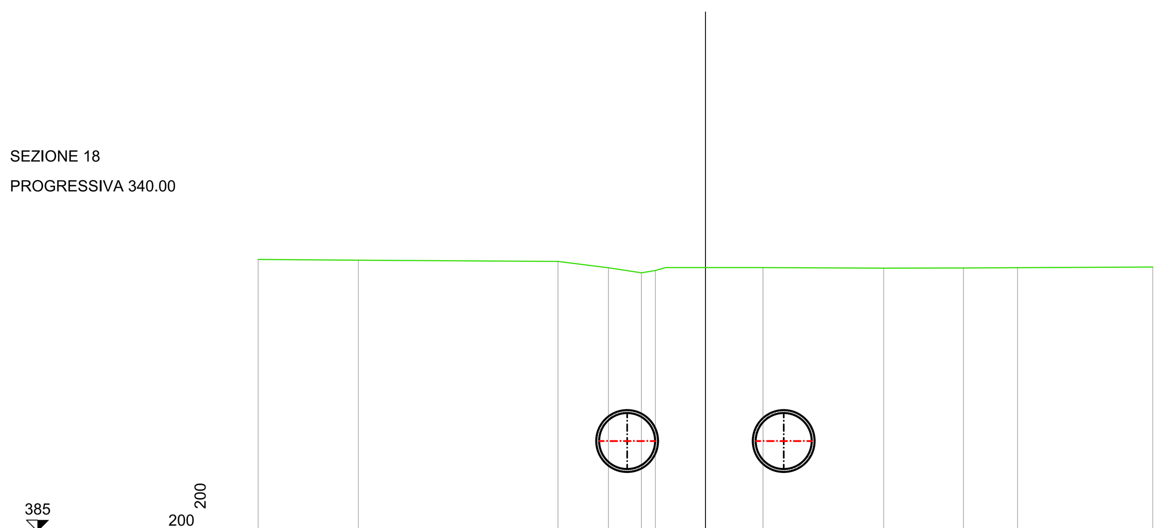

PROGRESSIVE TERRENO	-20.00	-15.52	-6.59	-4.34	-2.87	-2.24	2.57	7.97	11.53	13.96	20.00
PARZIALI TERRENO	4.48	8.93	2.25	1.47	0.63	4.81	5.40	3.56	2.43	6.04	
QUOTE TERRENO	397.14	397.11	397.05	396.77	396.55	396.65	396.78	396.75	396.76	396.78	396.81
PROGRESSIVE PROGETTO	-4.75	-2.25	2.25	4.75							
PARZIALI PROGETTO	2.50	4.50	2.50								
QUOTE PROGETTO	387.79	387.79									

PRESIDENZA DEL CONSIGLIO DEI MINISTRI

MESSA IN SICUREZZA DEL SISTEMA ACQUEDOTTISTICO DEL PESCHIERA PER L'APPROVVIGIONAMENTO IDRICO DI ROMA CAPITALE E DELL'AREA METROPOLITANA

IL COMMISSARIO STRAORDINARIO ING. PhD MASSIMO SESSA

SUB COMMISSARIO ING. MASSIMO PATERNOSTRO

ACEA ATO 2 SPA

IL RESPONSABILE DEL PROCEDIMENTO
Ing. PhD Alessia Delle Site

SUPPORTO AL RESPONSABILE DEL PROCEDIMENTO
Dott. Avv. Vittorio Gennari
Sig.ra Claudia Iacobelli
Ing. Barnaba Paglia

CONSULENTE
Ing. Biagio Eramo

ELABORATO A194PD AFS D078 6

COD. ATO2 APE10116

DATA OTTOBRE 2019 — SCALA VARIE

Progetto di sicurezza e ammodernamento dell'approvvigionamento della città metropolitana di Roma "Messa in sicurezza e ammodernamento del sistema idrico del Peschiera", L.n.108/2021, ex DL n.77/2021 art. 44 Allegato IV

AGG. N.	DATA	NOTE	FIRMA
1	DIC–19	AGGIORNAMENTO PER SIA	
2	MAR–20	AGGIORNAMENTO ELABORATI	
3	LUG–20	AGGIORNAMENTO ELABORATI	
4	GEN–21	AGGIORNAMENTO PARERE CSLLPP VOTO DEL 14/10/2020	
5	SETT–21	AGGIORNAMENTO ELABORATI	
6	SETT–22	AGGIORNAMENTO UVP	
7			

NUOVO TRONCO SUPERIORE ACQUEDOTTO DEL PESCHIERA
dalle Sorgenti alla Centrale di Salisano

CUP G33E17000400006

PROGETTO DEFINITIVO

TEAM DI PROGETTAZIONE

CAPO PROGETTO Ing. Angelo Marchetti
IDRAULICA Ing. Eugenio Benedini
GEOLOGIA E IDROGEOLOGIA Geol. Stefano Tosti
GEOTECNICA E STRUTTURE Ing. Angelo Marchetti
ASPETTI AMBIENTALI Ing. Nicoletta Stracqualursi
ATTIVITA' TECNICHE DI SUPPORTO Geom. Stefano Francisci
ATTIVITA' PATRIMONIALI Geom. Fabio Pompei

Hanno collaborato:
Ing. Geol. Eliseo Paolini, Ing. Viviana Angeloro, Ing. Matteo Botticelli, Ing. PhD Chiara Petrelli, Paes. Fabiola Gennaro, Ing. Roberto Biagi, Ing. Claudio Lorusso, Geol. PhD Paolo Caporossi, Geol. Simone Febo, Geol. Yousef Abu Sabha, Geol. Filippo Arsie, Ing. Francesca Gizzi, Geom. Mirco Firinu, Geom. Mariano Troisi, Geom. Valerio Di Carlo, Geom. Fabio Frezza, Geom. Irene Crialesi, Geom. Messito Roberto Zappalà, Geom. Veronica Ceccarelli

NUOVO TRONCO SUPERIORE ACQUEDOTTO DEL PESCHIERA

OPERE DI ATTRAVERSAMENTO DEL FIUME SALTO – SEZIONI TRASVERSALI ATTRAVERSAMENTO VALLE DEL SALTO