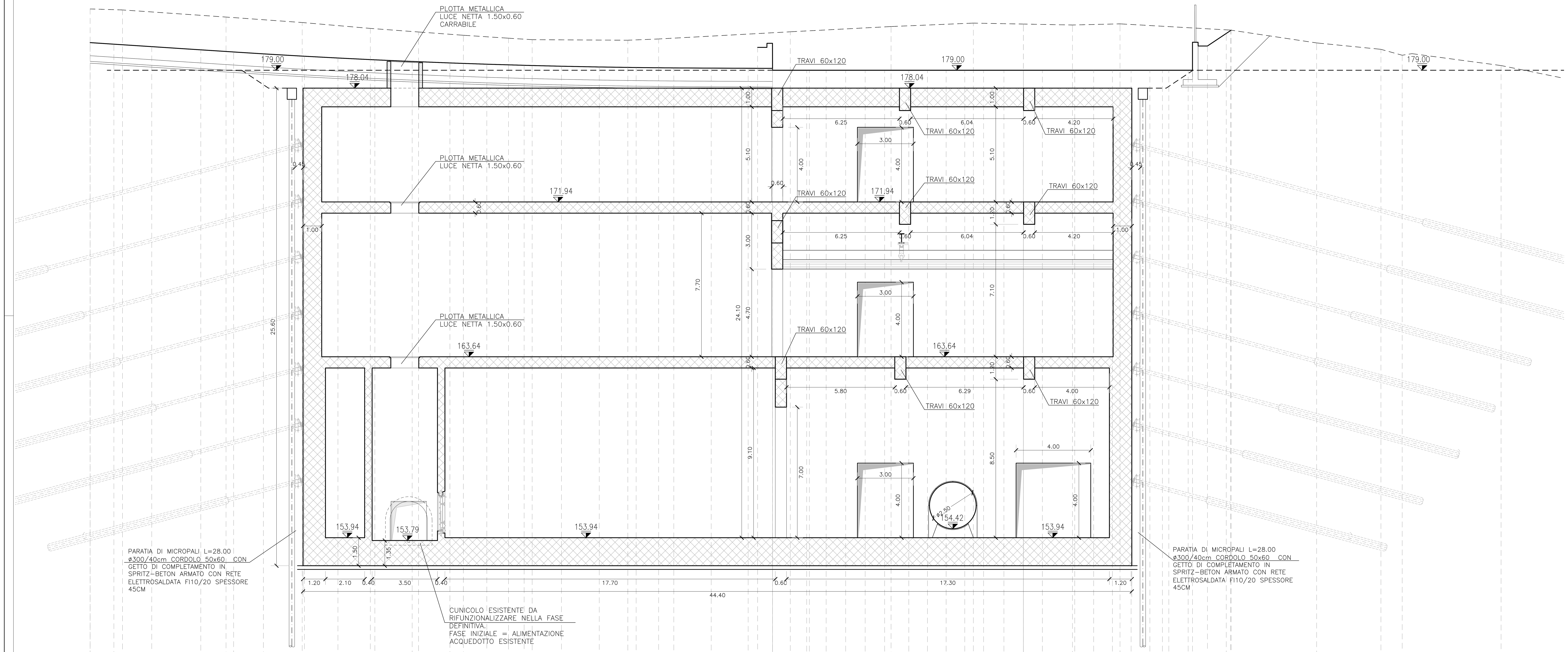

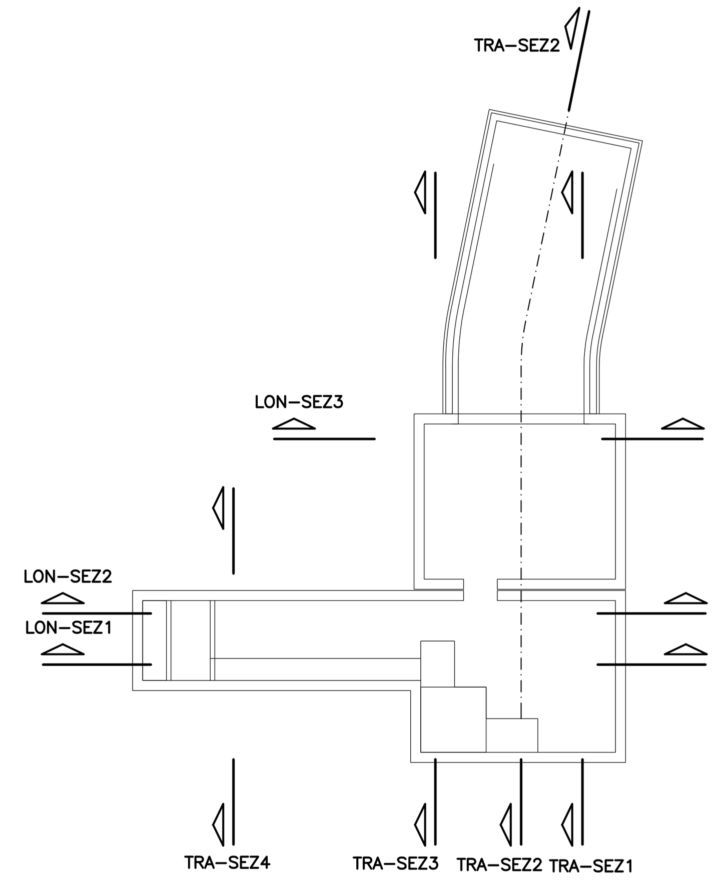

LONG – Sez. 2
Scala 1:100
Q.Rif. 145.00m

PROGRESSIVE TERRENO	-50.00, -48.26, -42.72, -38.64, -34.99, -32.40, -30.00, -27.59, -26.32, -21.19, -19.54, -12.49, -7.09, -2.68, 0.00, 2.63, 5.18, 11.10, 15.71, 19.15, 20.30, 20.82, 25.59
QUOTE TERRENO	182.29, 182.23, 181.85, 181.56, 181.24, 181.05, 180.88, 180.72, 180.64, 180.61, 180.68, 181.06, 181.34, 181.53, 181.48, 181.43, 181.49, 181.15, 180.46, 180.12, 179.80, 179.89, 179.25
DISTANZE PARZIALI TERRENO	1.74, 5.55, 4.08, 3.65, 2.58, 2.40, 2.42, 1.27, 5.12, 1.65, 7.05, 5.40, 4.41, 2.68, 2.63, 2.55, 5.92, 4.61, 3.44, 1.14, 0.53, 4.77, 3.62
PROGRESSIVE PROGETTO	-13.44, -11.47, 0.00, 7.45, 8.40, 9.06, 9.86, 10.87, 11.13
QUOTE PROGETTO	179.00, 179.00, 179.00, 179.00, 179.00, 179.00, 180.30, 180.97, 181.15
DISTANZE PARZIALI PROGETTO	1.97, 11.47, 7.45, 0.95, 0.66, 1.01, 0.26

PRESIDENZA DEL CONSIGLIO DEI MINISTRI

MESSA IN SICUREZZA DEL SISTEMA ACQUEDOTTISTICO DEL PESCHIERA PER L'APPROVVIGIONAMENTO IDRICO DI ROMA CAPITALE E DELL'AREA METROPOLITANA

IL COMMISSARIO STRAORDINARIO ING. PhD MASSIMO SESSA

SUB COMMISSARIO ING. MASSIMO PATERNOSTRO

ACEA ATO 2 SPA

IL RESPONSABILE DEL PROCEDIMENTO
Ing. PhD Alessia Delle Site

SUPPORTO AL RESPONSABILE DEL PROCEDIMENTO
Dott. Avv. Vittorio Gennari
Sig.ra Claudia Iacobelli
Ing. Barnaba Paglia

CONSULENTE
Ing. Biagio Eramo

ELABORATO
A194PD CTD D352 0

COD. ATO2 APE10116

DATA **OTTOBRE 2022** SCALA **1:100**

Progetto di sicurezza e ammodernamento dell'approvvigionamento della città metropolitana di Roma "Messa in sicurezza e ammodernamento del sistema idrico del Peschiera", L.n.108/2021, ex DL n.77/2021 art. 44 Allegato IV

AGG. N.	DATA	NOTE	FIRMA
1			
2			
3			
4			
5			
6			
7			

NUOVO TRONCO SUPERIORE ACQUEDOTTO DEL PESCHIERA
dalle Sorgenti alla Centrale di Salisano

CUP G33E17000400006

PROGETTO DEFINITIVO

OPERE DI SORPASSO CENTRALE DI SALISANO

OPERE DI COLLEGAMENTO AL TRONCO INFERIORE DESTRO – SEZIONE LONGITUDINALE 2

TEAM DI PROGETTAZIONE

CAPO PROGETTO
Ing. Angelo Marchetti
IDRAULICA
Ing. Eugenio Benedini
GEOLOGIA E IDROGEOLOGIA
Geol. Stefano Tosti
GEOTECNICA E STRUTTURE
Ing. Angelo Marchetti
ASPETTI AMBIENTALI
Ing. Nicoletta Stracqualursi
ATTIVITA' TECNICHE DI SUPPORTO
Geom. Stefano Francisci
ATTIVITA' PATRIMONIALI
Geom. Fabio Pompei

Hanno collaborato:
Ing. Geol. Eliseo Paolini
Ing. Viviana Angeloro
Ing. Matteo Botticelli
Ing. PhD Chiara Petrelli
Paes. Fabiola Gennaro
Ing. Roberto Biagi
Ing. Claudio Lorusso
Geol. PhD Paolo Caporossi
Geol. Simone Febo
Geol. Yousef Abu Sabha
Geol. Filippo Arsie
Ing. Francesca Gizzi
Geom. Mirco Firinu
Geom. Mariano Troisi
Geom. Valerio Di Carlo
Geom. Fabio Frezza
Geom. Irene Crialesi
Geom. Messito Roberto Zappalà
Geom. Veronica Ceccarelli