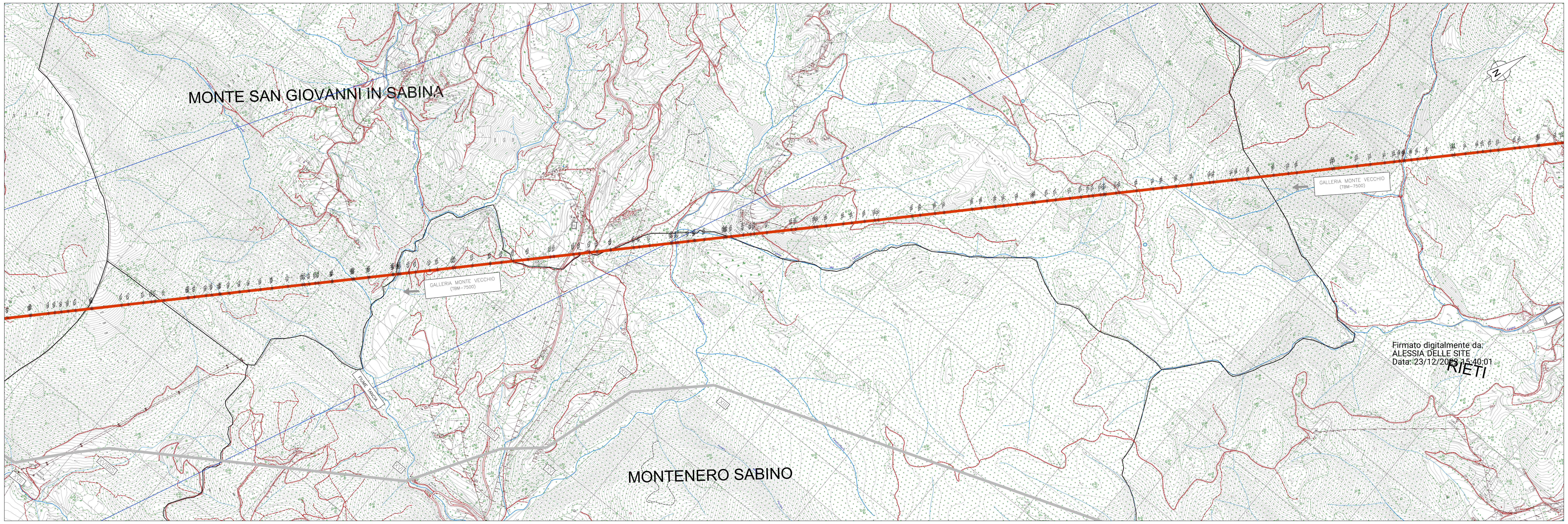

PLANIMETRIA TRACCIATO - SCALA 1:10000

Firmato digitalmente da: ALESSIA DELLE SITE Data: 23/12/2022 15:40:01

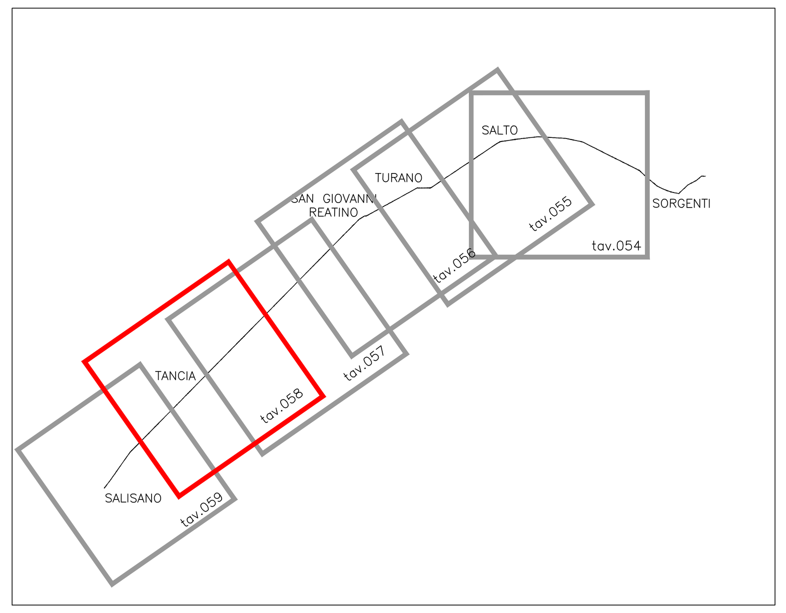

QUADRO D'UNIONE

LEGENDA

OPERE ESISTENTI

ACQUEDOTTO DEL PESCHIERA TRONCO SUPERIORE

IV VERTICE

OPERE DI PROGETTO

NUOVO TRONCO SUPERIORE ACQUEDOTTO DEL PESCHIERA

TRATTI AD ALTA COPERTURA (TRATTI IN GALLERIA)

TRATTI A BASSA COPERTURA (TRATTI VALLIVI)

AREA DI INTERVENTO

CONFINI COMUNALI

RETICOLO IDROGRAFICO

COMUNI ATTRAVERSATI	MONTENERO SABINO / MONTENERO SABINO / MONTE SAN GIOVANNI IN SABINA / MONTENERO SABINO / MONTE SAN GIOVANNI IN SABINA
TECNICA DI SCAVO	MONTE SAN GIOVANNI IN SABINA / TBM ROCK
SEZIONE	DN 7500 / DN 3400 (SEZIONE 5D)
MATERIALE	CEMENTO / ACCIAIO

SCARICO

SFIATO

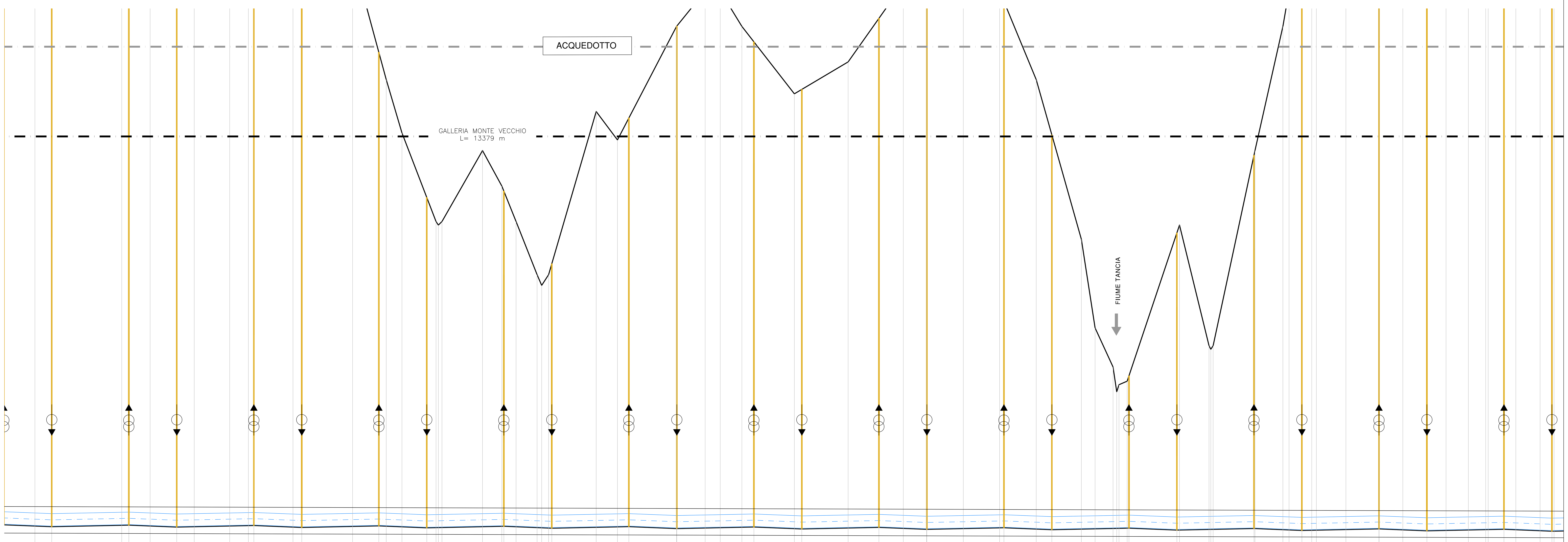

Vertici di progetto	Distanze parziali terreno	Distanze progressive terreno	Quote Terreno	Quote Asse Tubo	Quote Scorrimento	Quote Fondo Scavo	Differenza quote
389	87.65	19509.37	725.00	391.09	389.34	389.14	-335.86
390	47.45	19556.81	715.31	390.90	389.15	388.95	-326.36
391	197.35	19754.16	675.00	391.30	389.55	389.35	-285.65
392	19.95	19774.12	668.77	391.34	389.59	389.39	-279.38
393	60.09	19834.20	650.00	391.10	389.35	389.15	-260.85
394	75.01	19909.21	634.92	390.80	389.05	388.85	-246.07
395	49.34	19958.55	625.00	390.90	389.15	388.95	-236.05
396	99.90	20058.45	602.00	391.10	389.35	389.15	-212.85
397	52.78	20111.23	607.00	391.20	389.45	389.25	-217.75
398	15.28	20126.51	604.32	391.23	389.48	389.28	-215.04
399	110.28	20236.80	585.00	390.79	389.04	388.84	-196.16
400	24.81	20261.61	579.83	390.69	388.94	388.74	-191.09
401	143.24	20404.86	550.00	390.98	389.23	389.03	-160.97
402	74.06	20478.91	522.71	391.13	389.38	389.18	-133.53
403	20.91	20499.82	515.00	391.04	389.29	389.09	-125.91
404	44.09	20543.91	500.00	390.87	389.12	388.92	-111.08
405	70.10	20614.01	481.79	390.59	388.84	388.64	-93.15
406	26.14	20640.16	475.00	390.64	388.89	388.69	-86.31
407	6.45	20646.61	474.00	390.65	388.90	388.70	-85.30
408	10.28	20656.89	475.00	390.67	388.92	388.72	-86.28
409	114.18	20771.06	495.00	390.90	389.15	388.95	-106.05
410	54.55	20825.61	485.00	391.01	389.26	389.06	-95.94
411	5.70	20831.31	483.58	391.02	389.27	389.07	-94.51
412	34.40	20865.72	475.00	390.88	389.13	388.93	-86.07
413	59.24	20924.95	460.00	390.65	388.90	388.70	-71.30
414	13.03	20937.98	457.00	390.60	388.85	388.65	-68.35
415	19.47	20957.45	460.00	390.52	388.77	388.57	-71.43
416	8.96	20966.41	463.07	390.48	388.73	388.53	-74.54
417	125.23	21091.64	506.00	390.73	388.98	388.78	-117.22
418	59.78	21151.42	498.00	390.85	389.10	388.90	-109.10
419	32.30	21183.71	504.20	390.92	389.17	388.97	-115.23
420	134.37	21318.08	530.00	390.38	388.63	388.43	-141.57
421	0.73	21318.81	530.09	390.38	388.63	388.43	-141.67
422	79.85	21398.67	540.00	390.54	388.79	388.59	-151.41
423	42.60	21441.27	540.00	390.62	388.87	388.67	-151.33
424	61.00	21502.26	530.00	390.74	388.99	388.79	-141.21
425	33.85	21536.11	525.65	390.81	389.06	388.86	-136.79
426	114.06	21650.17	511.00	390.35	388.60	388.40	-122.60
427	21.04	21671.21	512.25	390.27	388.52	388.32	-123.93
428	130.57	21801.78	520.00	390.53	388.78	388.58	-131.42
429	86.74	21888.51	532.27	390.71	388.96	388.76	-143.51
430	68.79	21957.31	542.00	390.43	388.68	388.48	-153.52
431	65.58	22022.88	538.00	390.17	388.42	388.22	-149.78
432	0.73	22023.61	538.29	390.16	388.41	388.21	-150.03
433	102.73	22126.34	573.00	390.37	388.62	388.42	-184.58
434	102.35	22228.70	540.00	390.58	388.83	388.63	-151.37
435	12.22	22240.91	537.04	390.60	388.85	388.65	-148.39
436	91.02	22331.93	515.00	390.24	388.49	388.29	-126.71
437	44.08	22376.01	499.40	390.06	388.31	388.11	-111.29
438	83.07	22459.08	470.00	390.23	388.48	388.28	-81.72
439	38.93	22498.02	445.00	390.30	388.55	388.35	-56.65
440	50.57	22548.59	434.00	390.40	388.65	388.45	-45.55
441	10.28	22558.87	427.00	390.43	388.68	388.48	-38.52
442	6.42	22565.28	429.00	390.44	388.69	388.49	-40.51
443	23.09	22588.37	430.00	390.48	388.73	388.53	-41.47
444	4.94	22593.31	431.47	390.49	388.74	388.54	-42.93
445	135.10	22728.41	471.77	389.95	388.20	388.00	-83.77
446	7.47	22735.89	474.00	389.97	388.22	388.02	-85.98
447	83.22	22819.11	440.00	390.13	388.38	388.18	-51.82
448	5.04	22824.15	440.00	390.15	388.40	388.20	-51.80
449	6.43	22830.58	440.00	390.16	388.41	388.21	-51.79
450	115.13	22945.71	493.64	390.39	388.64	388.44	-105.20
451	2.92	22948.63	495.00	390.38	388.63	388.43	-106.57
452	78.68	23027.32	530.00	390.06	388.31	388.11	-141.89
453	17.34	23044.66	540.00	389.99	388.24	388.04	-151.96
454	36.15	23080.81	538.30	389.85	388.10	387.90	-150.41
455	27.79	23108.60	537.00	389.90	388.15	387.95	-149.05
456	13.13	23121.72	540.00	389.93	388.18	387.98	-152.02
457	83.18	23204.90	580.00	390.10	388.35	388.15	-191.85
458	93.21	23298.11	599.92	390.28	388.53	388.33	-211.59
459	0.36	23298.47	600.00	390.28	388.53	388.33	-211.67
460	66.96	23365.43	584.00	390.01	388.26	388.06	-195.94
461	67.78	23433.21	598.48	389.74	387.99	387.79	-210.68
462	53.95	23487.17	610.00	389.85	388.10	387.90	-222.10
463	62.94	23550.10	633.00	389.98	388.23	388.03	-244.97
464	48.95	23599.05	626.00	390.07	388.32	388.12	-237.88
465	6.95	23606.00	630.00	390.09	388.34	388.14	-241.86
466	44.51	23650.51	641.42	390.18	388.43	388.23	-253.19
467	33.46	23683.97	650.00	390.04	388.29	388.09	-261.91
468	68.25	23752.22	671.00	389.77	388.02	387.82	-283.18
469	33.39	23785.61	665.92	389.64	387.89	387.69	-278.23
470	6.04	23791.66	665.00	389.65	387.90	387.70	-277.30

Livellette: alternating D= -0.54 L= 135.10 p= -0.0040 and D= 0.44 L= 217.30 p= 0.0020

Ettometriche

PROFILO LONGITUDINALE NUOVO ACQUEDOTTO DI PROGETTO
SCALA 1:5000/500

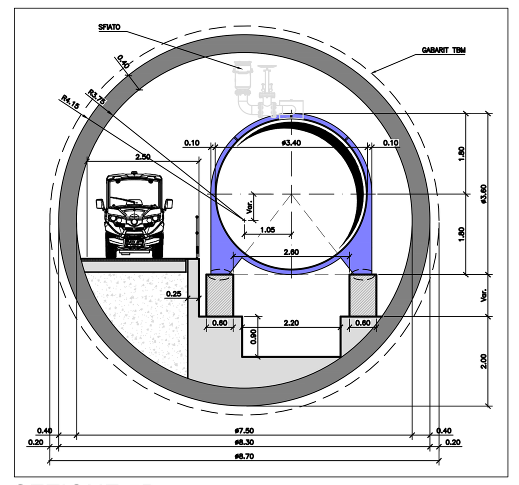

SEZIONE 5D
SCALA 1:100

Firmato digitalmente da: ALESSIA DELLE SITE Data: 23/12/2022 15:40:02

PRESIDENZA DEL CONSIGLIO DEI MINISTRI

MESSA IN SICUREZZA DEL SISTEMA ACQUEDOTTISTICO DEL PESCHIERA PER L'APPROVVIGIONAMENTO IDRICO DI ROMA CAPITALE E DELL'AREA METROPOLITANA

IL COMMISSARIO STRAORDINARIO ING. PhD MASSIMO SESSA

SUB COMMISSARIO ING. MASSIMO PATERNOSTRO

ACEA ATO 2 SPA

IL RESPONSABILE DEL PROCEDIMENTO
Ing. PhD Alessia Delle Site

SUPPORTO AL RESPONSABILE DEL PROCEDIMENTO
Dott. Avv. Vittorio Gennari
Sig.ra Claudia Iacobelli
Ing. Barnaba Paglia

CONSULENTE
Ing. Biagio Eramo

ELABORATO A194PD PRA D058 6

COD. ATO2 APE10116

DATA OTTOBRE 2019 | SCALA VARIE

Progetto di sicurezza e ammodernamento dell'approvvigionamento della città metropolitana di Roma "Messa in sicurezza e ammodernamento del sistema idrico del Peschiera", L.n.108/2021, ex DL n.77/2021 art. 44 Allegato IV

AGG. N.	DATA	NOTE	FIRMA
1	DIC–19	AGGIORNAMENTO PER SIA	
2	MAR–20	AGGIORNAMENTO ELABORATI	
3	LUG–20	AGGIORNAMENTO ELABORATI	
4	GEN–21	AGGIORNAMENTO PARERE CSLLPP VOTO DEL 14/10/2020	
5	SETT–21	AGGIORNAMENTO ELABORATI	
6	OTT–22	AGGIORNAMENTO UVP	
7			

NUOVO TRONCO SUPERIORE ACQUEDOTTO DEL PESCHIERA
dalle Sorgenti alla Centrale di Salisano

CUP G33E17000400006

PROGETTO DEFINITIVO

TEAM DI PROGETTAZIONE

CAPO PROGETTO Ing. Angelo Marchetti
IDRAULICA Ing. Eugenio Benedini
GEOLOGIA E IDROGEOLOGIA Geol. Stefano Tosti
GEOTECNICA E STRUTTURE Ing. Angelo Marchetti
ASPETTI AMBIENTALI Ing. Nicoletta Stracqualursi
ATTIVITA' TECNICHE DI SUPPORTO Geom. Stefano Francisci
ATTIVITA' PATRIMONIALI Geom. Fabio Pompei

Hanno collaborato:
Ing. Geol. Eliseo Paolini, Ing. Viviana Angeloro, Ing. Matteo Botticelli, Ing. PhD Chiara Petrelli, Paes. Fabiola Gennaro, Ing. Roberto Biagi, Ing. Claudio Lorusso, Geol. PhD Paolo Caporossi, Geol. Simone Febo, Geol. Yousef Abu Sabha, Geol. Filippo Arsie, Ing. Francesca Gizzi, Geom. Mirco Firinu, Geom. Mariano Troisi, Geom. Valerio Di Carlo, Geom. Fabio Frezza, Geom. Irene Crialesi, Geom. Messito Roberto Zappalà, Geom. Veronica Ceccarelli

NUOVO TRONCO SUPERIORE ACQUEDOTTO DEL PESCHIERA

PLANIMETRIA E PROFILO NUOVO ACQUEDOTTO
TAV 5/6