NUOVI GETTI IN C.A.

OPERE ESISTENTI

PIANTA A QUOTA 170.00
SCALA 1:200

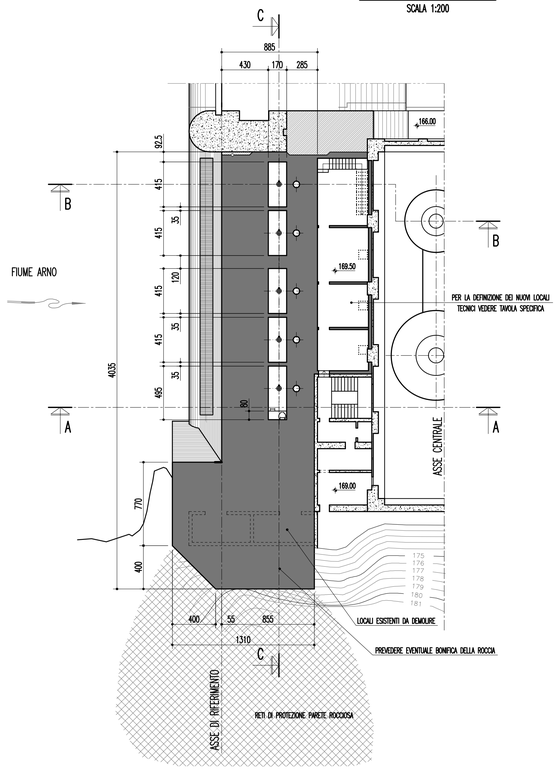

VISTA DALL'ALTO
SCALA 1:200

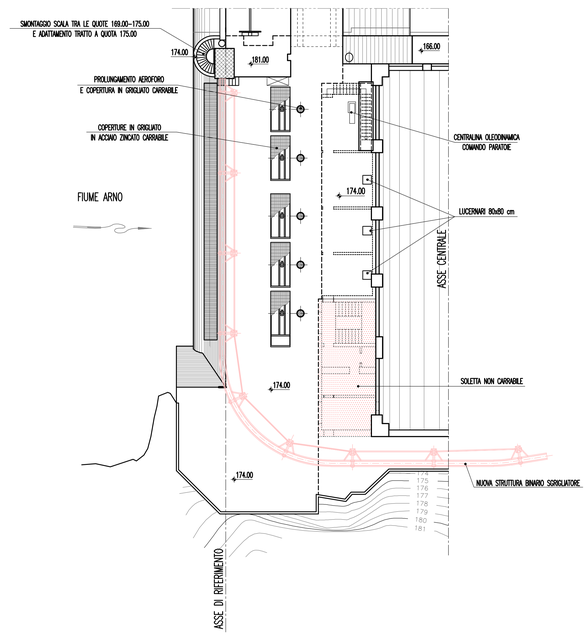

SEZIONE C-C
SCALA 1:200

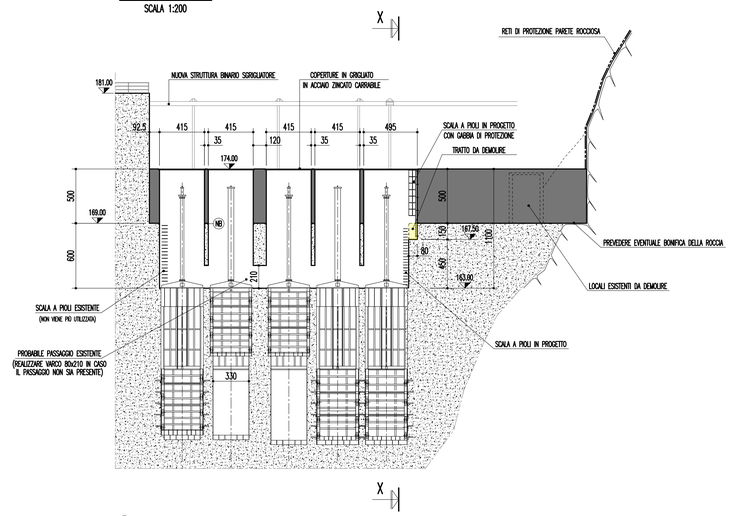

NB PREVEDERE LE BARRE DI COLLEGAMENTO SOLO SULLE PARETI LATERALI

SEZIONE A-A
SCALA 1:200

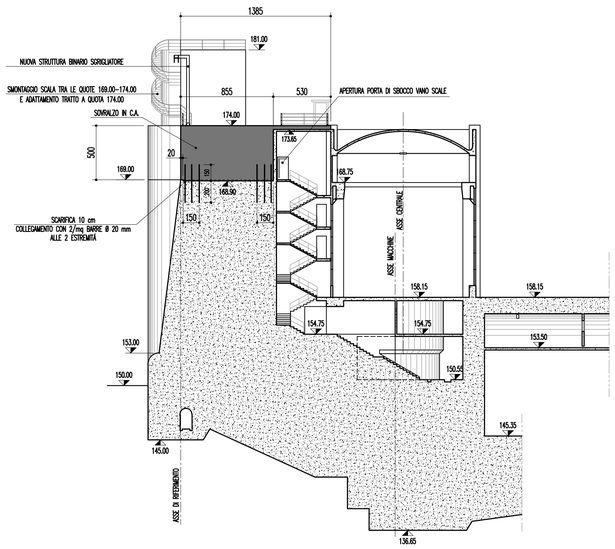

SEZIONE B-B
SCALA 1:200

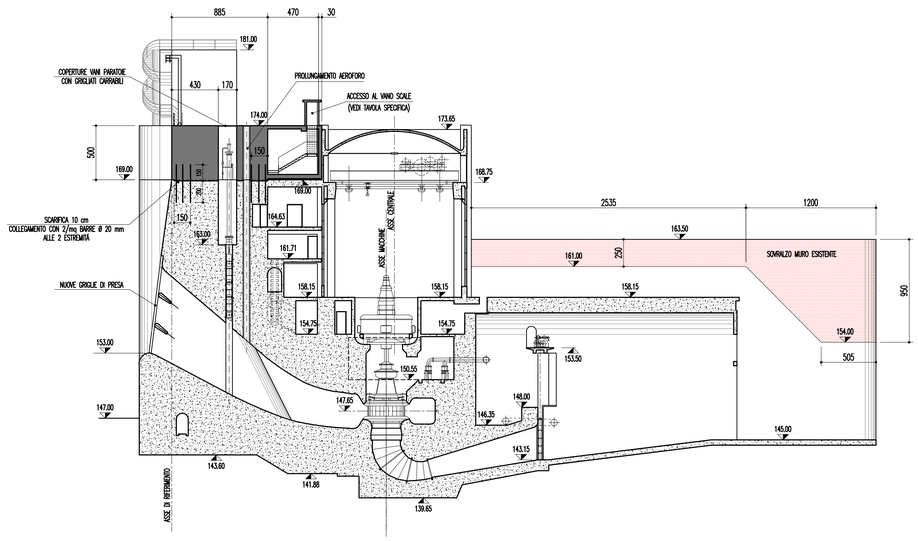

SEZIONE X-X
SCALA 1:200

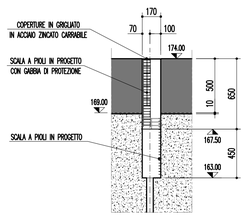

Q RIF.130.00

00	30/06/2020	Prima emissione	F. Ghidelli	A. Masera A. Nonfi	A. Masera
REV	DATA	DESCRIZIONE REVISIONI	ELABORATO	VERIFICATO	APPROVATO

ELABORATO CESI N. C0001218 | NOME FILE D29 Sovralzo spalla destra_00-00.dwg | SCALA 1:200 | FOGLIO 1/1

NUMERO E DATA ORDINE Ordine n. 3500053942 del 28/09/2019

IL PROGETTISTA

CESI S.p.A.
Via Rubattino 54
I-20134 Milano - Italy
Tel: +39 02 21251 Fax: +39 02 21255440
e-mail: info@cesi.it www.cesi.it

Engineering & Environment - ISMES Division
Structural & Civil Engineering

DOTT. ING. ALBERTO MASERA ORDINE INGEGNERI BERGAMO N. 1499

IL COMMITTENTE

ENEL GREEN POWER ITALIA S.r.l.
Power Generation Italy
O&M Hydro Italy
Northern Central Area

DATA | ING. M. SESSEGO

PER PRESA VISIONE ING. RESPONSABILE

DATA | ING. S. GABBRIELLI

No. HYD

IMPIANTO: Impianto idroelettrico di Levane

CODICE CKS: GRE.OEM.D.90.IT.H.49017.09.055.00

Diga di Levane: Progetto di Sovralzo ai fini di laminazione

DIGA DI LEVANE
O&M Hydro Italy
Northern Central Area - Territorial Unit Lucca - UE Levane
Comune di Montevarchi - Provincia di Arezzo

PROGETTO DI SOVRALZO AI FINI DI LAMINAZIONE - PROGETTO DEFINITIVO

SOVRALZO SPALLA DESTRA