STRUTTURA DA 60 MODULI (DISPOSTI SU DUE FILE)

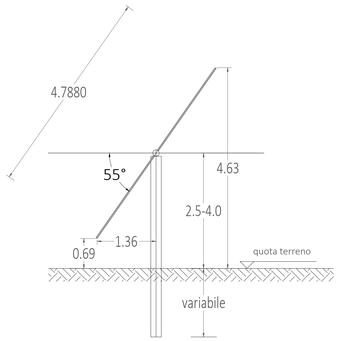

Prospetto tracker con inclinazione a 0°
scala 1:100

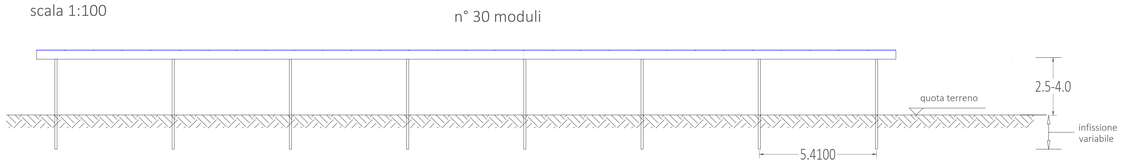

Pianta tracker con inclinazione a 0°
scala 1:100

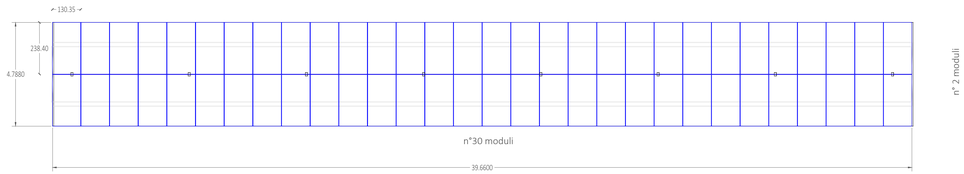

STRUTTURA DA 30 MODULI (DISPOSTI SU DUE FILE)

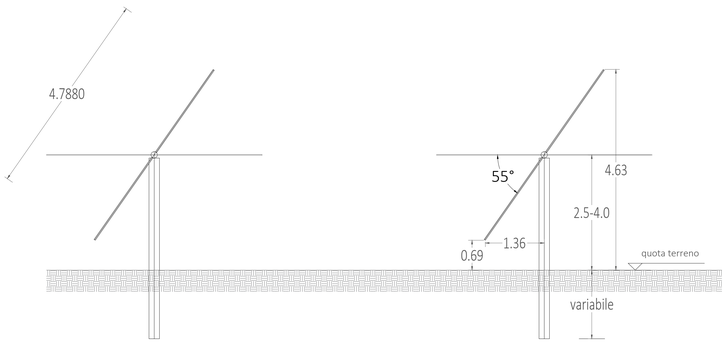

Prospetto tracker con inclinazione a 0°
scala 1:100

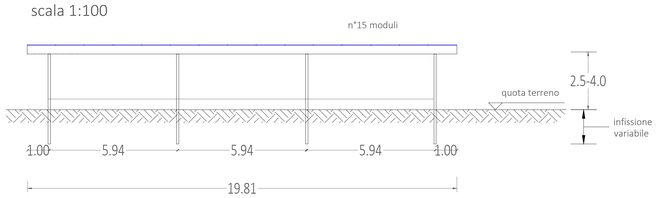

Pianta tracker con inclinazione a 0°
scala 1:100

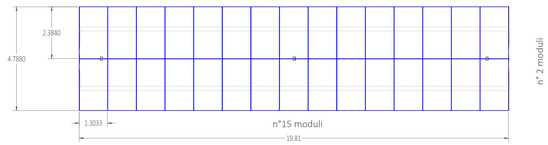

LEGENDA

LOCALIZZAZIONE

REGIONE SICILIA
PROVINCIA DI TRAPANI
COMUNI DI TRAPANI E MARSALA

TITOLO OPERA

AGROVOLTAICO "CUDDIA"

ENTI TERZI E PRIVATI (VERIFICHE, PROTOCOLLI, APPROVAZIONE, ALTRO)

REVISIONI

REV	DATA	DESCRIZIONE	REDATTO	VERIFICATO	APPROVATO
00	25/11/2021	PRIMA EMISSIONE ELABORATO	Dario D'Angelo	Claudio Rizzo	Claudio Rizzo

PROPONENTE

X-ELIO ITALIA 6 S.r.l.
Corso Vittorio Emanuele II, 349
00186 - ROMA
C.F./P.IVA 15465311007

PROGETTAZIONE E ENVIRO

EnvLab Service Engineering
EnvLab s.r.l.s. - C.F./P.IVA 02920050842
Via Sinarello n. 39 - 92016 RIBERA (AG)
0925-590280 - envlab@pec.it - www.envlab.it

CODICE ELABORATO: XE-CUDDIA-AFV-PD-D-3.3.1.0-r0A-R00

FOGLIO	FORMATO	SCALA
1/1	A0	1:100

IL PROFESSIONISTA

Ordine degli Ingegneri della Provincia di Trapani
Ing. Dario D'Angelo
Sez. A
N. 1388

PROGETTO

IMPIANTO AGROVOLTAICO "CUDDIA"
PROGETTO PER LA REALIZZAZIONE DI UN IMPIANTO AGROVOLTAICO DELLA POTENZA DI 46.39 MW E RELATIVE OPERE DI CONNESSIONE ALLA RTN RICADENTE NEI COMUNI DI TRAPANI E MARSALA

OGGETTO ELABORATO

PROGETTO DEFINITIVO
3 - GENERATORE FOTOVOLTAICO
PIANTE, SEZIONI E PARTICOLARI STRUTTURE DI SUPPORTO E FONDAZIONI MODULI FOTOVOLTAICI

ISO A0