DATI GENERALI IMPIANTO	
Potenza impianto	26.009,10 kWp
N. moduli	44.460
N. stringhe	1.710
N. string box	147
N. cabine conversione e trasformazione	7
N. Trasformatori 30/0,6 kV - 3.125 MVA	7

IDENTIFICAZIONE CABINA DI CONV. E TRASF.

Cabina Sottocampo — Numero consecutivo cabina

CT_X.X

IDENTIFICAZIONE STRINGBOX

Cabina Sottocampo — Numero consecutivo cabina di trasformazione

INV_X.X.X

Numero consecutivo stringbox

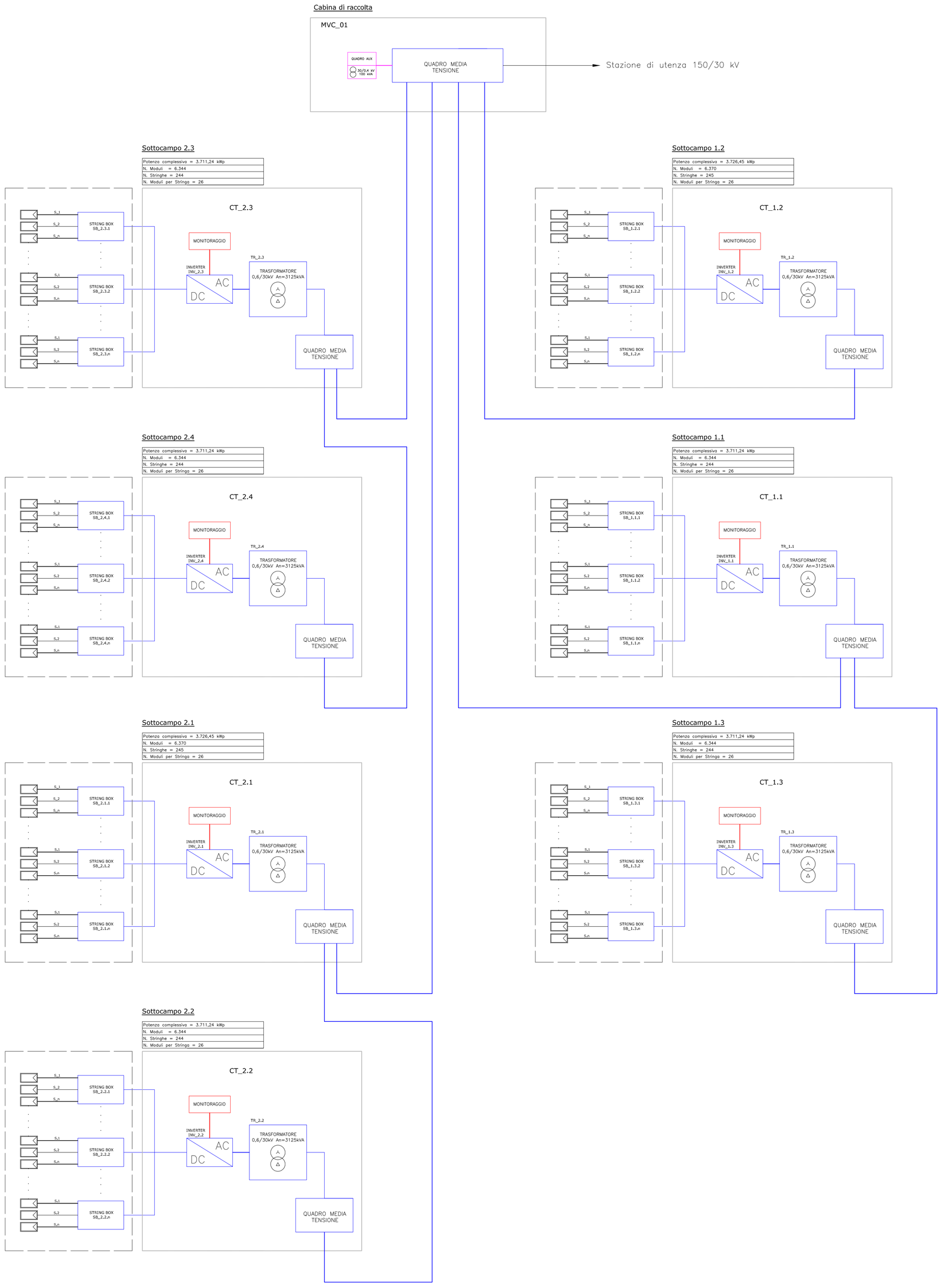

N. ELABORATO	DATA EMISSIONE	DESCRIZIONE	ESEGUITO	CONTROLLATO	APPROVATO
21_31_PV_KLP_BR_AU_02_PC_00	MARZO 2022	SCHEMA BLOCCHI	Ing.Massimiliano Pacifico	Arch. Paola Pastore	Ing. Leonardo Filotico

OGGETTO:
Progetto dell'Impianto agrivoltaico denominato "Barretta" della potenza complessiva di 26,009,10 kWp da realizzarsi nel Comune di Foggia e Manfredonia (FG).

COMMITTENTE:

SR TRAPANI s.r.l.
Largo Donegani Guido, 2
20121 Milano (MI)

TITOLO:
QLJ2VY7_DocumentazioneSpecialistica_11
Schema blocchi

PRO.JETTO engineering s.r.l.
società d'ingegneria
direttore tecnico
Ph.D. Ing. LEONARDO FILOTICO

Sede Legale: Via dei Mille, 5 74024 Manduria
Sede Operativa: Z.I. Lotto 31 74020 San Marzano di S.G. (TA)
tel. 099 9574694 Fax 099 2222834 cell. 349.1735914
studio@projetto.eu
web site: www.projetto.eu P.IVA: 02658050733

ORDINE DEGLI INGEGNERI della Provincia di TARANTO
Dott. Ing. FILOTICO Leonardo N. 1812

SOSTITUISCE:

SOSTITUITO DA:

CARTA: A1

NOME FILE: 21_31_PV_KLP_BR_AU_02_PC_00

SCALA: /

ELAB. 02

Tutti i diritti di autore sono riservati a termine di legge. E' vietata la riproduzione senza autorizzazione.