SUL CIGLIO AUTOSTRADALE
PIANTA

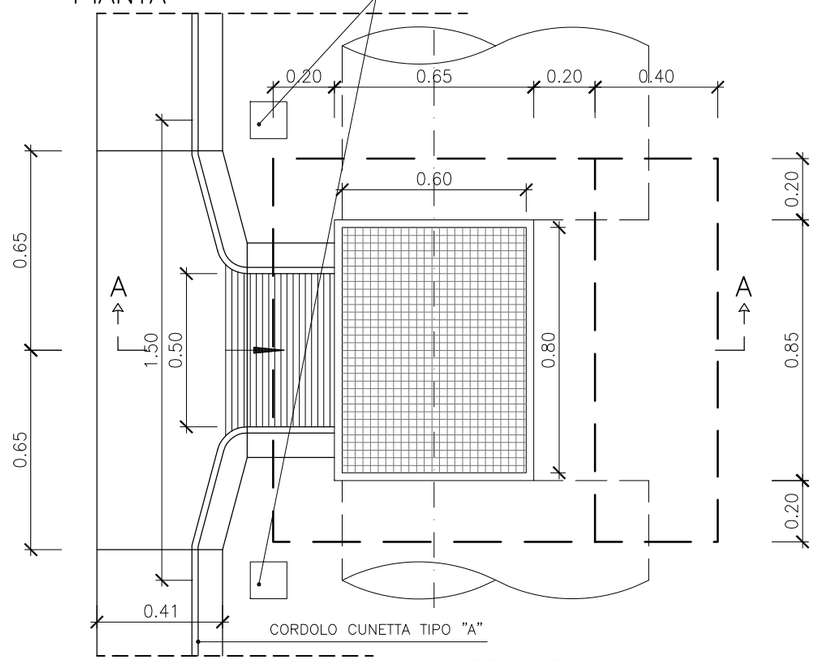

IN ASSE SPARTITRAFFICO
PIANTA

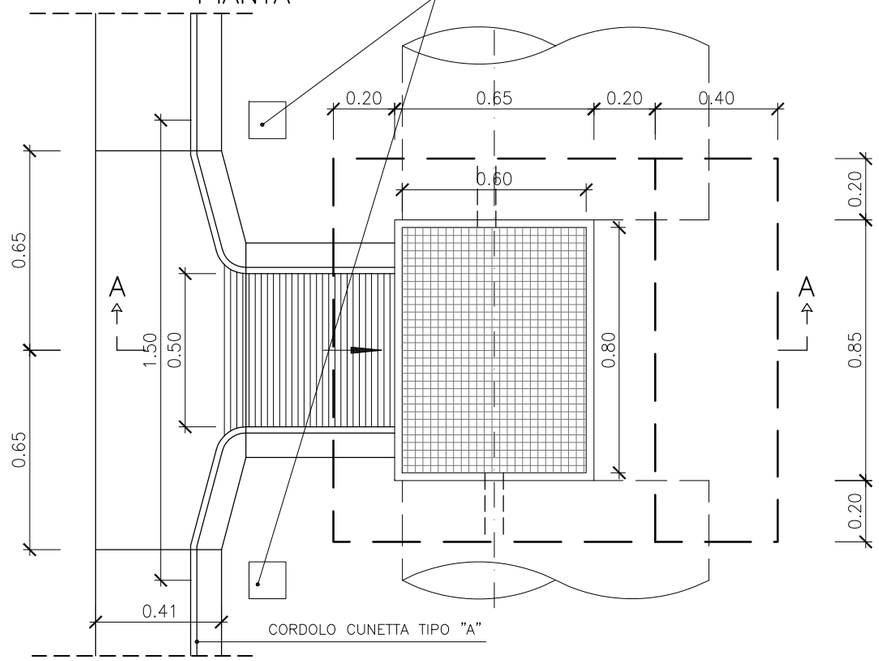

NOTA:

PER LE PRESCRIZIONI SUI MATERIALI
SI RIMANDA ALL'ELABORATO EA181011T00GE00STRTB001A

0 0.20 0.40 0.60 0.80 1.00 m

SEZIONE A–A

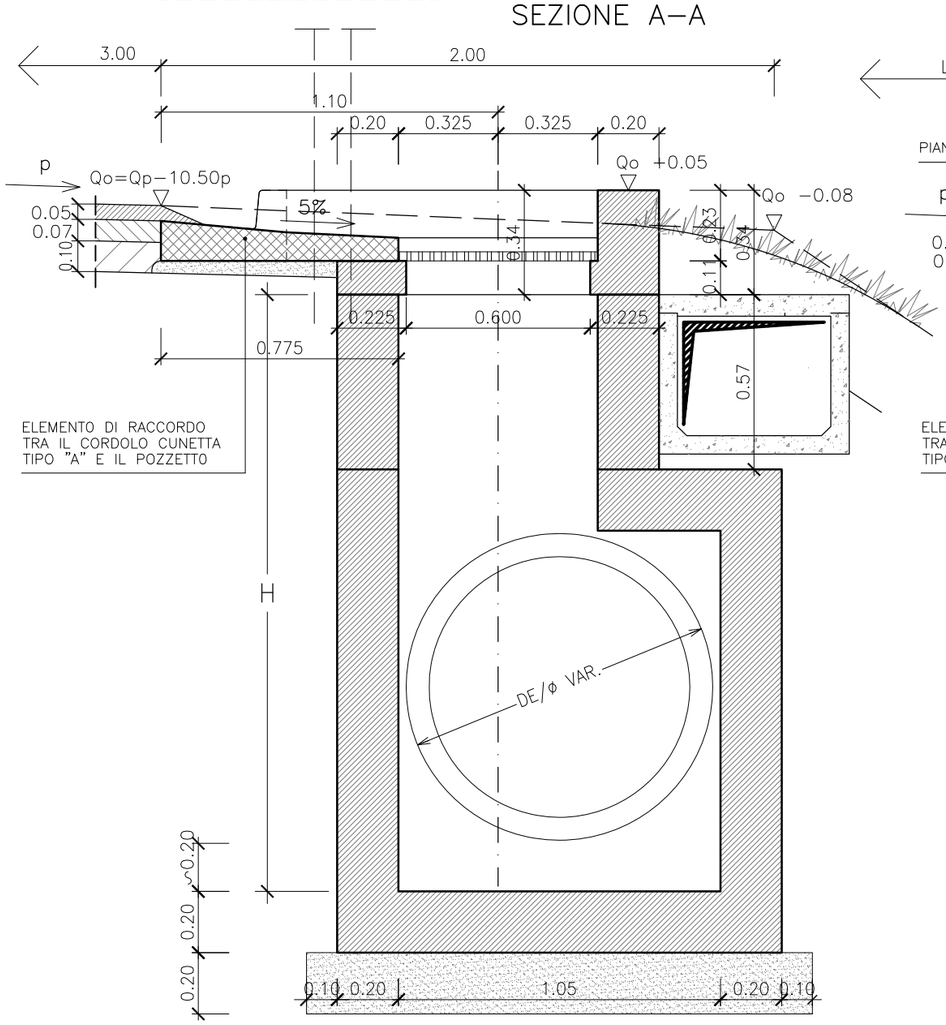

SEZIONE A–A

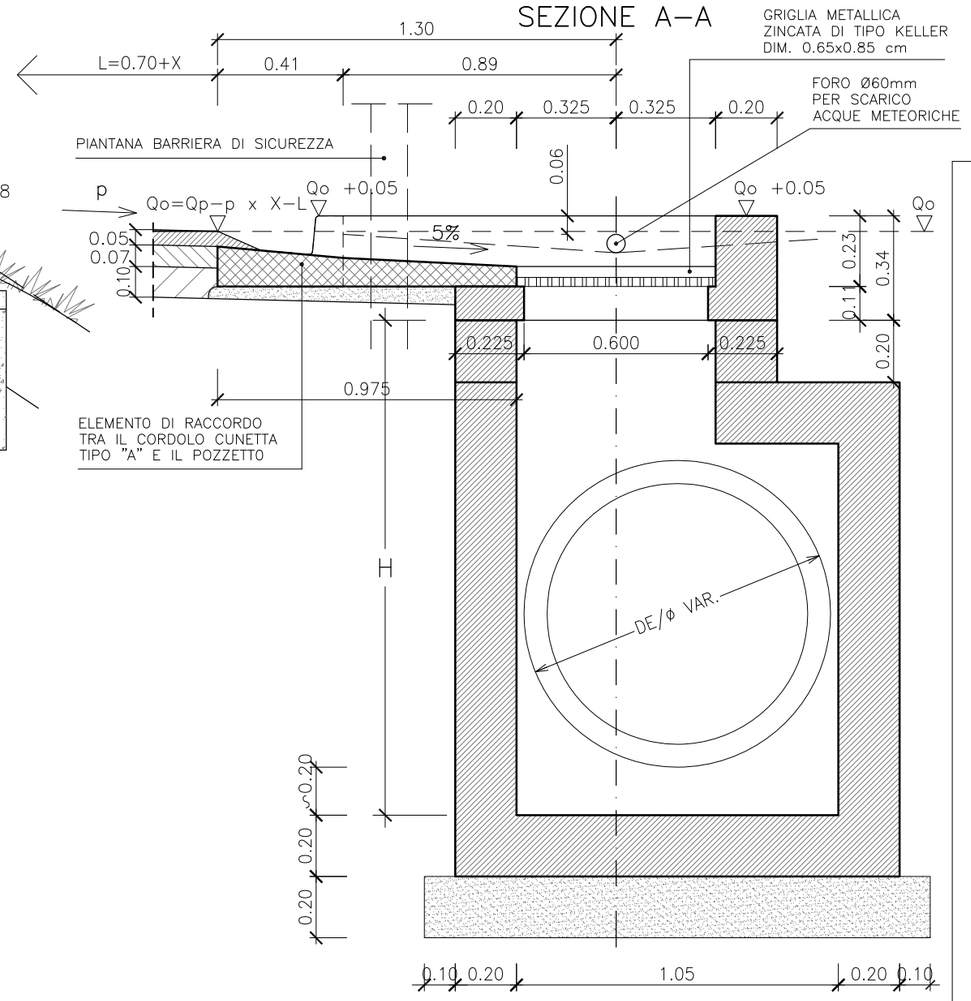

REV.	DATA	DESCRIZIONE	ELABORATO	VERIFICATO	APPROVATO
B	GENNAIO 2013	ADEGUAMENTO E AGGIORNAMENTO PREZZI	D.BELLOTTI	A.CACCIATORI	F.MATTAROLO
A	DICEMBRE 2011	EMISSIONE	A.FOLLESA	A.BONETTO	F.BUSOLA

SOSTITUISCE L'ELABORATO N° — SOSTITUITO DALL'ELABORATO N°

CONSORZIO PER LE AUTOSTRADE SICILIANE

AUTOSTRADA SIRACUSA – GELA

2° TRONCO: ROSOLINI – RAGUSA
LOTTO 10/11

PROGETTO ESECUTIVO

IDENTIFICAZIONE ELABORATO

PROG.	STRADA	LOTTO	MACRO OPERA	OPERA	PARTE DI OPERA	TIPOLOGIA ELABORATO	N. ELABORATO	REV.
E	A 18	10 11	T 00	0 I 00	I D	R D	T 0 1 1	B

SISTEMAZIONE IDRAULICA SUPERFICIALE
ELEMENTI TIPOLOGICI

POZZETTO TIPO 7/c

DATA	DICEMBRE 2011	PROGETTAZIONE	PROGETTAZ.
CODICE CAD–FILE	EA181011T00OI00IDRDT011B.dwg	IL RESPONSABILE : DOTT. ING. F. BUSOLA	

OPERA PROTETTA AI SENSI DELLA LEGGE 22 APRILE 1941 N. 633 TUTTI I DIRITTI RISERVATI
QUALSIASI RIPRODUZIONE ED UTILIZZAZIONE NON AUTORIZZATE SARANNO PERSEGUITE A RIGORE DI LEGGE