SEZIONE TIPO DI SCAVO

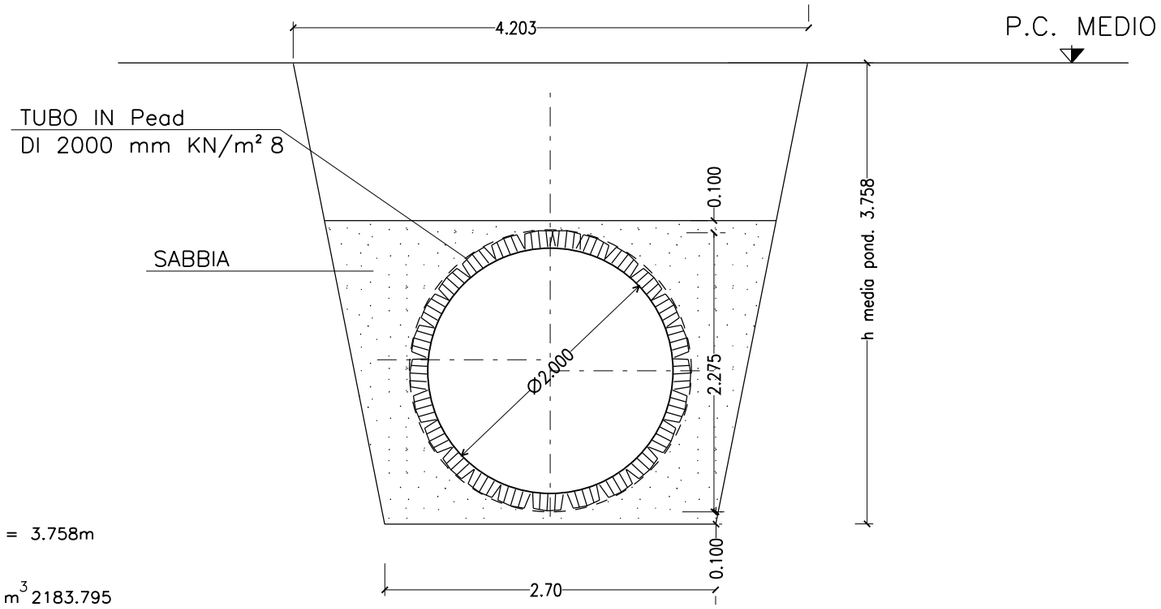

LUNGHEZZA TOTALE L=565.75

h media ponderale $\frac{2126.186}{565.75}$ = 3.758m

VOLUME SABBIA m 3.86x565.75 = m^3 2183.795

VOLUME DELLO SCAVO

1/2 (2.70+4.203) x 3.758 x 565.75 = m^3 7338.110

SCAVO DEI POZZETTI

A-F-H-M-N 5x1/2x(4.00x4.00+6.00x6.00)x5.00 = m^3 650.000

B-C-D-E-G-I-L 7x1/2x(4.00x3.00+6.048x5.048)x5.12 = m^3 762.143

SCAVO VASCA DI DISSIPAZIONE = m^3 283.47

SCAVO PER GABBIONI E MATERASSO

1/2($\frac{6.00+7.30}{2}$x1.30+2x1/2x3.65x1.10)x19 = m^3 120.270

GABBIONI TESTATA m^3 12.000

TOT. SCAVI = m^3 9165.993

TUTTI I POZZETTI SONO MUNITI DI GRIGLIA METALLICA
0.70x0.70 IN BARRE ø18 mm ELETTROSALDATE
A MAGLIA QUADRATA cm 10x10 DEL PESO DI KG. 25.00

POZZETTO DI LINEA

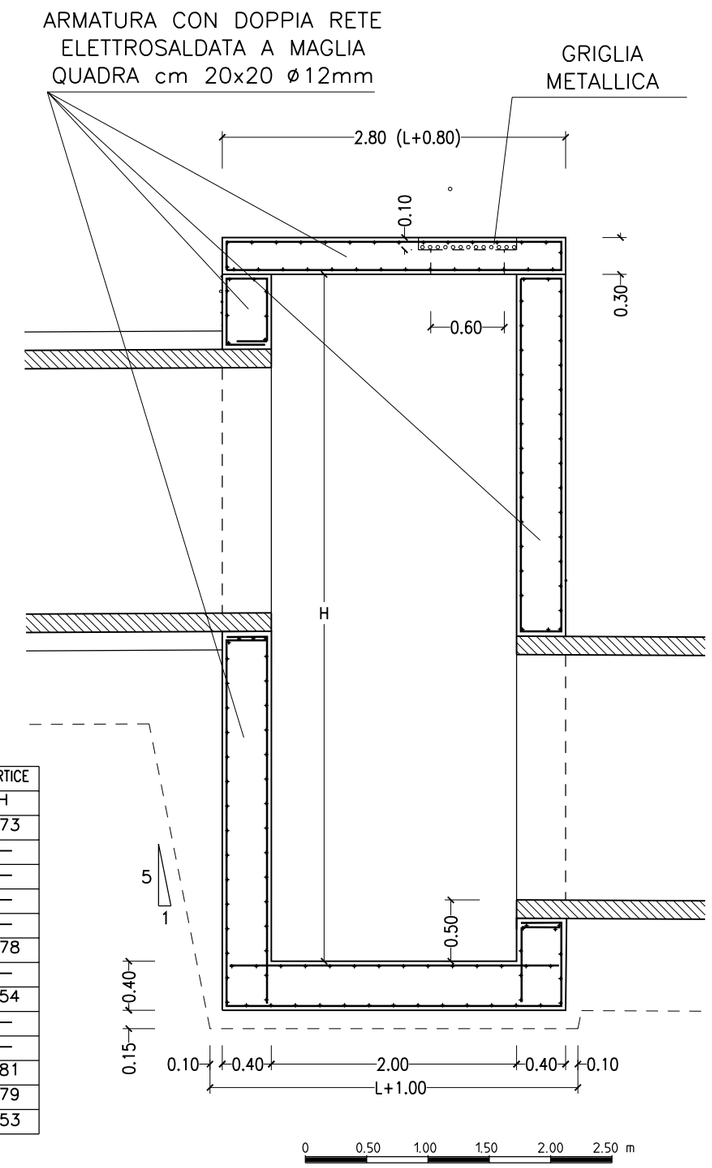

	POZZETTI DI LINEA		POZZETTI DI VERTICE	
	L	H	L	H
A	—	—	3.00	4.73
B	2.00	4.86	—	—
C	2.00	5.53	—	—
D	2.00	5.27	—	—
E	2.00	4.68	—	—
F	—	—	3.00	3.78
G	2.00	3.26	—	—
H	—	—	3.00	4.54
I	2.00	4.32	—	—
L	2.00	4.07	—	—
M	—	—	3.00	4.81
N	—	—	3.00	4.79
H MEDIA 4,57			H MEDIA 4,53	

POZZETTO DI LINEA

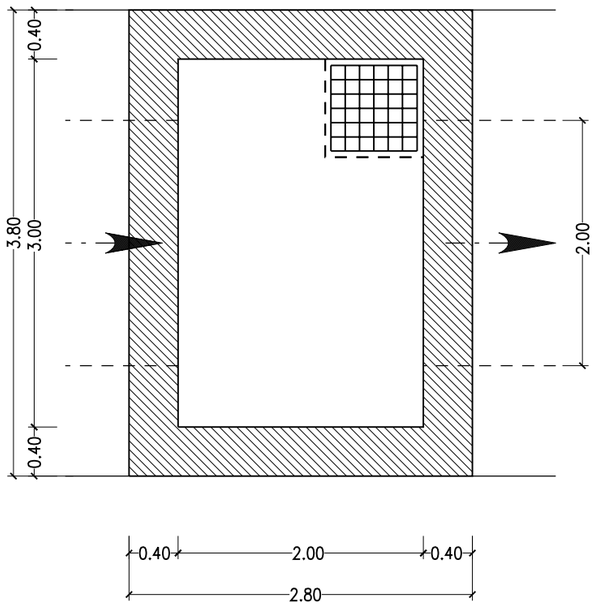

POZZETTO DI VERTICE

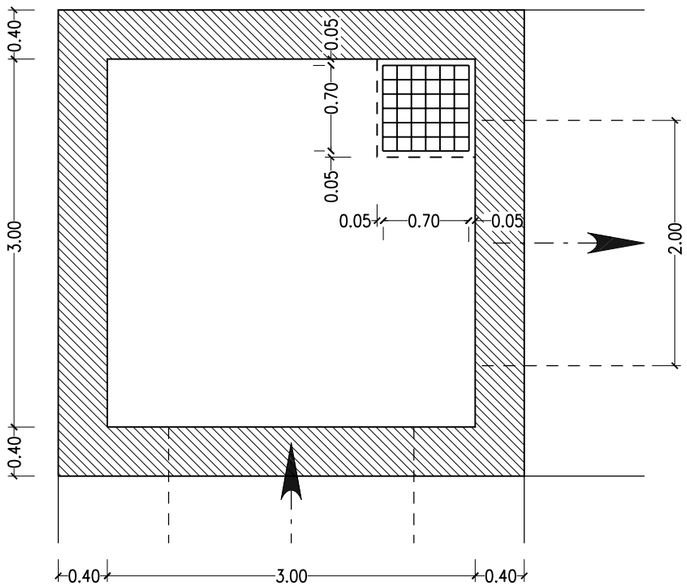

	PROFONDITA' DI SCAVO		DISTANZE TRA I POZZETTI	SUP. LONG. DI SCAVO
	A MONTE	A VALLE		
A	—	4.98	—	—
B	3.29	4.90	22.40	41.828
C	3.28	5.54	46.35	189.571
D	3.27	5.27	47.49	209.193
E	3.28	4.69	48.25	206.269
F	2.96	3.49	45.79	175.147
G	3.31	3.32	62.60	212.840
H	3.62	3.88	58.97	195.486
I	3.28	4.35	50.47	180.683
L	3.28	4.10	45.69	174.307
M	3.29	4.85	45.51	168.159
N	3.37	4.88	55.87	229.626
	2.99	—	36.36	143.077

Tot m^2 = 2126.186

REV. N.	DATA	DESCRIZIONE	ELABORATO	VERIFICATO	APPROVATO
02	SET 2012	Conferimento materiali di risulta alla cava Truncafila	SEMPREBON	BONETTO	BUSOLA
01	MAR 2011	Adeguamento Normativa	AGNINI	BONETTO	BUSOLA
00	LUG 2004	Emissione	AGNINI	BONETTO	MATTAROLO

SOSTITUISCE L'ELABORATO N° — SOSTITUITO DALL'ELABORATO N°

CONSORZIO PER LE AUTOSTRADE SICILIANE

AUTOSTRADA SIRACUSA – GELA

2° TRONCO: ROSOLINI – RAGUSA
LOTTO 9 : "SCICLI"

PROGETTO ESECUTIVO

SISTEMAZIONI ED OPERE DI ATTRAVERSAMENTO IDRAULICHE

OPERA N. 5 – TOMBINATURA ø2000 DI SCARICO
OPERE N. 3bis e n. 4bis NELLA CAVA CUGNO

POZZETTI E COMPUTO MOVIMENTI DI TERRA

ELABORATO N.	A18-9-i44	PROGETTAZIONE	PROGETTAZIONE
DATA	LUGLIO 2004	IL RESPONSABILE : DOTT. ING. F. BUSOLA	
CODICE CAD-FILE	A18-9-i44.dgn		

OPERA PROTETTA AI SENSI DELLA LEGGE 22 APRILE 1941 N. 633 TUTTI I DIRITTI RISERVATI
QUALSIASI RIPRODUZIONE ED UTILIZZAZIONE NON AUTORIZZATE SARANNO PERSEGUITE A RIGORE DI LEGGE