SEZIONE POZZETTI
N.1–4–5/A

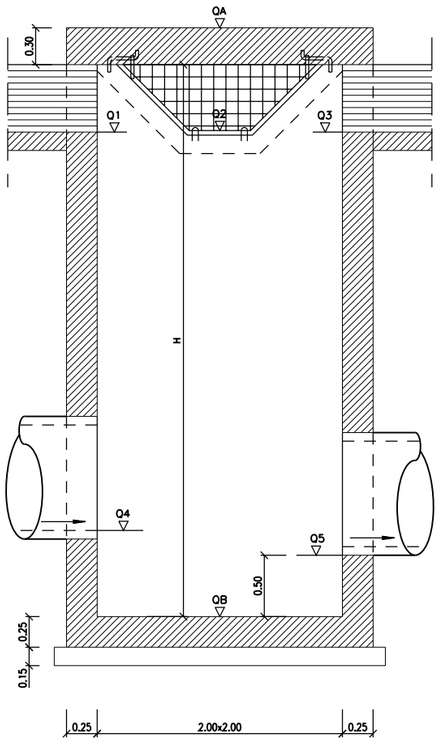

GRIGLIE METALLICHE IN BARRE ø18mm ELETTROSALDATE
A MAGLIA QUADRA cm.20x20 DEL PESO DI kg.22.00

N.	QA	QB	Q1	Q2	Q3	Q4	Q5	H	GRIGLIE
1	230.40	225.60	229.55	–	–	–	226.10	4.50	N.1
4	229.30	225.15	228.50	–	228.50	225.67	225.65	3.85	N.2
5/A	228.30	224.80	227.30	–	–	–	225.30	3.20	N.1
									H.med=3.85

N.	QA	QB	Q1	Q2	H
2	228.08	225.83	226.04	226.03	1.72
3	227.95	225.62	225.83	225.82	1.80
					H.med=1.76

N.	QA	QB	Q1	Q2	Q3	H
5	227.38	224.32	225.31	224.82	225.26	2.76
6	227.36	224.20	224.72	224.70	–	2.86
7	227.34	223.90	224.42	224.40	–	3.14
						H.med=2.92

N.	QA	QB	Q1	Q2	H
2/A	227.94	226.84	–	227.04	0.87
4/A	227.92	226.45	226.66	226.65	1.24
4/B	228.16	226.60	–	226.80	1.33
5/B	227.36	225.95	226.16	226.15	1.18
5/C	227.36	226.10	–	226.30	1.03
6/A	227.62	226.14	–	226.34	1.25
					H.med=1.15

SEZIONE POZZETTI
N.5–6–7

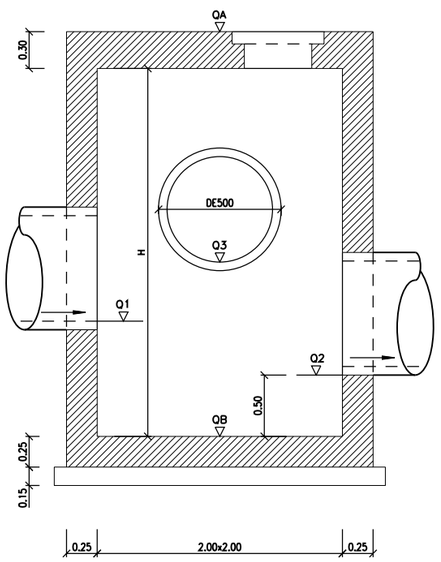

POZZETTI N.2–3
PIANTA

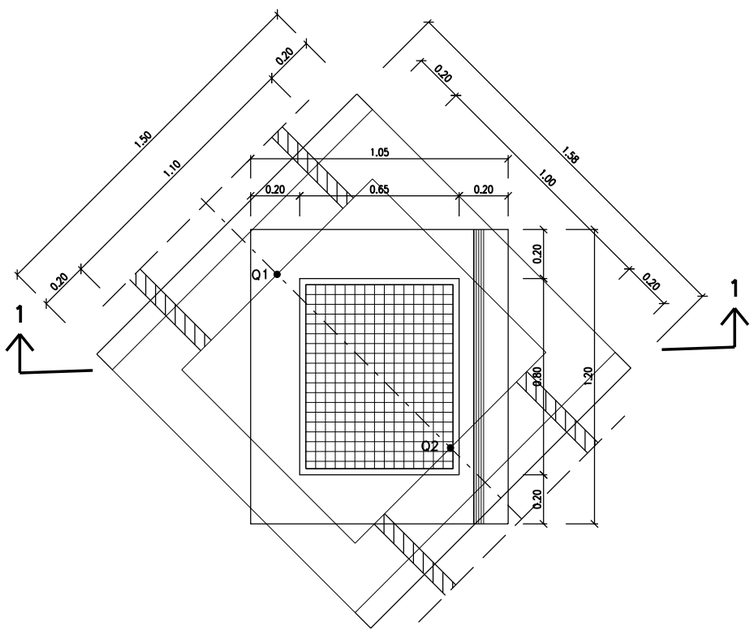

SEZIONE 1–1

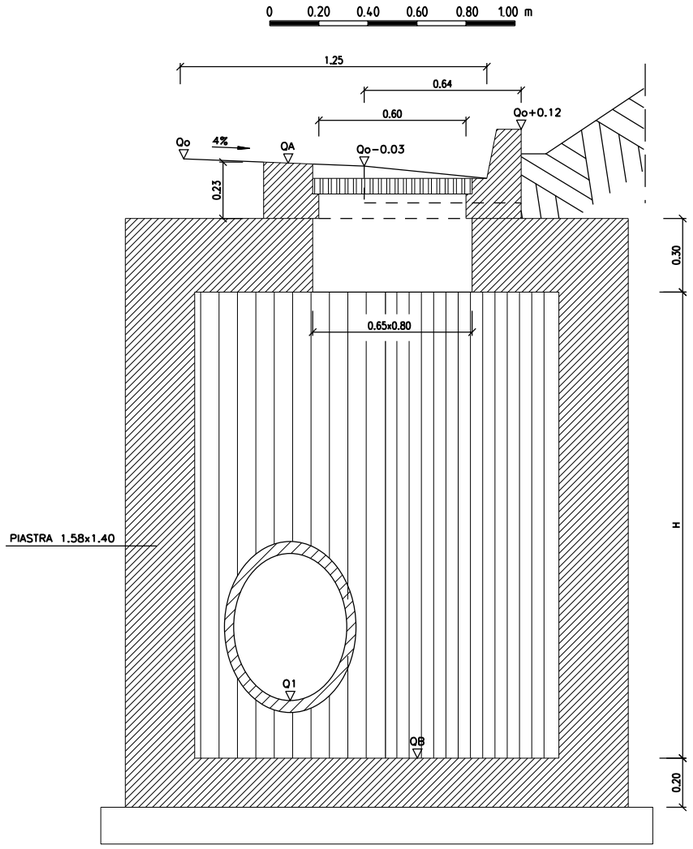

SEZIONE POZZETTI
N.2/A–4/A–B–5/B–C–6/A

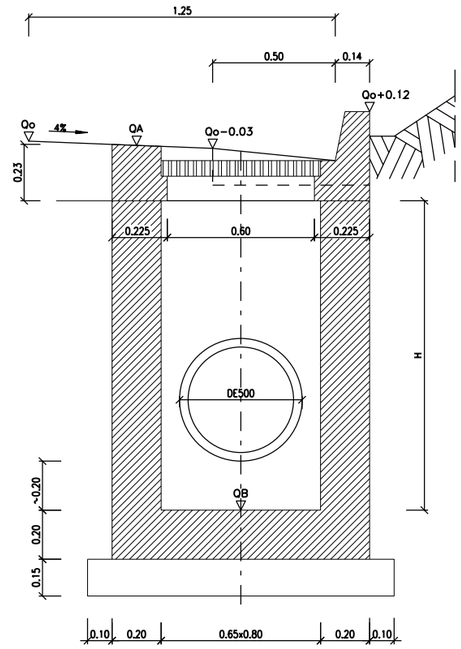

REV. N.	DATA	DESCRIZIONE	ELABORATO	VERIFICATO	APPROVATO
02	SET 2012	Conferimento materiali di risulta alla cava Truncafila	PIRONTI	BONETTO	BUSOLA
01	MAR 2011	Adeguamento Normativa	PIRONTI	BONETTO	BUSOLA
00	LUG 2004	Emissione	PIRONTI	BONETTO	MATTAROLO

SOSTITUISCE L'ELABORATO N° | SOSTITUITO DALL'ELABORATO N°

CONSORZIO PER LE AUTOSTRADE SICILIANE

AUTOSTRADA SIRACUSA – GELA

2° TRONCO: ROSOLINI – RAGUSA
LOTTO 9 : "SCICLI"

PROGETTO ESECUTIVO

SISTEMAZIONI ED OPERE DI ATTRAVERSAMENTO IDRAULICHE
OPERA N.19
TOMBINATURA IN PEaD DE1000mm E DIRAMAZIONI
TIPOLOGIE E DIMENSIONAMENTO POZZETTI
DELL'ASTA PRINCIPALE

ELABORATO N.	A18–9–i104	PROGETTAZIONE
DATA	LUGLIO 2004	IL RESPONSABILE : DOTT. ING. F. BUSOLA
CODICE CAD–FILE	A18–9–i104.dgn	

OPERA PROTETTA AI SENSI DELLA LEGGE 22 APRILE 1941 N. 633 TUTTI I DIRITTI RISERVATI
QUALSIASI RIPRODUZIONE ED UTILIZZAZIONE NON AUTORIZZATE SARANNO PERSEGUITE A RIGORE DI LEGGE

/USR2/USR/DPR/MONFELE.DGN-2D-A1-XX.XX.XX-N-V2-N47