PIANTA IMBOCCO

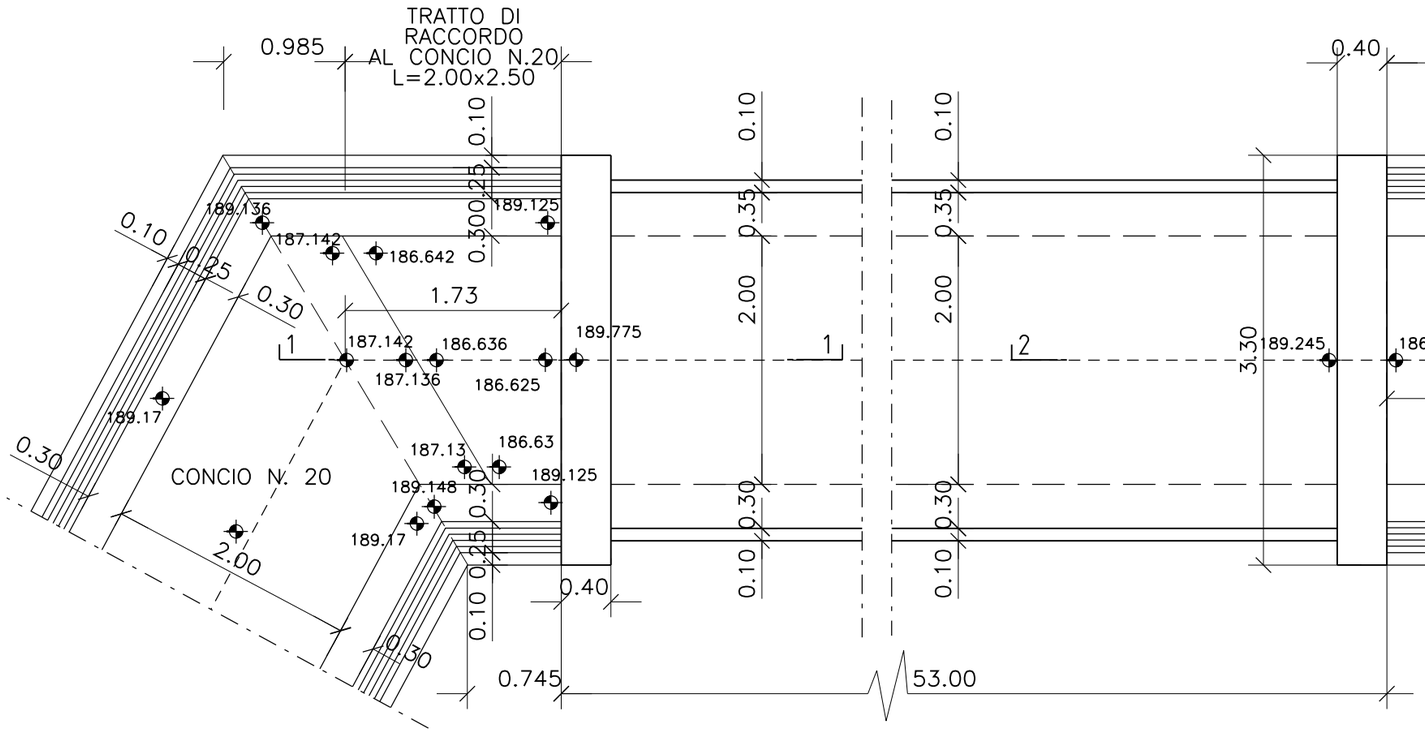

PIANTA SBOCCO

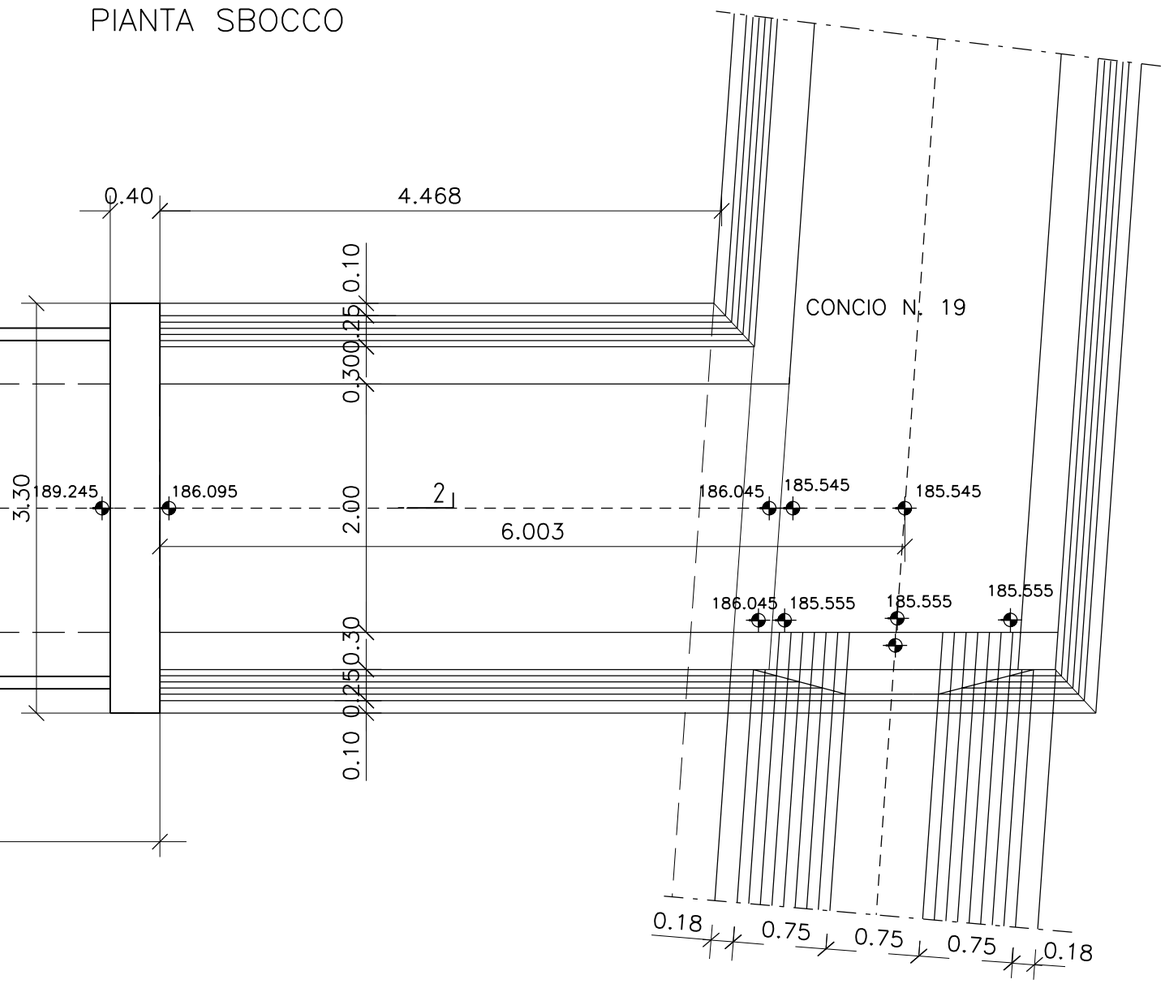

SEZIONI LONGITUDINALI

SEZIONE IMBOCCO 1–1

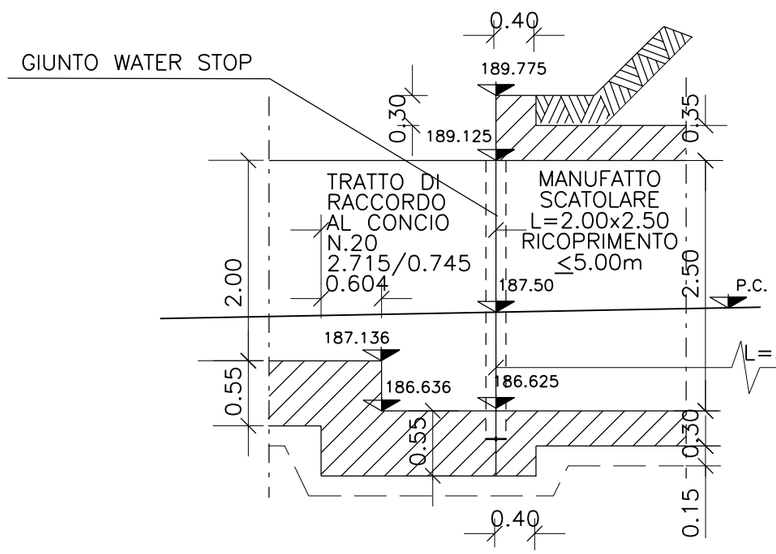

SEZIONE SBOCCO 2–2

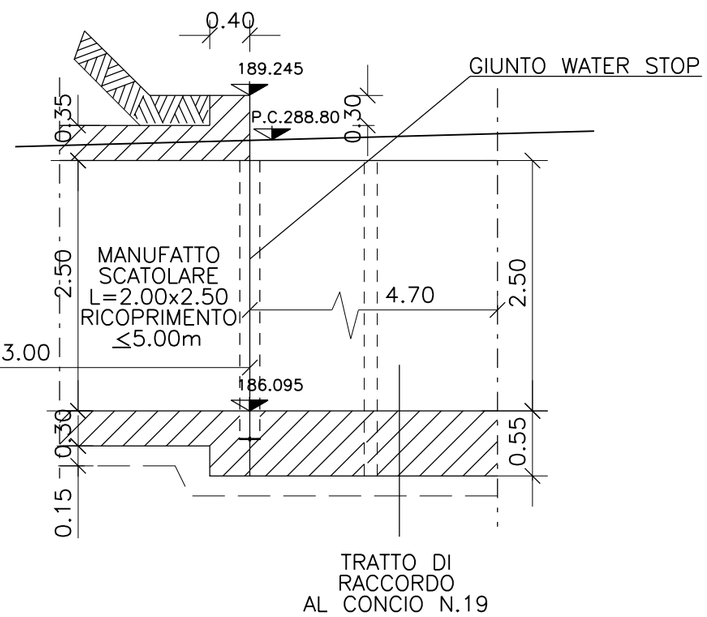

0 2 4 6 8 10m

REV. N.	DATA	DESCRIZIONE	ELABORATO	VERIFICATO	APPROVATO
02	SET 2012	Conferimento materiali di risulta alla cava Truncafila	SEMPREBON	BONETTO	BUSOLA
01	MAR 2011	Adeguamento Normativa	SEMPREBON	BONETTO	BUSOLA
00	LUG 2004	Emissione	PIRONTI	BONETTO	VERSACE

SOSTITUISCE L'ELABORATO N° | SOSTITUITO DALL'ELABORATO N°

CONSORZIO PER LE AUTOSTRADE SICILIANE

AUTOSTRADA SIRACUSA – GELA

2° TRONCO: ROSOLINI – RAGUSA
LOTTO 9 : "SCICLI"

PROGETTO ESECUTIVO

SISTEMAZIONI ED OPERE DI ATTRAVERSAMENTO IDRAULICHE OPERA N. 27bis – CANALETTA SEZIONE A "U" L=2.00x2.00 E SCATOLARI L=2.00X1.50 E 2.00X2.50

MANUFATTO SCATOLARE L=2.00x2.50
RICOPRIMENTO H<5.00 –PIANTA E SEZIONI–

ELABORATO N.	A18–9–i159b
DATA	LUGLIO 2004
CODICE CAD–FILE	A18–9–i159b.dgn

PROGETTAZIONE: PROGETTAZ

IL RESPONSABILE : DOTT. ING. F. BUSOLA

OPERA PROTETTA AI SENSI DELLA LEGGE 22 APRILE 1941 N. 633 TUTTI I DIRITTI RISERVATI
QUALSIASI RIPRODUZIONE ED UTILIZZAZIONE NON AUTORIZZATE SARANNO PERSEGUITE A RIGORE DI LEGGE