SEZIONE 5–5

0 2 4 6 8 10 m

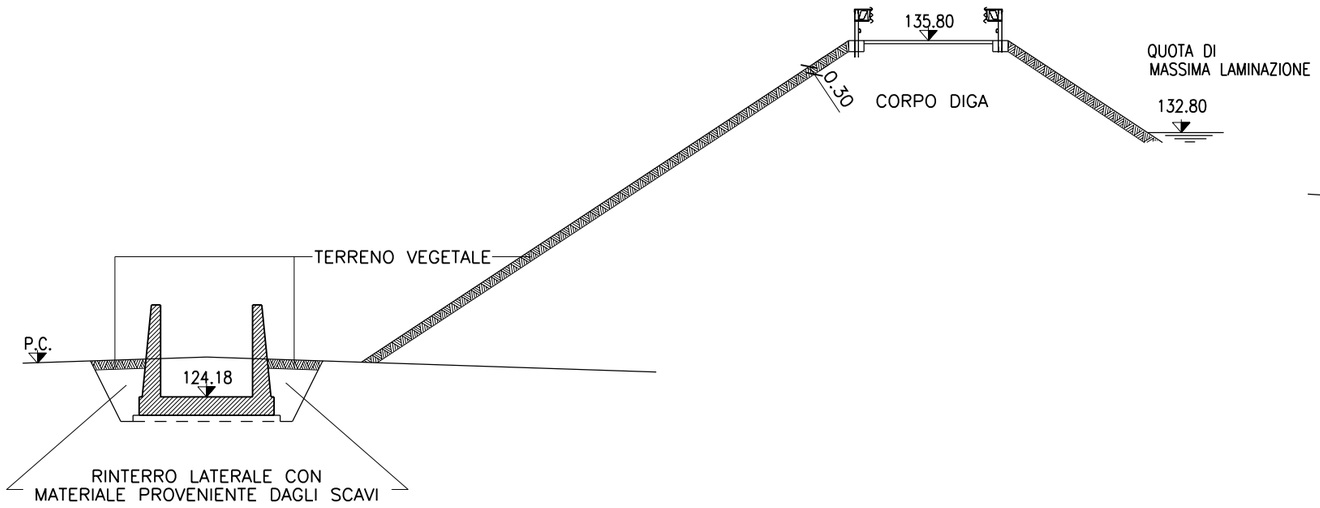

SEZIONE 6–6

0 1 2 3 4 5 m

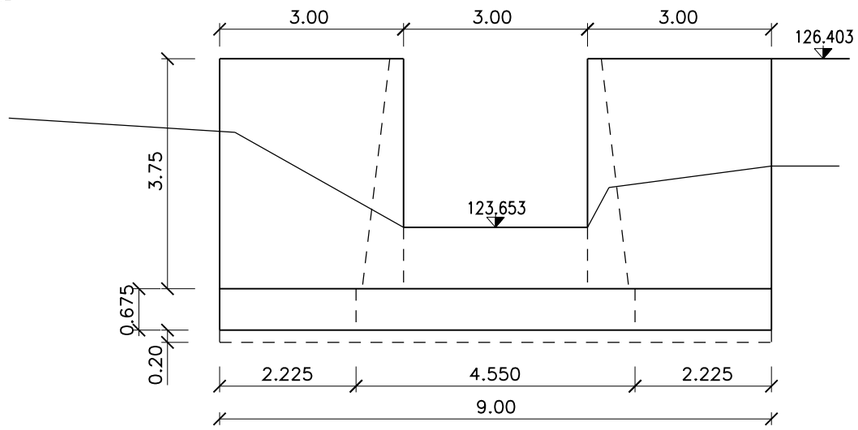

SEZIONE 7–7

0 2 4 6 8 10 m

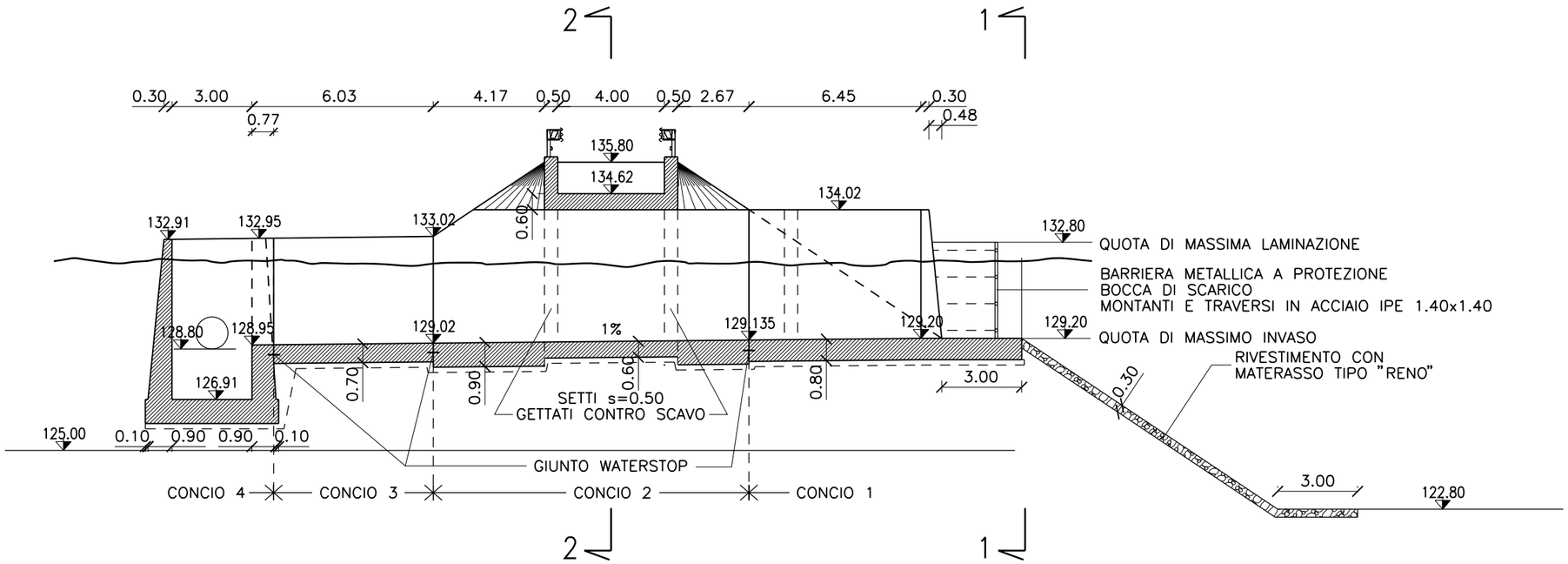

0 2.00 4.00 6.00 8.00 10.00 m

02	SET 2012	Conferimento materiali di risulta alla cava Truncafila	SEMPREBON	BONETTO	BUSOLA
01	MAR 2011	Adeguamento Normativo	SEMPREBON	BONETTO	BUSOLA
00	LUG 2004	Emissione	PIRONTI	BONETTO	VERSACE
	DATA	DESCRIZIONE	ELABORATO	VERIFICATO	APPROVATO

SOSTITUISCE L'ELABORATO N° — SOSTITUITO DALL'ELABORATO N°

CONSORZIO PER LE AUTOSTRADE SICILIANE

AUTOSTRADA SIRACUSA – GELA

2° TRONCO: ROSOLINI – RAGUSA
LOTTO 9 : "SCICLI"

PROGETTO ESECUTIVO

SISTEMAZIONI ED OPERE DI ATTRAVERSAMENTO IDRAULICHE
OPERA N. 55
MANUFATTO DI SFIORO E CANALE IN C.A.
DI RESTITUZIONE IN ALVEO L=3.00
CANALE IN C.A. DI RESTITUZIONE IN ALVEO – SEZ. 5–7

ELABORATO N.	A18–9–i256	PROGETTAZIONE
DATA	LUGLIO 2004	IL RESPONSABILE : DOTT. ING. F. BUSOLA
CODICE CAD–FILE	A18–9–i256.dgn	

OPERA PROTETTA AI SENSI DELLA LEGGE 22 APRILE 1941 N. 633 TUTTI I DIRITTI RISERVATI
QUALSIASI RIPRODUZIONE ED UTILIZZAZIONE NON AUTORIZZATE SARANNO PERSEGUITE A RIGORE DI LEGGE