SEZIONE A-A SCATOLARE

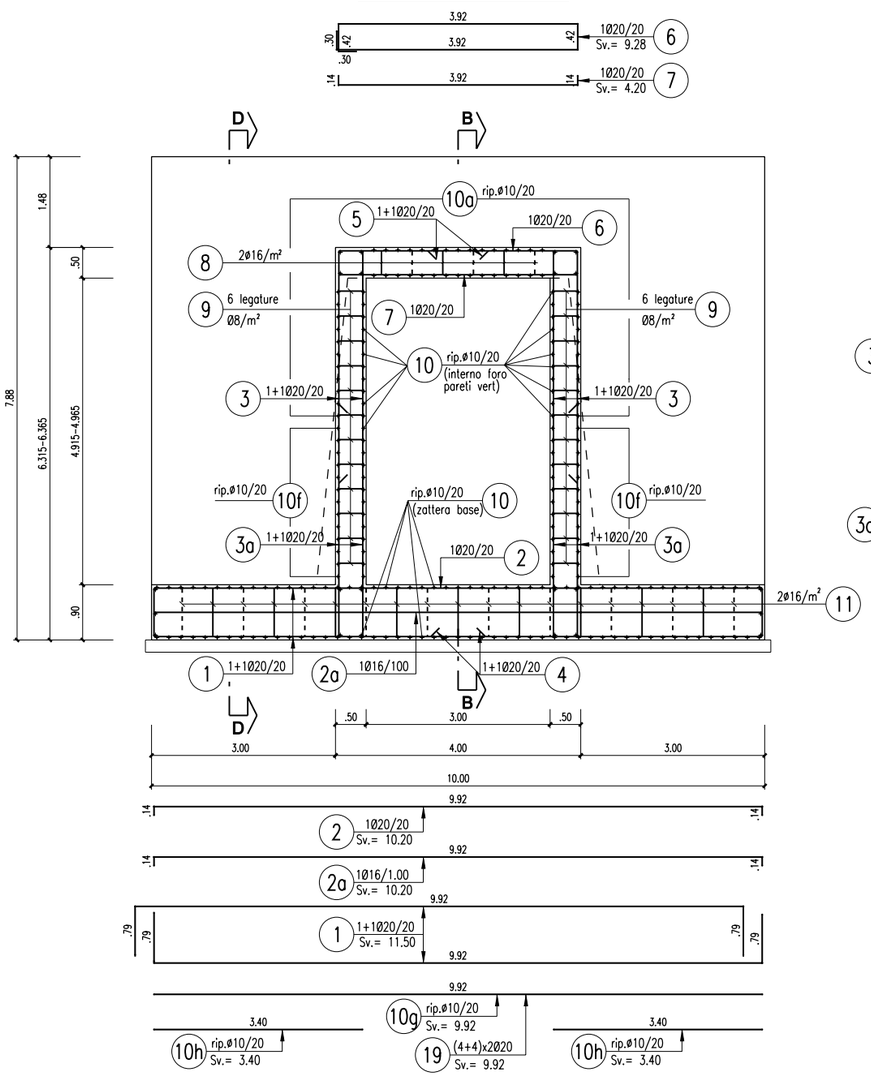

PARTICOLARE 2

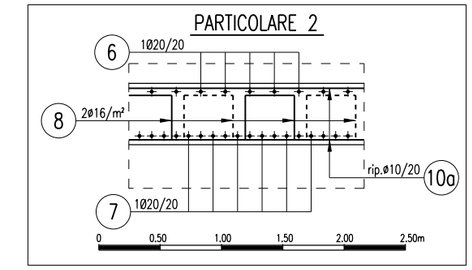

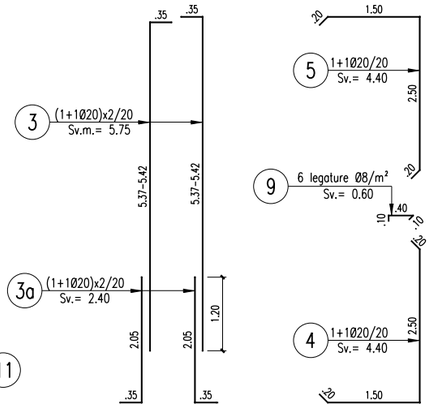

SEZIONE B-B

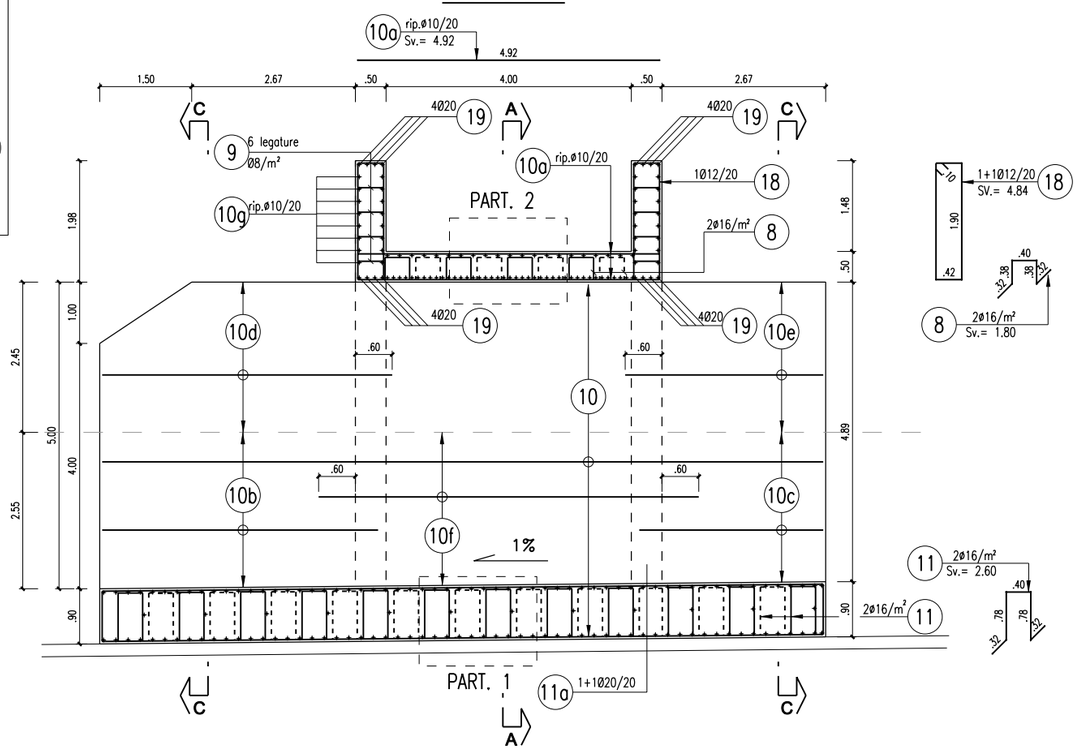

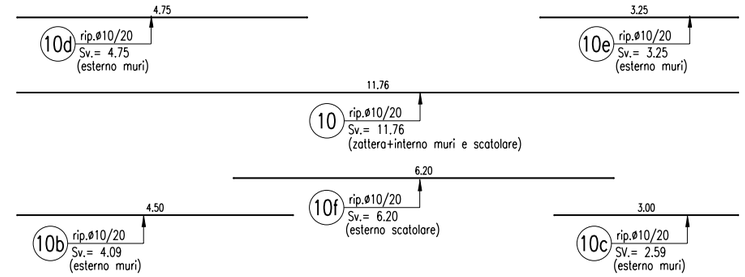

PARTICOLARE 1

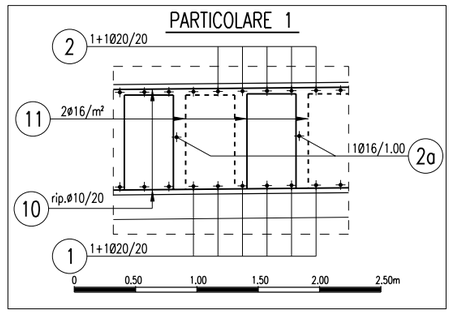

NOTA:

PER LE PRESCRIZIONI SUI MATERIALI SI RIMANDA ALL'ELABORATO SPECIFICO

0 1.00 2.00 3.00 4.00 5.00m

SEZIONE D-D

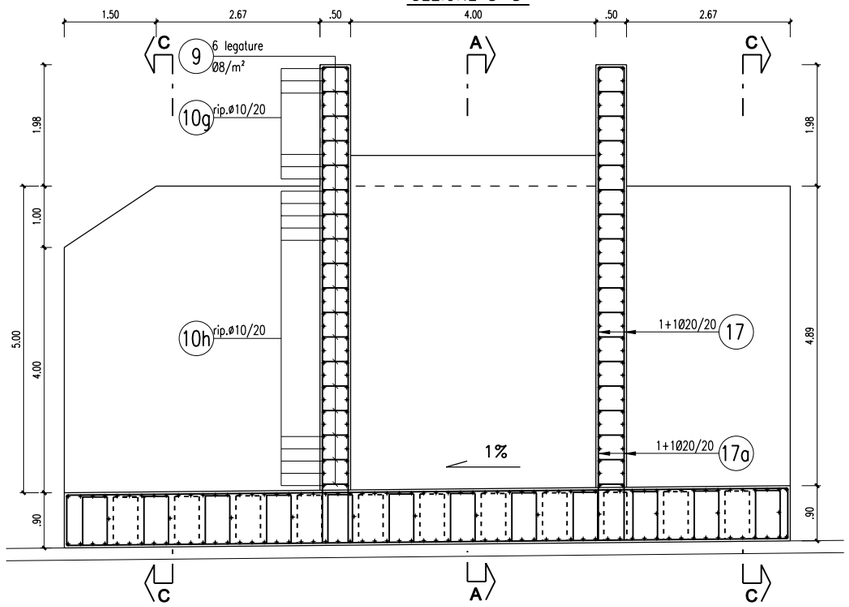

SEZIONE C-C MURI

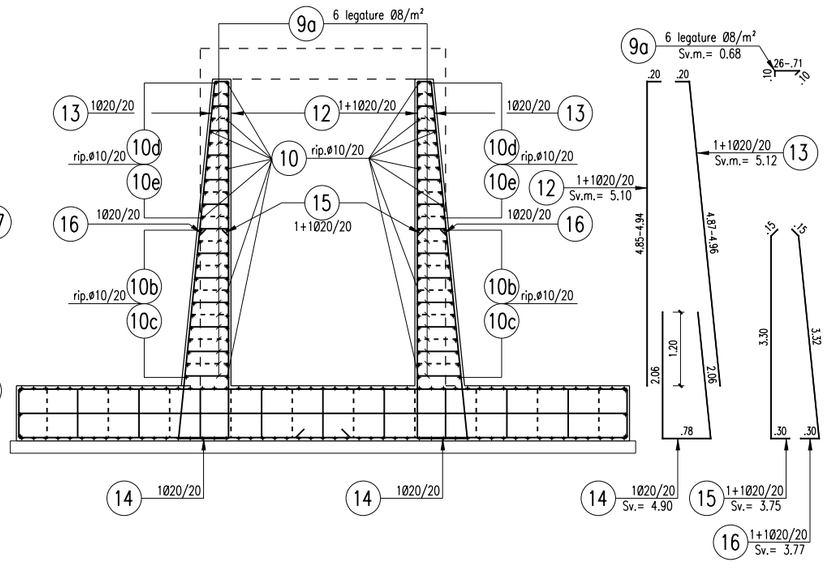

REV. N.	DATA	DESCRIZIONE	ELABORATO	VERIFICATO	APPROVATO
01	SET 2012	Emissione	BIANCHINI	PEZZINI	BUSOLA

SOSTITUISCE L'ELABORATO N° — SOSTITUITO DALL'ELABORATO N°

CONSORZIO PER LE AUTOSTRADE SICILIANE

AUTOSTRADA SIRACUSA – GELA

2° TRONCO: ROSOLINI – RAGUSA
LOTTO 9 : "SCICLI"

PROGETTO ESECUTIVO

OPERA N. 55
MANUFATTO DI SFIORO E CANALE IN C.A.
ARMATURE

ELABORATO N.	A18-9-i270
DATA	LUGLIO 2004
CODICE CAD-FILE	A18-9-i270.dwg

PROGETTAZIONE: PROGINTAS

IL RESPONSABILE : DOTT. ING. F. BUSOLA

OPERA PROTETTA AI SENSI DELLA LEGGE 22 APRILE 1941 N. 633 TUTTI I DIRITTI RISERVATI
QUALSIASI RIPRODUZIONE ED UTILIZZAZIONE NON AUTORIZZATE SARANNO PERSEGUITE A RIGORE DI LEGGE