SEZIONE A–A

ARMATURA CON DOPPIA RETE
ELETTROSALDATA A MAGLIA
QUADRA cm 20x20 ø12mm

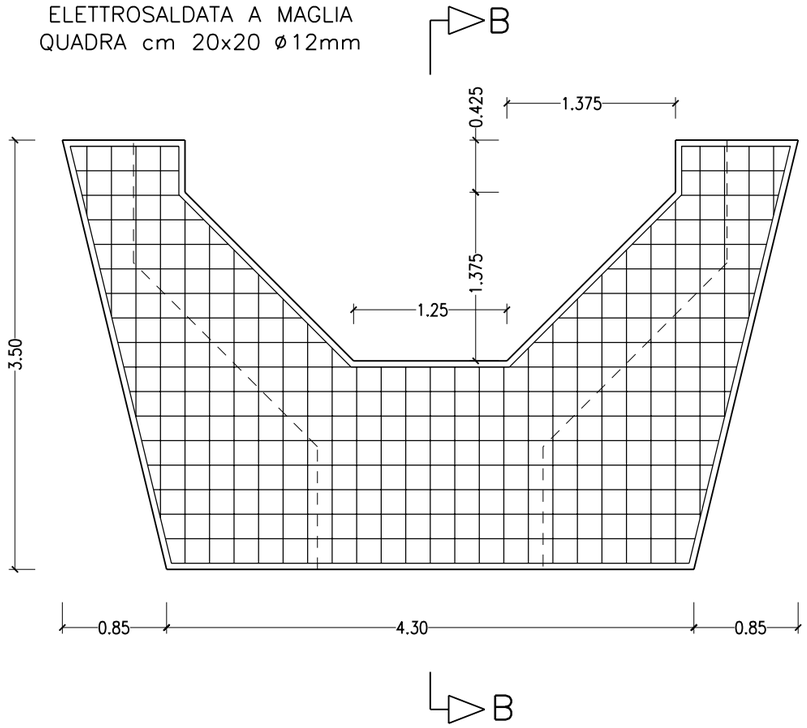

SEZ B–B
SALTO DI FONDO TIPO
ARMATURE

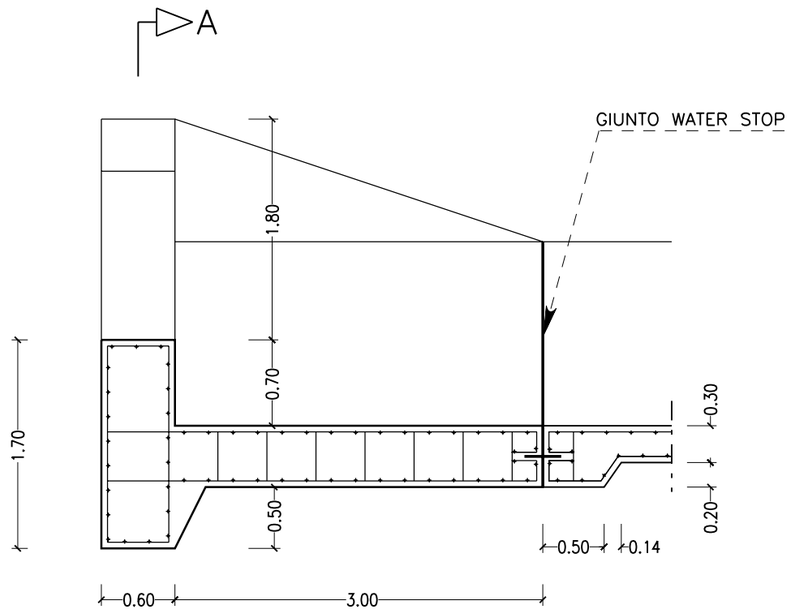

ARMATURA CON DOPPIA RETE
ELETTROSALDATA A MAGLIA
QUADRA cm 20x20 ø12mm

SEZIONE 1–1

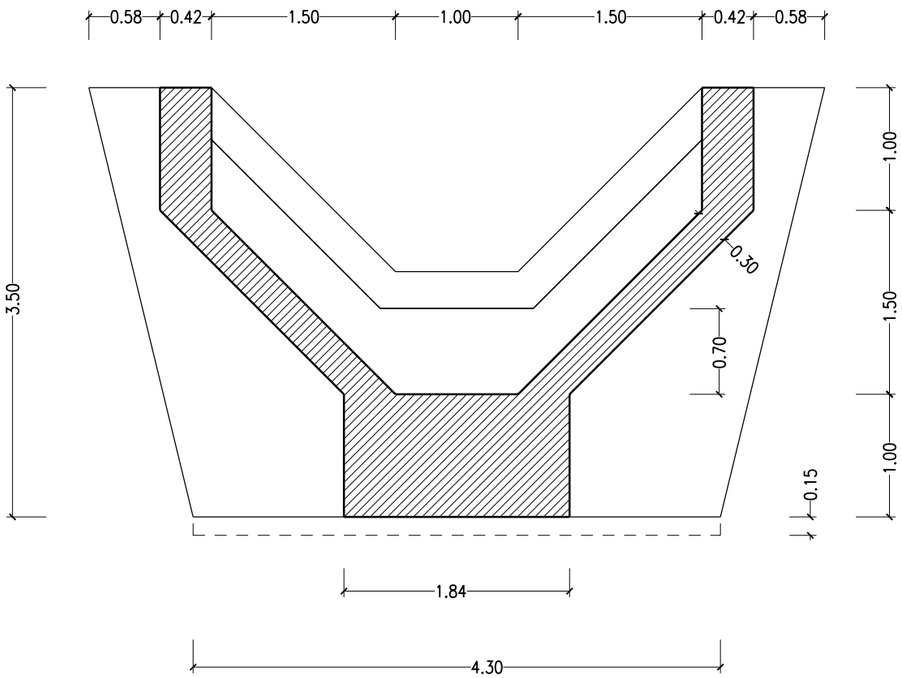

SEZIONE 2–2

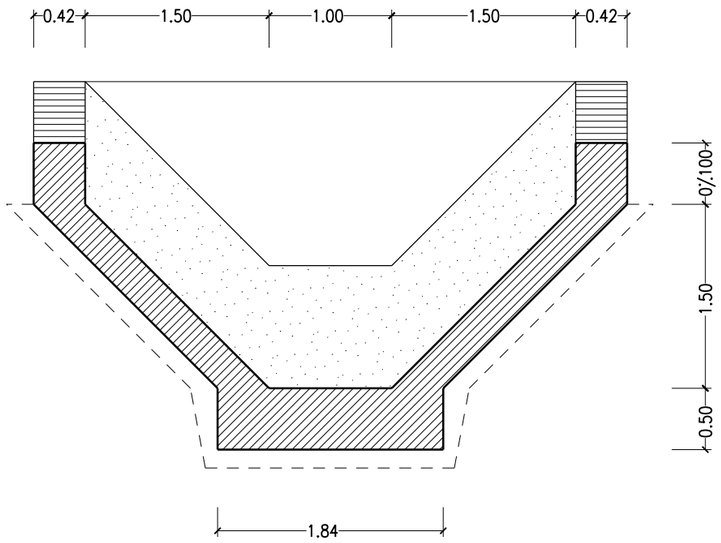

h media ponderale $\frac{1324.27}{506.78} = 2.613$m

0 0.50 1.00 1.50 2.00 2.50 m

REV. N.	DATA	DESCRIZIONE	ELABORATO	VERIFICATO	APPROVATO
02	SET 2012	Conferimento materiali di risulta alla cava Truncafila	PIRONTI	BONETTO	BUSOLA
01	MAR 2011	Adeguamento Normativa	AGNINI	BONETTO	BUSOLA
00	LUG 2004	Emissione	AGNINI	BONETTO	MATTAROLO

SOSTITUISCE L'ELABORATO N° | SOSTITUITO DALL'ELABORATO N°

CONSORZIO PER LE AUTOSTRADE SICILIANE

AUTOSTRADA SIRACUSA – GELA

2° TRONCO: ROSOLINI – RAGUSA
LOTTO 9 : "SCICLI"

PROGETTO ESECUTIVO

SISTEMAZIONI ED OPERE DI ATTRAVERSAMENTO IDRAULICHE
OPERA N. 6
CANALETTA TRAPEZIA IN C.A. 1.50+1.00+1.50
SALTI DI FONDO – SEZIONI E ARMATURE

ELABORATO N.	A18–9–i55
DATA	LUGLIO 2004
CODICE CAD–FILE	A18–9–i55.dgn

PROGETTAZIONE PROGETTAZIONE

IL RESPONSABILE : DOTT. ING. F. BUSOLA

OPERA PROTETTA AI SENSI DELLA LEGGE 22 APRILE 1941 N. 633 TUTTI I DIRITTI RISERVATI
QUALSIASI RIPRODUZIONE ED UTILIZZAZIONE NON AUTORIZZATE SARANNO PERSEGUITE A RIGORE DI LEGGE