POZZETTO N.1 TIPO 1
PIANTA

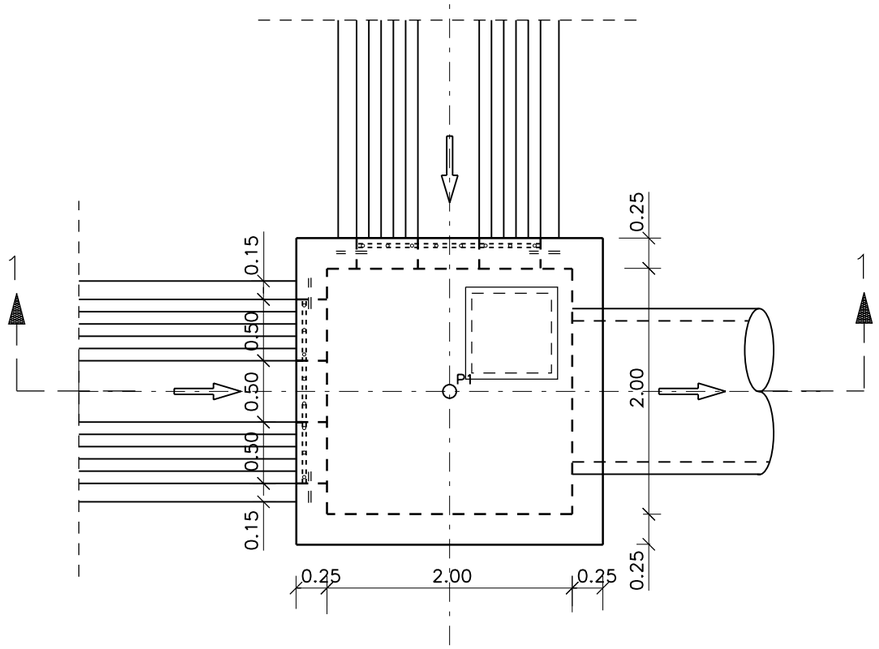

SEZIONE
1 – 1

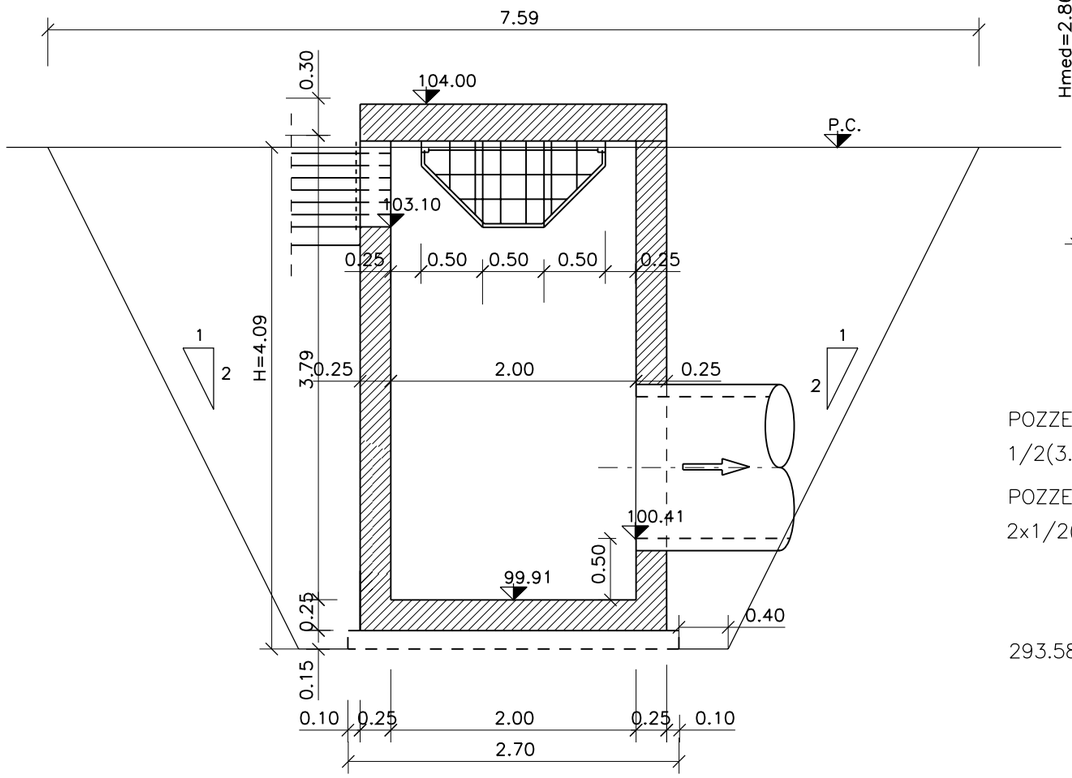

POZZETTI N. 3–4 TIPO 1
PIANTA

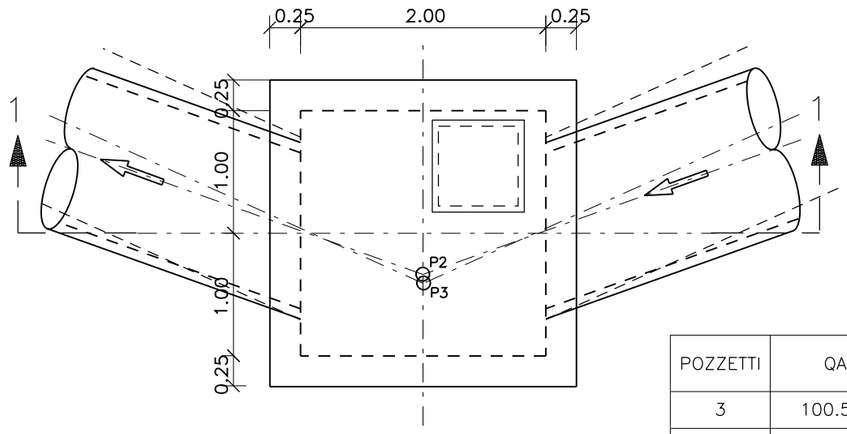

POZZETTI	QA	QB	Q1	Q2	H	h
3	100.50	98.08	98.62	98.58	2.12	2.52
4	100.00	97.20	97.74	97.70	2.50	3.20
				MEDIA	2.31	2.86

SEZIONE
1 – 1

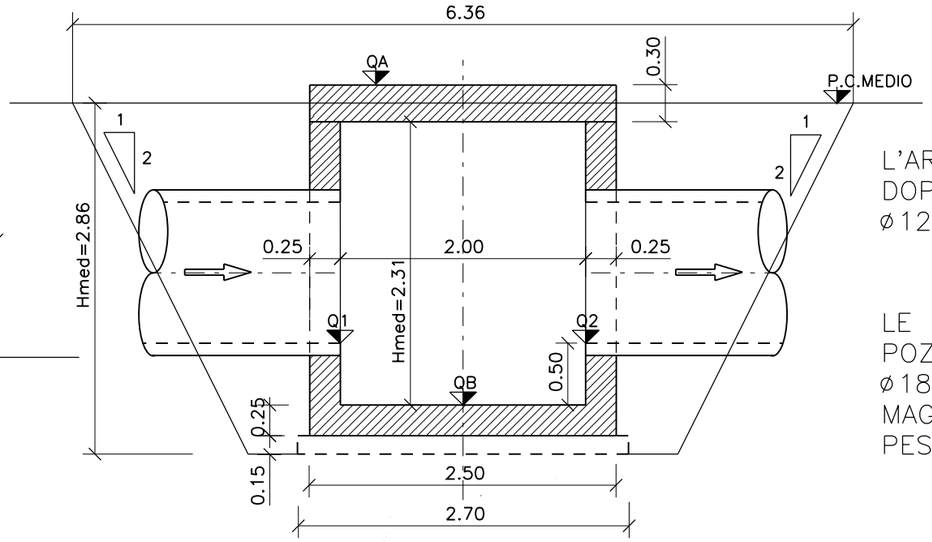

L'ARMATURA E' PREVISTA CON DOPPIA RETE ELETTROSALDATA ø12mm A MAGLIA QUADRA cm20x20

LE GRIGLIE METALLICHE DEL POZZETTO N.1 SONO IN BARRE ø18mm ELETTROSALDATE A MAGLIA QUADRA cm20x20 DEL PESO DI Kg 22.00

0 0.5 1.0 1.5 2.0 2.5m

SCAVO

POZZETTO N.1

1/2(3.50x3.50+7.59x7.59)x4.09= m^3 142.86

POZZETTO N.3–4

2x1/2(3.50x3.50+6.36x6.36)x2.86= m^3 150.72

TOTALE m^3 293.58

RINTERRO

293.58–2.50x2.50x(3.94+2.71x2)–3x2.70x2.70x0.15= m^3 231.80

REV. N.	DATA	DESCRIZIONE	ELABORATO	VERIFICATO	APPROVATO
02	SET 2012	Conferimento materiali di risulta alla cava Truncafilo	SEMPREBON	BONETTO	BUSOLA
01	MAR 2011	Adeguamento Normativo	PIRONTI	BONETTO	BUSOLA
00	LUG 2004	Emissione	PIRONTI	BONETTO	MATTAROLO

SOSTITUISCE L'ELABORATO N° | SOSTITUITO DALL'ELABORATO N°

CONSORZIO PER LE AUTOSTRADE SICILIANE

AUTOSTRADA SIRACUSA – GELA

2° TRONCO: ROSOLINI – RAGUSA
LOTTO 9 : "SCICLI"

PROGETTO ESECUTIVO

SISTEMAZIONI ED OPERE DI ATTRAVERSAMENTO IDRAULICHE
OPERA N. 97
TOMBINATURA IN PEAD SPIRALATO ø1200 PER SCARICO IN SINISTRA TORRENTE MODICA
POZZETTI 1–3–4 DIMENSIONAMENTO E COMPUTO MOVIMENTI DI TERRA

ELABORATO N.	A18–9–i413
DATA	LUGLIO 2004
CODICE CAD–FILE	A18–9–i413.dgn

PROGETTAZIONE: PROGINTRA

IL RESPONSABILE : DOTT. ING. F. BUSOLA

OPERA PROTETTA AI SENSI DELLA LEGGE 22 APRILE 1941 N. 633 TUTTI I DIRITTI RISERVATI
QUALSIASI RIPRODUZIONE ED UTILIZZAZIONE NON AUTORIZZATE SARANNO PERSEGUITE A RIGORE DI LEGGE

/USR2/USR/DRI/NOMEFILE.DGN 20-ai-XX.XX.99-RY2-NA7